ΣΟΦΟΚΛΕΟΥΣ

ΗΛΕΚΤΡΑ.

ТРАГЕДІЯ СОФОКЛА

ЭЛЕКТРА

ВЪ ДВУХЪ ЧАСТЯХЪ

ОТДѢЛЬНЫМИ КНИГАМИ:

ЧАСТЬ I. ГРЕЧЕСКІЙ ТЕКСТЪ.

ЧАСТЬ II. КОММЕНТАРІЙ КЪ ТЕКСТУ СЪ ВВЕДЕНІЕМЪ, 6-ю РИСУНКАМИ И ПРИЛОЖЕНІЕМЪ РАЗМѢРОВЪ ЛИРИЧЕСКИХЪ ПАРТІЙ ТРАГЕДІИ.

СОСТАВИЛЪ ДЛЯ ГИМНАЗІЙ

ИВ. МИР. ИВАНОВЪ.

ИЗДАНІЕ **ВТОРОЕ**, ИСПРАВЛЕННОЕ И ПЕРЕДѢЛАННОЕ.

ПЕРВОЕ ИЗДАНІЕ **ОДОБРЕНО** УЧЕН. КОМ. МИН. НАР. ПРОСВ. ВЪ КАЧЕСТВѢ УЧЕБНАГО ПОСОБІЯ ПО ГРЕЧЕСКОМУ ЯЗ. ДЛЯ ГИМНАЗІЙ.

Часть I.

С.-ПЕТЕРБУРГЪ.

Изданіе К. Л. Риккера.

Невскій просп., 14.

1895.

ДѢЙСТВУЮЩІЯ ЛИЦА ДРАМЫ.

Τὰ τοῦ δράματος πρόσωπα.

ΚΛΥΤΑΙΜΝΗΣΤΡΑ. Клитемнестра, бывшая супруга Агамемнона, теперь — Эгисѳа.

ΟΡΕΣΤΗΣ. Орестъ, сынъ Агамемнона и Клитемнестры.

ΗΛΕΚΤΡΑ. Электра
ΧΡΥΣΟΘΕΜΙΣ. Хрисоѳемида } сестры Ореста.

ΑΙΓΙΣΘΟΣ. Эгисѳъ, царь Микенъ.

ΠΑΙΔΑΓΩΓΟΣ. Воспитатель Ореста, старикъ.

ΠΥΛΑΔΗΣ. Пиладъ, сынъ Фокидскаго царя Строфія, другъ Ореста.

ΧΟΡΟΣ. Хоръ Микенскихъ дѣвицъ, подругъ Электры.

Служанка Клитемнестры. Фокейцы.

Дѣйствіе происходитъ въ Микенахъ, древней резиденціи Пелопидовъ.

Сцена представляетъ площадь передъ царскимъ дворцомъ.

Лица драмы были распредѣлены между тремя актерами слѣдующимъ образомъ: **протагонистъ** игралъ **Электру, девтерагонистъ — Клитемнестру** и **Ореста, тритагонистъ — воспитателя, Хрисоѳемиду** и **Эгисѳа. Пиладъ,** какъ нѣмое лицо (κωφὸν πρόσωπον), былъ представленъ однимъ изъ статистовъ.

Хоръ состоялъ изъ знатныхъ Микенскихъ дѣвицъ (15).

ΠΡΟΛΟΓΟΣ 1—120.

1-ая сцена. Воспитатель Ореста, Орестъ и другъ его Пиладъ выходитъ на сцену съ лѣвой стороны. 1—85.

ΠΑΙΔΑΓΩΓΟΣ.

Ὦ τοῦ στρατηγήσαντος ἐν Τροίᾳ ποτὲ
Ἀγαμέμνονος παῖ, νῦν ἐκεῖν' ἔξεστί σοι
παρόντι λεύσσειν, ὧν πρόθυμος ἦσθ' ἀεί.
τὸ γὰρ παλαιὸν Ἄργος, οὐπόθεις, τόδε,
τῆς οἰστροπλήγος ἄλσος Ἰνάχου κόρης·
αὕτη δ', Ὀρέστα, τοῦ λυκοκτόνου θεοῦ
ἀγορὰ Λύκειος· οὐξ ἀριστερᾶς δ' ὅδε
Ἥρας ὁ κλεινὸς ναός· οἵ δ' ἱκάνομεν,
φάσκειν Μυκήνας τὰς πολυχρύσους ὁρᾶν,
πολύφθορόν τε δῶμα Πελοπιδῶν τόδε,
ὅθεν σε πατρὸς ἐκ φονῶν ἐγώ ποτε
πρὸς σῆς ὁμαίμου καὶ κασιγνήτης λαβὼν
ἤνεγκα κἀξέσωσα κἀξεθρεψάμην
τοσόνδ' ἐς ἥβης, πατρὶ τιμωρὸν φόνου.
νῦν οὖν, Ὀρέστα καὶ σὺ φίλτατε ξένων
Πυλάδη, τί χρὴ δρᾶν, ἐν τάχει βουλευτέον·
ὡς ἡμῖν ἤδη λαμπρὸν ἡλίου σέλας
ἐῷα κινεῖ φθέγματ' ὀρνίθων σαφῆ,
μέλαινά τ' ἄστρων ἐκλέλοιπεν εὐφρόνη.
πρὶν οὖν τιν' ἀνδρῶν ἐξοδοιπορεῖν στέγης,

ξυναπτετον λόγοισιν· ὡς ἐνταῦθ' ἐμέν,
ἵν' οὐκέτ' ὀκνεῖν καιρός, ἀλλ' ἔργων ἀκμή.

ΟΡΕΣΤΗΣ.

ὦ φίλτατ' ἀνδρῶν προσπόλων, ὡς μοι σαφῆ
σημεῖα φαίνεις ἐσθλὸς εἰς ἡμᾶς γεγώς.
ὥσπερ γὰρ ἵππος εὐγενής, κᾂν ᾖ γέρων,
ἐν τοῖσι δεινοῖς θυμὸν οὐκ ἀπώλεσεν,
ἀλλ' ὀρθὸν οὖς ἵστησιν, ὡσαύτως δὲ σὺ
ἡμᾶς τ' ὀτρύνεις καὐτὸς ἐν πρώτοις ἕπει.
τοιγὰρ τὰ μὲν δόξαντα δηλώσω· σὺ δὲ
ὀξεῖαν ἀκοὴν τοῖς ἐμοῖς λόγοις δίδου,
εἰ μή τι καιροῦ τυγχάνω, μεθάρμοσον.
ἐγὼ γὰρ ἡνίχ' ἱκόμην τὸ Πυθικὸν
μαντεῖον, ὡς μάθοιμ', ὅτῳ τρόπῳ πατρὶ
δίκας ἀροίμην τῶν φονευσάντων πάρα,
χρῇ μοι τοιαῦθ' ὁ Φοῖβος, ὧν πεύσει τάχα·
ἄσκευον αὐτὸν ἀσπίδων τε καὶ στρατοῦ
δόλοισι κλέψαι χειρὸς ἐνδίκους σφαγάς.
ὅτ' οὖν τοιόνδε χρησμὸν εἰσηκούσαμεν,
σὺ μὲν μολών, ὅταν σε καιρὸς εἰσάγῃ,
δόμων ἔσω τῶνδ', ἴσθι πᾶν τὸ δρώμενον,
ὅπως ἂν εἰδὼς ἡμὶν ἀγγείλῃς σαφῆ.
οὐ γάρ σε μὴ γήρᾳ τε καὶ χρόνῳ μακρῷ
γνῶσ'· οὐδ' ὑποπτεύσουσιν ὧδ' ἠνθισμένον.
λόγῳ δὲ χρῶ τοιῷδ', ὅτι ξένος μὲν εἶ
Φωκέως παρ' ἀνδρὸς Φανοτέως ἥκων· ὁ γὰρ
μέγιστος αὐτοῖς τυγχάνει δορυξένων.
ἄγγελλε δ' ὅρκον προστιθείς, ὀθούνεκα
τέθνηκ' Ὀρέστης ἐξ ἀναγκαίας τύχης,
ἅθλοισι Πυθικοῖσιν ἐκ τροχηλάτων
δίφρων κυλισθείς· ὧδ' ὁ μῦθος ἑστάτω.

ἡμεῖς δὲ πατρὸς τύμβον, ὡς ἐφίετο,
λοιβαῖσι πρῶτον καὶ καρατόμοις χλιδαῖς
στέψαντες, εἶτ' ἄψορρον ἥξομεν πάλιν,
κύτωμα χαλκόπλευρον ἡρμένοι χεροῖν,
ὃ καὶ σὺ θάμνοις οἶσθά μοι κεκρυμμένον,
ὅπως λόγῳ κλέπτοντες ἡδεῖαν φάτιν
φέρωμεν αὐτοῖς, τοὐμὸν ὡς ἔρρει δέμας
φλογιστὸν ἤδη καὶ κατηνθρακωμένον.
τί γάρ με λυπεῖ τοῦθ', ὅταν λόγῳ θανὼν
ἔργοισι σωθῶ κἀξενέγκωμαι κλέος;
δοκῶ μέν, οὐδὲν ῥῆμα σὺν κέρδει κακόν.
ἤδη γὰρ εἶδον πολλάκις καὶ τοὺς σοφοὺς
λόγῳ μάτην θνήσκοντας· εἶθ', ὅταν δόμους
ἔλθωσιν αὖθις, ἐκτετίμηνται πλέον.
ὡς κἄμ' ἐπαυχῶ τῆσδε τῆς φήμης ἄπο
δεδορκότ' ἐχθροῖς ἄστρον ὡς λάμψειν ἔτι.
ἀλλ' ὦ πατρῴα γῆ θεοί τ' ἐγχώριοι,
δέξασθέ μ' εὐτυχοῦντα ταῖσδε ταῖς ὁδοῖς,
σύ τ' ὦ πατρῷον δῶμα· σοῦ γὰρ ἔρχομαι
δίκῃ καθαρτὴς πρὸς θεῶν ὡρμημένος·
καὶ μή μ' ἄτιμον τῆσδ' ἀποστείλητε γῆς,
ἀλλ' ἀρχέπλουτον καὶ καταστάτην δόμων.
εἴρηκα μέν νυν ταῦτα· σοὶ δ' ἤδη, γέρον,
τὸ σὸν μελέσθω βάντι φρουρῆσαι χρέος.
νῷν δ' ἔξιμεν· καιρὸς γάρ, ὅσπερ ἀνδράσιν
μέγιστος ἔργου παντός ἐστ' ἐπιστάτης.

ΗΛΕΚΤΡΑ (за сценой).

ἰώ μοί μοι.

ΠΑΙ. καὶ μὴν θυρῶν ἔδοξα προσπόλων τινὸς
ὑποστενούσης ἔνδον αἰσθέσθαι, τέκνον.
ἆρ' ἐστὶν ἡ δύστηνος Ἠλέκτρα; θέλεις

μείνωμεν αὐτοῦ κἀπακούσωμεν γόων;

ΟΡ. ἥκιστα· μηδὲν πρόσθεν ἢ τὰ Λοξίου
πειρώμεθ' ἔρδειν κἀπὸ τῶνδ' ἀρχηγετεῖν,
πατρὸς χέοντες λουτρά· ταῦτα γὰρ φέρειν
νίκην τε φημὶ καὶ κράτος τῶν δρωμένων.

(Ор-ъ, Пил-ъ и восп-ль уходятъ съ лѣвой стороны. Выходитъ Электра).

2-ая сцена. Монодія 86—120.

ΗΛΕΚΤΡΑ.

σύστημα.

ὦ φάος ἀγνὸν
καὶ γῆς ἰσόμοιρ' ἀήρ, ὥς μοι
πολλὰς μὲν θρήνων ᾠδάς,
πολλὰς δ' ἀντήρεις ἤσθου
στέρνων πληγὰς αἱμασσομένων,
ὁπόταν ὀνοφερὰ νὺξ ὑπολειφθῇ·
τὰ δὲ παννυχίδων ἤδη στυγεραὶ
ξυνίσασ' εὐναὶ μογερῶν οἴκων,
ὅσα τὸν δύστηνον ἐμὸν θρηνῶ
πατέρ', ὃν κατὰ μὲν βάρβαρον αἶαν
φοίνιος Ἄρης οὐκ ἐξένισεν,
μήτηρ δ' ἡμὴ χὼ κοινολεχὴς
Αἴγισθος, ὅπως δρῦν ὑλοτόμοι,
σχίζουσι κάρα φονίῳ πελέκει.
κοὐδεὶς τούτων οἶκτος φέρεται,
σοῦ, πάτερ, οὕτως
αἰκῶς οἰκτρῶς τε θανόντος.

ἀντισύστημα.

ἀλλ' οὐ μὲν δὴ
λήξω θρήνων στυγερῶν τε γόων,
ἔστ' ἂν λεύσσω παμφεγγεῖς

ῥιπάς, λεύσσω δὲ τόδ' ἦμαρ,
μὴ οὐ, τεκνολέτειρ' ὥς τις ἀηδών,
ἐπὶ κωκυτῷ τῶνδε πατρῴων
πρὸ θυρῶν ἠχὼ πᾶσι προφωνεῖν·
ὦ δῶμ' Ἀιδου καὶ Περσεφόνης,
ὦ χθόνι' Ἑρμῆ καὶ πότνι' Ἀρά,
σεμναί τε θεῶν παῖδες Ἐρινύες,
αἳ τοὺς ἀδίκως θνήσκοντας ὁρᾶθ',
αἳ τοὺς εὐνὰς ὑποκλεπτομένους,
ἔλθετ', ἀρήξατε, τίσασθε πατρὸς
φόνον ἡμετέρου, καί μοι τὸν ἐμὸν
πέμψατ' ἀδελφόν· μούνη γὰρ ἄγειν
οὐκέτι σωκῶ
λύπης ἀντίρροπον ἄχθος.

ΚΟΜΜΑΤΙΚΗ ΠΑΡΟΔΟΣ 121—250.

Хоръ микенскихъ дѣвицъ, подругъ Эл-ы, входитъ съ правой стороны.

στροφὴ α'.

ΧΟ. ὦ παῖ, παῖ δυστανοτάτας
Ἠλέκτρα ματρός, τίν' ἀεὶ
τάκεις ὧδ' ἀκόρεστον οἰμωγὰν
τὸν πάλαι ἐκ δολερᾶς ἀθεώτατα
ματρὸς ἁλόντ' ἀπάταις Ἀγαμέμνονα
κακᾷ τε χειρὶ πρόδοτον; ὡς ὁ τάδε πορὼν
ὄλοιτ, εἴ μοι θέμις τάδ' αὐδᾶν.
ΗΛ. ὦ γενέθλα γενναίων,
ἥκετ' ἐμῶν καμάτων παραμύθιον.
οἶδά τε καὶ ξυνίημι τάδ', οὔ τί με
φυγγάνει, οὐδ' ἐθέλω προλιπεῖν τόδε,
μὴ οὐ τὸν ἐμὸν στενάχειν πατέρ' ἄθλιον.
ἀλλ' ὦ παντοίας φιλότητος ἀμειβόμεναι χάριν,

ἐᾶτέ μ' ὧδ' ἀλύειν,
αἰαῖ, ἰκνοῦμαι.

ἀντιστροφὴ α'.

ΧΟ. ἀλλ' οὗτοι τόν γ' ἐς Ἅιδα
παγκοίνου λίμνας πατέρ' ἀν-
στάσεις οὔτε γόοις οὔτε λιταῖσιν·
ἀλλ' ἀπὸ τῶν μετρίων ἐπ' ἀμήχανον
ἄλγος ἀεὶ στενάχουσα διόλλυσαι,
ἐν οἷς ἀνάλυσίς ἐστιν οὐδεμία κακῶν.
τί μοι τῶν δυσφόρων ἐφίει;
ΗΛ. νήπιος, ὃς τῶν οἰκτρῶς
οἰχομένων γονέων ἐπιλάθεται.
ἀλλ' ἐμέ γ' ἁ στονόεσσ' ἄραρεν φρένας,
ἃ Ἴτυν, αἰὲν Ἴτυν ὀλοφύρεται,
ὄρνις ἀτυζομένα, Διὸς ἄγγελος.
ἰὼ παντλάμων Νιόβα, σὲ δ' ἔγωγε νέμω θεόν,
ἄτ' ἐν τάφῳ πετραίῳ
αἰὲν δακρύεις.

στροφὴ β'.

ΧΟ. οὗτοι σοὶ μούνᾳ, τέκνον,
ἄχος ἐφάνη βροτῶν,
πρὸς ὅ τι σὺ τῶν ἔνδον εἶ περισσά,
οἷς ὁμόθεν εἶ καί γονᾷ ξύναιμος,
οἷα Χρυσόθεμις ζώει καὶ Ἰφιάνασσα,
κρυπτᾷ τ' ἀχέων ἐν ἥβᾳ
ὄλβιος, ὃν ἁ κλεινὰ
γᾶ ποτε Μυκηναίων
δέξεται εὐπατρίδαν, Διὸς εὔφρονι
βήματι μολόντα τάνδε γᾶν Ὀρέσταν.
ΗΛ. ὃν γ' ἐγὼ ἀκάματα προσμένουσ', ἄτεκνος,
τάλαιν', ἀνύμφευτος αἰὲν οἰχνῶ,

135—165

δάκρυσι μυδαλέα, τὸν ἀνήνυτον
οἶτον ἔχουσα κακῶν· ὁ δὲ λάθεται
ὧν τ' ἔπαθ' ὧν τ' ἐδάη. τί γὰρ οὐκ ἐμοὶ
ἔρχεται ἀγγελίαις ἀπατῶν μόνον;
ἀεὶ μὲν γὰρ ποθεῖ,
ποθῶν δ' οὐκ ἀξιοῖ φανῆναι.

ἀντιστροφὴ β'.

ΧΟ. θάρσει μοι, θάρσει, τέκνον·
ἔτι μέγας οὐρανῷ
Ζεύς, ὃς ἐφορᾷ πάντα καὶ κρατύνει·
ᾧ τὸν ὑπεραλγῆ χόλον νέμουσα
μήθ' οἷς ἐχθαίρεις ὑπεράχθεο μήτ' ἐπιλάθου.
χρόνος γὰρ εὐμαρὴς θεός.
οὔτε γὰρ ὁ τὰν Κρῖσαν
βούνομον ἔχων ἀκτὰν
παῖς Ἀγαμεμνονίδας ἀπερίτροπος
οὔθ' ὁ παρὰ τὸν Ἀχέροντα θεὸς ἀνάσσων.

ΗΛ. ἀλλ' ἐμὲ μὲν ὁ πολὺς ἀπολέλοιπεν ἤδη
βίοτος ἀνέλπιστος, οὐδ' ἔτ' ἀρκῶ·
ἄτις ἄνευ τεκέων κατατάκομαι,
ἃς φίλος οὔτις ἀνὴρ ὑπερίσταται,
ἀλλ' ἀπερεί τις ἔποικος ἀναξία
οἰκονομῶ θαλάμους πατρός, ὧδε μὲν
ἀεικεῖ σὺν στολᾷ,
κεναῖς δ' ἀμφίσταμαι τραπέζαις.

στροφὴ γ'.

ΧΟ. οἰκτρὰ μὲν νόστοις αὐδά,
οἰκτρὰ δ' ἐν κοίταις πατρῴαις
ὅτε παγχάλκων ἀνταία

γενύων ὡρμάθη πλαγά.
ἔρος ἦν ὁ φράσας, δόλος ὁ κτείνας,
δεινὰν δεινῶς προφυτεύσαντες
μορφάν, εἴτ' οὖν θεὸς εἴτε βροτῶν
ἦν ὁ ταῦτα πράσσων.

ΗΛ. ὦ πασᾶν κείνα πλέον ἀμέρα
ἐλθοῦσ' ἐχθίστα δή μοι·
ὦ νύξ, ὦ δείπνων ἀρρήτων
ἔκπαγλ' ἄχθη·
τοῖς ἐμὸς ἴδε πατὴρ
θανάτους αἰκεῖς διδύμαιν χειροῖν,
αἳ τὸν ἐμὸν εἷλον βίον
πρόδοτον, αἳ μ' ἀπώλεσαν·
οἷς θεὸς ὁ μέγας Ὀλύμπιος
ποίνιμα πάθεα παθεῖν πόροι,
μηδέ ποτ' ἀγλαΐας ἀπονα ίατο
τοιάδ' ἀνύσαντες ἔργα.

ἀντιστροφὴ γ'.

ΧΟ. φράζου μὴ πόρσω φωνεῖν.
οὐ γνώμαν ἴσχεις, ἐξ οἵων
τὰ παρόντ' οἰκείας εἰς ἄτας
ἐμπίπτεις οὕτως αἰκῶς;
πολὺ γάρ τι κακῶν ὑπερεκτήσω,
σᾷ δυσθύμῳ τίκτουσ' ἀεὶ
ψυχᾷ πολέμους τῷ τοῖς δυνατοῖς
οὐκ ἀρεστὰ πράσσειν.

ΗΛ. δεινοῖς ἠναγκάσθην, δεινοῖς·
ἔξοιδ', οὐ λάθει μ' ὀργά.
ἀλλ' ἐν γὰρ δεινοῖς οὐ σχήσω
ταύτας ἄτας,
ὄφρα με βίος ἔχῃ.

τίνι γάρ ποτ' ἄν, ὦ φιλία γενέθλα,
πρόσφορον ἀκούσαιμ' ἔπος,
τίνι φρονοῦντι καίρια;
ἄνετέ μ', ἄνετε, παράγοροι·
τάδε γὰρ ἄλυτα κεκλήσεται,
οὐδέ ποτ' ἐκ καμάτων ἀποπαύσομαι
ἀνάριθμος ὧδε θρήνων.

ἐπῳδός.

ΧΟ. ἀλλ' οὖν εὐνοίᾳ γ' αὐδῶ,
μάτηρ ὡσεί τις πιστά,
μὴ τίκτειν σ' ἄταν ἄταις.

ΗΛ. καὶ τί μέτρον κακότητος ἔφυ; φέρε,
πῶς ἐπὶ τοῖς φθιμένοις ἀμελεῖν καλόν;
ἐν τίνι τοῦτ' ἔβλαστ' ἀνθρώπων;
μήτ' εἴην ἔντιμος τούτοις
μήτ', εἴ τῳ πρόσκειμαι χρηστῷ,
ξυνναίοιμ' εὔκηλος, γονέων
ἐκτίμους ἴσχουσα πτέρυγας
ὀξυτόνων γόων.
εἰ γὰρ ὁ μὲν θανὼν γᾶ τε καὶ οὐδὲν ὢν
κείσεται τάλας,
οἳ δὲ μὴ πάλιν
δώσουσ' ἀντιφόνους δίκας,
ἔρροι τ' ἂν αἰδὼς
ἁπάντων τ' εὐσέβεια θνατῶν.

ΕΠΕΙΣΟΔΙΟΝ α΄ 251—471.

Электра, Хрисоѳемида, хоръ.

ΧΟ. ἐγὼ μέν, ὦ παῖ, καὶ τὸ σὸν σπεύδουσ' ἅμα
καὶ τοὐμὸν αὐτῆς ἦλθον· εἰ δὲ μὴ καλῶς

λέγω, σὺ νίκα· σοὶ γὰρ ἐψόμεσθ' ἅμα.
ΗΛ. αἰσχύνομαι μέν, ὦ γυναῖκες, εἰ δοκῶ
πολλοῖσι θρήνοις δυσφορεῖν ὑμῖν ἄγαν·
ἀλλ' ἡ βία γὰρ ταῦτ' ἀναγκάζει με δρᾶν,
σύγγνωτε. πῶς γὰρ ἥτις εὐγενὴς γυνή,
πατρῷ' ὁρῶσα πήματ', οὐ δρᾴη τάδ' ἄν,
ἀγὼ κατ' ἦμαρ καὶ κατ' εὐφρόνην ἀεὶ
θάλλοντα μᾶλλον ἢ καταφθίνονθ' ὁρῶ;
ἥ πρῶτα μὲν τὰ μητρός, ἥ μ' ἐγείνατο,
ἔχθιστα συμβέβηκεν· εἶτα δώμασιν
ἐν τοῖς ἐμαυτῆς τοῖς φονεῦσι τοῦ πατρὸς
ξύνειμι κἀκ τῶνδ' ἄρχομαι, κἀκ τῶνδέ μοι
λαβεῖν θ' ὁμοίως καὶ τὸ τητᾶσθαι πέλει.
ἔπειτα ποίας ἡμέρας δοκεῖς μ' ἄγειν,
ὅταν θρόνοις Αἴγισθον ἐνθακοῦντ' ἴδω
τοῖσιν πατρῴοις, εἰσίδω δ' ἐσθήματα
φοροῦντ' ἐκείνῳ ταὐτὰ καὶ παρεστίους
σπένδοντα λοιβάς, ἔνθ' ἐκεῖνον ὤλεσεν,
ἴδω δὲ τούτων τὴν τελευταίαν ὕβριν,
τὸν αὐτοέντην ἡμὶν ἐν κοίτῃ πατρὸς
ξὺν τῇ ταλαίνῃ μητρί, μητέρ' εἰ χρεὼν
ταύτην προσαυδᾶν τῷδε συγκοιμωμένην·
ἢ δ' ὧδε τλήμων, ὥστε τῷ μιάστορι
ξύνεστ', Ἐρινὺν οὖτιν' ἐκφοβουμένη·
ἀλλ' ὥσπερ ἐγγελῶσα τοῖς πτοουμένοις,
εὑροῦσ' ἐκείνην ἡμέραν, ἐν ᾗ τότε
πατέρα τὸν ἀμὸν ἐκ δόλου κατέκτανεν,
ταύτῃ χοροὺς ἵστησι καὶ μηλοσφαγεῖ
θεοῖσιν ἔμμην' ἱερὰ τοῖς σωτηρίοις.
ἐγὼ δ' ὁρῶσα δύσμορος κατὰ στέγας
κλαίω τέτηκα, κἀπικωκύω πατρὸς
τὴν δυστάλαιναν δαῖτ' ἐπωνομασμένην
αὐτὴ πρὸς αὑτήν· οὐδὲ γὰρ κλαῦσαι πάρα

τοσόνδ', ὅσον μοι θυμὸς ἡδονὴν φέρει.
αὕτη γὰρ ἡ λόγοισι γενναία γυνὴ
φωνοῦσα τοιάδ' ἐξονειδίζει κακά·
ὦ δύσθεον μίσημα, σοὶ μόνῃ πατὴρ
τέθνηκεν, ἄλλος δ' οὔτις ἐν πένθει βροτῶν·
κακῶς ὄλοιο, μηδέ σ' ἐκ γόων ποτὲ
τῶν νῦν ἀπαλλάξειαν οἱ κάτω θεοί.
τάδ' ἐξυβρίζει, πλὴν ὅταν κλύῃ τινὸς
ἥξοντ' Ὀρέστην· τηνικαῦτα δ' ἐμμανὴς
βοᾷ παρασταῖσ'· οὐ σύ μοι τῶνδ' αἰτία;
οὐ σὸν τόδ' ἐστὶ τοὔργον, ἥτις ἐκ χερῶν
κλέψασ' Ὀρέστην τῶν ἐμῶν ὑπεξέθου;
ἀλλ' ἴσθι τοι τίσουσά γ' ἀξίαν δίκην.
τοιαῦθ' ὑλακτεῖ· σὺν δ' ἐποτρύνει πέλας
ὁ κλεινὸς αὐτῇ ταὐτὰ νυμφίος παρών,
ὁ πάντ' ἄναλκις οὗτος; ἡ πᾶσα βλάβη,
ὁ σὺν γυναιξὶ τὰς μάχας ποιούμενος.
ἐγὼ δ' Ὀρέστην τῶνδε προσμένουσ' ἀεὶ
παυστῆρ' ἐφήξειν ἡ τάλαιν' ἀπόλλυμαι.
μέλλων γὰρ ἀεὶ δρᾶν τι τὰς οὔσας τέ μοι
καὶ τὰς ἀπούσας ἐλπίδας διέφθορεν.
ἐν οὖν τοιούτοις οὔτε σωφρονεῖν, φίλαι,
οὔτ' εὐστομεῖν πάρεστιν· ἀλλ' ἔν τοι κακοῖς
πολλὴ ἐστ' ἀνάγκη κἀπιτηδεύειν κακά.

ΧΟ. φέρ' εἰπέ, πότερον ὄντος Αἰγίσθου πέλας
λέγεις τάδ' ἡμῖν ἢ βεβῶτος ἐκ δόμων;

ΗΛ. ἦ κάρτα· μὴ δόκει μ' ἄν, εἴπερ ἦν πέλας,
θυραῖον οἰχνεῖν· νῦν δ' ἀγροῖσι τυγχάνει.

ΧΟ. ἦ τἂν ἐγὼ θαρσοῦσα μᾶλλον ἐς λόγους
τοὺς σοὺς ἱκοίμην, εἴπερ ὧδε ταῦτ' ἔχει.

ΗΛ. ὡς νῦν ἀπόντος ἱστόρει, τί σοι φίλον.

ΧΟ. καὶ δή σ' ἐρωτῶ· τοῦ κασιγνήτου τί φῄς,
ἥξοντος ἢ μέλλοντος; εἰδέναι θέλω.

ΗΛ. φησίν γε, φάσκων δ' οὐδέν, ὧν λέγει, ποεῖ.
ΧΟ. φιλεῖ γὰρ ὀκνεῖν πρᾶγμ' ἀνὴρ πράσσων μέγα.
ΗΛ. καὶ μὴν ἔγωγ' ἔσφσ' ἐκεῖνον οὐκ ὄκνῳ.
ΧΟ. θάρσει· πέφυκεν ἐσθλός, ὥστ' ἀρκεῖν φίλοις.
ΗΛ. πέποιθ', ἐπεί τἂν οὐ μακρὰν ἔζων ἐγώ.
ΧΟ. μὴ νῦν ἔτ' εἴπῃς μηδέν· ὡς δόμων ὁρῶ
τὴν σὴν ὅμαιμον, ἐκ πατρὸς ταὐτοῦ φύσιν,
Χρυσόθεμιν, ἔκ τε μητρός, ἐντάφια χεροῖν
φέρουσαν, οἷα τοῖς κάτω νομίζεται.

ΧΡΥΣΟΘΕΜΙΣ.

τίν' αὖ σὺ τήνδε πρὸς θυρῶνος ἐξόδοις
ἑστῶσα φωνεῖς, ὦ κασιγνήτη, φάτιν;
κοὐδ' ἐν χρόνῳ μακρῷ διδαχθῆναι θέλεις
θυμῷ ματαίῳ μὴ χαρίζεσθαι κενά.
καίτοι τοσοῦτόν γ' οἶδα κἀμαυτήν, ὅτι
ἀλγῶ ἐπὶ τοῖς παροῦσιν· ὥστ' ἄν, εἰ σθένος
λάβοιμι, δηλώσαιμ' ἄν, οἷ' αὐτοῖς φρονῶ.
νῦν δ' ἐν κακοῖς μοι πλεῖν ὑφειμένῃ δοκεῖ,
καὶ μὴ δοκεῖν μὲν δρᾶν τι, πημαίνειν δὲ μή.
τοιαῦτ', ἀδελφή, καὶ σὲ βούλομαι ποεῖν.
καίτοι τὸ μὲν δίκαιον οὐχ ᾗ ἐγὼ λέγω,
ἀλλ' ᾗ σὺ κρίνεις· εἰ δ' ἐλευθέραν με δεῖ
ζῆν, τῶν κρατούντων ἐστὶ πάντ' ἀκουστέα.
ΗΛ. δεινόν γέ σ' οὖσαν πατρός, οὗ σὺ παῖς ἔφυς,
κείνου λελῆσθαι, τῆς δὲ τικτούσης μέλειν.
ἅπαντα γάρ σοι τἀμὰ νουθετήματα
κείνης διδακτά, κοὐδὲν ἐκ σαυτῆς λέγεις.
ἔπειθ' ἑλοῦ γε θάτερ', ἢ φρονεῖν κακῶς
ἢ τῶν φίλων φρονοῦσα μὴ μνήμην ἔχειν·
ἥτις λέγεις μὲν ἀρτίως, ὡς εἰ λάβοις
σθένος, τὸ τούτων μῖσος ἐκδείξειας ἄν·

ἐμοῦ δὲ πατρὶ πάντα τιμωρουμένης
οὔτε ξυνέρδεις τήν τε δρῶσαν ἐκτρέπεις.
οὐ ταῦτα πρὸς κακοῖσι δειλίαν ἔχει;
ἐπεὶ δίδαξον, ἢ μάθ' ἐξ ἐμοῦ, τί μοι
κέρδος γένοιτ' ἂν τῶνδε λῆξάσῃ γόων;
οὐ ζῶ; κακῶς μέν, οἶδ', ἀπαρκούντως δ' ἐμοί.
λυπῶ δὲ τούτους, ὥστε τῷ τεθνηκότι
τιμὰς προσάπτειν, εἴ τις ἔστ' ἐκεῖ χάρις.
σὺ δ' ἡμὶν ἡ μισοῦσα μισεῖς μὲν λόγῳ,
ἔργῳ δὲ τοῖς φονεῦσι τοῦ πατρὸς ξύνει.
ἐγὼ μὲν οὖν οὐκ ἄν ποτ', οὐδ' εἴ μοι τὰ σὰ
μέλλοι τις οἴσειν δῶρ', ἐφ' οἷσι νῦν χλιδᾷς,
τούτοις ὑπεικάθοιμι· σοὶ δὲ πλουσία
τράπεζα κείσθω καὶ περιρρείτω βίος.
ἐμοὶ γὰρ ἔστω τοὐμὲ μὴ λυπεῖν μόνον
βόσκημα· τῆς σῆς δ' οὐκ ἐρῶ τιμῆς τυχεῖν,
οὐδ' ἂν σὺ σώφρων γ' οὖσα. νῦν δ' ἐξὸν πατρὸς
πάντων ἀρίστου παῖδα κεκλῆσθαι, καλοῦ
τῆς μητρός· οὕτω γὰρ φανεῖ πλεῖστον κακή,
θανόντα πατέρα καὶ φίλους προδοῦσα σούς.

ΧΟ. μηδὲν πρὸς ὀργήν, πρὸς θεῶν· ὡς τοῖς λόγοις
ἔνεστιν ἀμφοῖν κέρδος, εἰ σὺ μὲν μάθοις
τοῖς τῆσδε χρῆσθαι, τοῖς δὲ σοῖς αὖτη πάλιν.

ΧΡ. ἐγὼ μέν, ὦ γυναῖκες, ἠθάς εἰμί πως
τῶν τῆσδε μύθων· οὐδ' ἂν ἐμνήσθην ποτέ,
εἰ μὴ κακὸν μέγιστον εἰς αὐτὴν ἰὸν
ἤκουσ', ὃ ταύτην τῶν μακρῶν σχήσει γόων.

ΗΛ. φέρ' εἰπὲ δὴ τὸ δεινόν· εἰ γὰρ τῶνδέ μοι
μεῖζόν τι λέξεις, οὐκ ἂν ἀντείποιμ' ἔτι.

ΧΡ. ἀλλ' ἐξερῶ σοι πᾶν, ὅσον κάτοιδ' ἐγώ.
μέλλουσι γάρ σ', εἰ τῶνδε μὴ λήξεις γόων,
ἐνταῦθα πέμψειν, ἔνθα μηκέθ' ἡλίου
φέγγος προσόψει, ζῶσα δ' ἐν κατηρεφεῖ

στέγη πόλεως τῆσδ' ἐκτὸς ὑμνήσεις κακά.
πρὸς ταῦτα φράζου, κοῦ με μή ποθ' ὕστερον
παθοῦσα μέμψῃ· νῦν γὰρ ἐν καλῷ φρονεῖν.
ΗΛ. ἦ ταῦτα γάρ με καὶ βεβούλευνται ποεῖν;
ΧΡ. μάλισθ'· ὅταν περ οἴκαδ' Αἴγισθος μόλῃ.
ΗΛ. ἀλλ' ἐξίκοιτο τοῦδέ γ' εἵνεκ' ἐν τάχει.
ΧΡ. τίν', ὦ τάλαινα, τόνδ' ἐπηράσω λόγον;
ΗΛ. ἐλθεῖν ἐκεῖνον, εἴ τι τῶνδε δρᾶν νοεῖ.
ΧΡ. ὅπως πάθῃς τί χρῆμα; ποῦ ποτ' εἶ φρενῶν;
ΗΛ. ὅπως ἀφ' ὑμῶν ὡς προσωτάτω φύγω.
ΧΡ. βίου δὲ τοῦ παρόντος οὐ μνείαν ἔχεις;
ΗΛ. καλὸς γὰρ οὑμὸς βίοτος ὥστε θαυμάσαι.
ΧΡ. ἀλλ' ἦν ἄρ, εἰ σύ γ' εὖ φρονεῖν ἠπίστασο.
ΗΛ. μή μ' ἐκδίδασκε τοῖς φίλοις εἶναι κακήν.
ΧΡ. ἀλλ' οὐ διδάσκω· τοῖς κρατοῦσι δ' εἰκαθεῖν.
ΗΛ. σὺ ταῦτα θώπευ'· οὐκ ἐμοὺς τρόπους λέγεις.
ΧΡ. καλόν γε μέντοι μὴ ἐξ ἀβουλίας πεσεῖν.
ΗΛ. πεσούμεθ', εἰ χρή, πατρὶ τιμωρούμενοι.
ΧΡ. πατὴρ δὲ τούτων, οἶδα, συγγνώμην ἔχει.
ΗΛ. ταῦτ' ἐστὶ τἄπη πρὸς κακῶν ἐπαινέσαι.
ΧΡ. σὺ δ' οὐχὶ πείσει καὶ συναινέσεις ἐμοί;
ΗΛ. οὐ δῆτα· μή πω νοῦ τοσόνδ' εἴην κενή.
ΧΡ. χωρήσομαί τἄρ', οἷπερ ἐστάλην ὁδοῦ.
ΗΛ. ποῖ δ' ἐμπορεύει; τῷ φέρεις τάδ' ἔμπυρα;
ΧΡ. μήτηρ με πέμπει πατρὶ τυμβεῦσαι χοάς.
ΗΛ. πῶς εἶπας; ἦ τῷ δυσμενεστάτῳ βροτῶν;
ΧΡ. ὃν ἔκταν' αὐτή· τοῦτο γὰρ λέξαι θέλεις.
ΗΛ. ἐκ τοῦ φίλων πεισθεῖσα; τῷ τοῦτ' ἤρεσεν;
ΧΡ. ἐκ δείματός του νυκτέρου, δοκεῖν ἐμοί.
ΗΛ. ὦ θεοὶ πατρῷοι, συγγένεσθέ γ' ἀλλὰ νῦν.
ΧΡ. ἔχεις τι θάρσος τοῦδε τοῦ τάρβους πέρι;
ΗΛ. εἴ μοι λέγοις τὴν ὄψιν, εἴποιμ' ἂν τότε.
ΧΡ. ἀλλ' οὐ κάτοιδα πλὴν ἐπὶ σμικρὸν φράσαι.

ΗΛ. λέγ' ἀλλὰ τοῦτο· πολλά τοι σμικροὶ λόγοι
ἔσφηλαν ἤδη καὶ κατώρθωσαν βροτούς.
ΧΡ. λόγος τις αὐτὴν ἔστιν εἰσιδεῖν πατρὸς
τοῦ σοῦ τε κἀμοῦ δευτέραν ὁμιλίαν
ἐλθόντος ἐς φῶς· εἶτα τόνδ' ἐφέστιον
πῆξαι λαβόντα σκῆπτρον, οὐφόρει ποτὲ
αὐτός, τὰ νῦν δ' Αἴγισθος· ἐκ δὲ τοῦδ' ἄνω
βλαστεῖν βρύοντα θαλλόν, ᾧ κατάσκιον
πᾶσαν γενέσθαι τὴν Μυκηναίων χθόνα.
τοιαῦτά του παρόντος, ἠνίχ' ἡλίῳ
δείκνυσι τοὔναρ, ἔκλυον ἐξηγουμένου.
πλείω δὲ τούτων οὐ κάτοιδα, πλὴν ὅτι
πέμπει με κείνη τοῦδε τοῦ φόβου χάριν.
πρός νυν θεῶν σε λίσσομαι τῶν ἐγγενῶν
ἐμοὶ πιθέσθαι μηδ' ἀβουλίᾳ πεσεῖν·
εἰ γάρ μ' ἀπώσει, σὺν κακῷ μέτει πάλιν.
ΗΛ. ἀλλ' ὦ φίλη, τούτων μέν, ὧν ἔχεις χεροῖν,
τύμβῳ προσάψῃς μηδέν· οὐ γάρ σοι θέμις
οὐδ' ὅσιον ἐχθρᾶς ἱστάναι κτερίσματα
γυναικὸς οὐδὲ λουτρὰ προσφέρειν πατρί·
ἀλλ' ἢ ῥοαῖσιν ἢ βαθυσκαφεῖ κόνει
κρύψον νιν, ἔνθα μή ποτ' εἰς εὐνὴν πατρὸς
τούτων πρόσεισι μηδέν· ἀλλ' ὅταν θάνῃ,
κειμήλι' αὐτῇ ταῦτα σῳζέσθω κάτω.
ἀρχὴν δ' ἄν, εἰ μὴ τλημονεστάτη γυνὴ
πασῶν ἔβλαστε, τάσδε δυσμενεῖς χοὰς
οὐκ ἄν ποθ', ὅν γ' ἔκτεινε, τῷδ' ἐπέστεφεν.
σκέψαι γάρ, εἰ σοι προσφιλῶς αὐτῇ δοκεῖ
γέρα τάδ' οὖν τάφοισι δέξεσθαι νέκυς,
ὑφ' ἧς θανὼν ἄτιμος, ὥστε δυσμενής,
ἐμασχαλίσθη, κἀπὶ λουτροῖσιν κάρᾳ
κηλῖδας ἐξέμαξεν. ἆρα μὴ δοκεῖς
λυτήρι' αὐτῇ ταῦτα τοῦ φόνου φέρειν;

οὐκ ἔστιν. ἀλλὰ ταῦτα μὲν μέθες· σὺ δὲ
τεμοῦσα κρατὸς βοστρύχων ἄκρας φόβας
κἀμοῦ ταλαίνης, σμικρὰ μὲν τάδ', ἀλλ' ὅμως
ἄχω, δὸς αὐτῷ, τήνδ' ἀλιπαρῆ τρίχα
καὶ ζῶμα τοὐμὸν οὐ χλιδαῖς ἠσκημένον.
αἰτοῦ δὲ προσπίτνουσα γῆθεν εὐμενῆ
ἡμῖν ἀρωγὸν αὐτὸν εἰς ἐχθροὺς μολεῖν,
καὶ παῖδ' Ὀρέστην ἐξ ὑπερτέρας χεροὸς
ἐχθροῖσιν αὐτοῦ ζῶντ' ἐπεμβῆναι ποδί,
ὅπως τὸ λοιπὸν αὐτὸν ἀφνεωτέραις
χερσὶ στέφωμεν ἢ τὰ νῦν δωρούμεθα.
οἶμαι μὲν οὖν, οἶμαί τι κἀκείνῳ μέλον
πέμψαι τάδ' αὐτῇ δυσπρόσοπτ' ὀνείρατα·
ὅμως δ', ἀδελφή, σοί θ' ὑπούργησον τάδε
ἐμοί τ' ἀρωγά, τῷ τε φιλτάτῳ βροτῶν
πάντων, ἐν Ἅιδου κειμένῳ κοινῷ πατρί.

ΧΟ. πρὸς εὐσέβειαν ἡ κόρη λέγει· σὺ δὲ
εἰ σωφρονήσεις, ὦ φίλη, δράσεις τάδε.

ΧΡ. δράσω· τὸ γὰρ δίκαιον οὐκ ἔχει λόγον
δυοῖν ἐρίζειν, ἀλλ' ἐπισπεύδειν τὸ δρᾶν.
πειρωμένῃ δὲ τῶνδε τῶν ἔργων ἐμοὶ
σιγὴ παρ' ὑμῶν, πρὸς θεῶν, ἔστω, φίλαι·
ὡς εἰ τάδ' ἡ τεκοῦσα πεύσεται, πικρὰν
δοκῶ με πεῖραν τήνδε τολμήσειν ἔτι.

(Хр-а уходитъ къ могилѣ отца, Эл-а остается на сценѣ).

ΣΤΑΣΙΜΟΝ α' 472—515.

Χορός.

στροφή.

εἰ μὴ ἐγὼ παράφρων μάντις ἔφυν καὶ
γνώμας λειπομένα σοφᾶς,
εἶσιν ἁ πρόμαντις

δίκα, δίκαια φερομένα χεροῖν κράτη·
μέτεισιν, ὦ τέκνον, οὐ μακροῦ χρόνου.
ὕπεστί μοι θράσος,
ἀδυπνόων κλύουσαν
ἀρτίως ὀνειράτων·
οὐ γάρ ποτ' ἀμναστεῖ σ' ὁ φύσας Ἑλλάνων ἄναξ
οὐδ' ἁ παλαιὰ χαλκόπλακτος ἀμφάκης γένυς,
ἅ νιν κατέπεφνεν αἰσχίσταις ἐν αἰκίαις.

ἀντιστροφή.

ἥξει καὶ πολύπους καὶ πολύχειρ ἁ
δεινοῖς κρυπτομένα λόχοις
χαλκόπους Ἐρινύς.
ἄλεκτρ' ἄνυμφα γὰρ ἐπέβα μιαιφόνων
γάμων ἁμιλλήμαθ', οἷσιν οὐ θέμις.
πρὸ τῶνδέ τοί μ' ἔχει
*** μήποθ' ἡμῖν
ἀψεγὲς πελᾶν τέρας
τοῖς ὁρῶσι καὶ συνδρῶσιν. ἦ τοι μαντεῖαι βροτῶν
οὐκ εἰσὶν ἐν δεινοῖς ὀνείροις οὐδ' ἐν θεσφάτοις,
εἰ μὴ τόδε φάσμα νυκτὸς εὖ κατασχήσει.

ἐπῳδός.

ὦ Πέλοπος ἁ πρόσθεν
πολύπονος ἱππεία,
ὡς ἔμολες αἰανὴς
τᾷδε γᾷ.
εὖτε γὰρ ὁ ποντισθεὶς
Μυρτίλος ἐκοιμάθη,
παγχρυσέων δίφρων
δύστανος αἰκίαις

πρόρριζος ἐκριφθείς,
οὔτι πω
ἐξέλιπε τούσδ' οἴκους;
πολύπονος αἰκία. 515

ΕΠΕΙΣΟΔΙΟΝ β' 516—1057.

1-ая сцена. Клитемнестра (выходитъ изъ дворца съ служанкой, которая держитъ корзину съ плодами, назначенными для принесенія въ жертву Аполлону по случаю обезпокоившаго царицу сна), Электра, хоръ, воспитатель.

516—822.

ΚΛΥΤΑΙΜΝΗΣΤΡΑ.

ἀνειμένη μέν, ὡς ἔοικας, αὖ στρέφει·
οὐ γὰρ πάρεστ' Αἴγισθος, ὅς σ' ἐπεῖχ' ἀεὶ
μή τοι θυραίαν γ' οὖσαν αἰσχύνειν φίλους·
νῦν δ', ὡς ἄπεστ' ἐκεῖνος, οὐδὲν ἐντρέπει
ἐμοῦ γε. καίτοι πολλὰ πρὸς πολλούς με δὴ 520
ἐξεῖπας, ὡς τραχεῖα καὶ πέρα δίκης
ἄρχω καθυβρίζουσα καὶ σὲ καὶ τὰ σά.
ἐγὼ δ' ὕβριν μὲν οὐκ ἔχω, κακῶς δέ σε
λέγω κακῶς κλύουσα πρὸς σέθεν θαμά.
πατὴρ γάρ, οὐδὲν ἄλλο, σοὶ πρόσχημ' ἀεί, 525
ὡς ἐξ ἐμοῦ τέθνηκεν. ἐξ ἐμοῦ· καλῶς
ἔξοιδα· τῶνδ' ἄρνησις οὐκ ἔνεστί μοι·
ἡ γὰρ Δίκη νιν εἶλεν, οὐκ ἐγὼ μόνη·
ἦ χρῆν σ' ἀρήγειν, εἰ φρονοῦσ' ἐτύγχανες.
ἐπεὶ πατὴρ σός, οὗτος, ὃν θρηνεῖς ἀεί, 530
τὴν σὴν ὅμαιμον μοῦνος Ἑλλήνων ἔτλη
θῦσαι θεοῖσιν, οὐκ ἴσον καμὼν ἐμοὶ
λύπης, ὅτ' ἔσπειρ', ὥσπερ ἡ τίκτουσ' ἐγώ.
εἶεν, δίδαξον δή με, τοῦ χάριν τίνων
ἔθυσεν αὐτήν; πότερον Ἀργείων ἐρεῖς; 535
ἀλλ' οὐ μετῆν αὐτοῖσι τήν γ' ἐμὴν κτανεῖν.

ἀλλ' ἀντ' ἀδελφοῦ δῆτα Μενέλεω κτανὼν
τἄμ', οὐκ ἔμελλεν τῶνδέ μοι δώσειν δίκην;
πότερον ἐκείνῳ παῖδες οὐκ ἦσαν διπλοῖ,
οὓς τῆσδε μᾶλλον εἰκὸς ἦν θνήσκειν πάρος
καὶ μητρὸς ὄντας, ἧς ὁ πλοῦς ὅδ' ἦν χάριν;
ἢ τῶν ἐμῶν "Αιδης τιν' ἵμερον τέκνων
ἢ τῶν ἐκείνης ἔσχε δαίσασθαι πλέον;
ἢ τῷ πανώλει πατρὶ τῶν μὲν ἐξ ἐμοῦ
παίδων πόθος παρεῖτο, Μενέλεω δ' ἐνῆν;
οὐ ταῦτ' ἀβούλου καὶ κακοῦ γνώμην πατρός;
δοκῶ μέν, εἰ καὶ σῆς δίχα γνώμης λέγω,
φαίη δ' ἂν ἡ θανοῦσά γ', εἰ φωνὴν λάβοι.
ἐγὼ μὲν οὖν οὐκ εἰμὶ τοῖς πεπραγμένοις
δύσθυμος· εἰ δὲ σοὶ δοκῶ φρονεῖν κακῶς,
γνώμην δικαίαν σχοῦσα τοὺς πέλας ψέγε.

ΗΛ. ἐρεῖς μὲν οὐχὶ νῦν γέ μ' ὡς ἄρξασά τι
λυπηρόν, εἶτα ~~σοῦ~~ τἀδ' ἐξήκουσ' ~~ὑπο~~·
ἀλλ' ἦν ἐφῇς μοι, τοῦ τεθνηκότος θ' ὕπερ
λέξαιμ' ἂν ὀρθῶς τῆς κασιγνήτης θ' ὁμοῦ.

ΚΛ. καὶ μὴν ἐφίημ'· εἰ δέ μ' ὧδ' ἀεὶ λόγους
ἐξῆρχες, οὐκ ἂν ἦσθα λυπηρὰ κλύειν.

ΗΛ. καὶ δὴ λέγω σοι. πατέρα φῂς κτεῖναι· τίς ἂν
τούτου λόγος γένοιτ' ἂν αἰσχίων ἔτι,
εἴτ' οὖν δικαίως εἴτε μή; δείξω δέ σοι,
ὡς οὐ δίκῃ γ' ἔκτεινας, ἀλλά σ' ἔσπασεν
πειθὼ κακοῦ πρὸς ἀνδρός, ᾧ τὰ νῦν ξύνει.
ἐροῦ δὲ τὴν κυναγὸν "Αρτεμιν, τίνος
ποινὰς τὰ πολλὰ πνεύματ' ἔσχ' ἐν Αὐλίδι·
ἢ ἐγὼ φράσω· κείνης γὰρ οὐ θέμις μαθεῖν.
πατήρ ποθ' οὑμός, ὡς ἐγὼ κλύω, θεᾶς
παίζων κατ' ἄλσος ἐξεκίνησεν ποδοῖν
στικτὸν κεράστην ἔλαφον, οὗ κατὰ σφαγὰς
ἐκκομπάσας ἔπος τι τυγχάνει βαλών.

537—569

κἀκ τοῦδε μηνίσασα Λητῴα κόρη
κατεῖχ' Ἀχαιούς, ὡς πατὴρ ἀντίσταθμον
τοῦ θηρὸς ἐκθύσειε τὴν αὑτοῦ κόρην.
ὧδ' ἦν τὰ κείνης θύματ'· οὐ γὰρ ἦν λύσις
ἄλλη στρατῷ πρὸς οἶκον οὐδ' ἐς Ἴλιον.
ἀνθ' ὧν βιασθεὶς πολλὰ κἀντιβὰς μόλις
ἔθυσεν αὐτήν, οὐχὶ Μενέλεῳ χάριν.
εἰ δ' οὖν, ἐρῶ γὰρ καὶ τὸ σόν, κεῖνον θέλων
ἐπωφελῆσαι ταῦτ' ἔδρα, τούτου θανεῖν
χρὴν αὐτὸν εἵνεκ' ἐκ σέθεν; ποίῳ νόμῳ;
ὅρα, τιθεῖσα τόνδε τὸν νόμον βροτοῖς
μὴ πῆμα σαυτῇ καὶ μετάγνοιαν τίθης.
εἰ γὰρ κτενοῦμεν ἄλλον ἀντ' ἄλλου, σύ τοι
πρώτη θάνοις ἄν, εἰ δίκης γε τυγχάνοις.
ἀλλ' εἰσόρα, μὴ σκῆψιν οὐκ οὖσαν τίθης.
εἰ γὰρ θέλεις, δίδαξον, ἀνθ' ὅτου τὰ νῦν
αἴσχιστα πάντων ἔργα δρῶσα τυγχάνεις·
ἥτις ξυνεύδεις τῷ παλαμναίῳ, μεθ' οὗ
πατέρα τὸν ἀμὸν πρόσθεν ἐξαπώλεσας,
καὶ παιδοποιεῖς· τοὺς δὲ πρόσθεν εὐσεβεῖς
κἀξ εὐσεβῶν βλαστόντας ἐκβαλοῦσ' ἔχεις.
πῶς ταῦτ' ἐπαινέσωμεν; ἢ καὶ ταῦτ' ἐρεῖς,
ὡς τῆς θυγατρὸς ἀντίποινα λαμβάνεις;
αἰσχρῶς γ', ἐάν περ καὶ λέγῃς· οὐ γὰρ καλὸν
ἐχθροῖς γαμεῖσθαι τῆς θυγατρὸς εἵνεκα
ἀλλ' οὐ γὰρ οὐδὲ νουθετεῖν ἔξεστί σε,
ἣ πᾶσαν ἴης γλῶσσαν, ὡς τὴν μητέρα
κακοστομοῦμεν· καί σ' ἔγωγε δεσπότιν
ἣ μητέρ' οὐκ ἔλασσον εἰς ἡμᾶς νέμω,
ἣ ζῶ βίον μοχθηρόν, ἔκ τε σοῦ κακοῖς
πολλοῖς ἀεὶ ξυνοῦσα τοῦ τε συννόμου.
ὁ δ' ἄλλος ἔξω, χεῖρα σὴν μόλις φυγών,
τλήμων Ὀρέστης δυστυχῆ τριβει βίον·

δν πολλὰ δή με σοὶ τρέφειν μιάστορα
ἐπῃτιάσω· καὶ τόδ', εἴπερ ἔσθενον,
ἔδρων ἄν, εὖ τοῦτ' ἴσθι· τοῦδέ γ' εἵνεκα
κήρυσσέ μ' εἰς ἅπαντας, εἴτε χρὴ κακὴν
εἴτε στόμαργον εἴτ' ἀναιδείας πλέαν.
εἰ γὰρ πέφυκα τῶνδε τῶν ἔργων ἴδρις,
σχεδόν τι τὴν σὴν οὐ καταισχύνω φύσιν.

ΧΟ. ὁρῶ μένος πνέουσαν· εἰ δὲ σὺν δίκῃ
ξύνεστι, τοῦδε φροντίδ' οὐκέτ' εἰσορῶ.

ΚΛ. ποίας δ' ἐμοὶ δεῖ πρός γε τήνδε φροντίδος,
ἥτις τοιαῦτα τὴν τεκοῦσαν ὕβρισεν,
καὶ ταῦτα τηλικοῦτος; ἆρά σοι δοκεῖ
χωρεῖν ἂν εἰς πᾶν ἔργον αἰσχύνης ἄτερ;

ΗΛ. εὖ νυν ἐπίστω τῶνδέ μ' αἰσχύνην ἔχειν,
κεἰ μὴ δοκῶ σοι· μανθάνω δ', ὀθούνεκα
ἔξωρα πράσσω κοὐκ ἐμοὶ προσεικότα.
ἀλλ' ἡ γὰρ ἐκ σοῦ δυσμένεια καὶ τὰ σὰ
ἔργ' ἐξαναγκάζει με ταῦτα δρᾶν βίᾳ·
αἰσχροῖς γὰρ αἰσχρὰ πράγματ' ἐκδιδάσκεται.

ΚΛ. ὦ θρέμμ' ἀναιδές, ἦ σ' ἐγὼ καὶ τἄμ' ἔπη
καὶ τἄργα τἀμὰ πόλλ' ἄγαν λέγειν ποεῖ.

ΗΛ. σύ τοι λέγεις νιν, οὐκ ἐγώ· σὺ γὰρ ποεῖς
τοὔργον, τὰ δ' ἔργα τοὺς λόγους εὑρίσκεται.

ΚΛ. ἀλλ' οὐ μὰ τὴν δέσποιναν Ἄρτεμιν, θράσους
τοῦδ' οὐκ ἀλύξεις, εὖτ' ἂν Αἴγισθος μόλῃ.

ΗΛ. ὁρᾷς; πρὸς ὀργὴν ἐκφέρει, μεθεῖσά μοι
λέγειν, ἃ χρῄζοιμ', οὐδ' ἐπίστασαι κλύειν.

ΚΛ. οὐκ οὖν ἐάσεις οὐδ' ὑπ' εὐφήμου βοῆς
θῦσαί μ', ἐπειδὴ σοί γ' ἐφῆκα πᾶν λέγειν;

ΗΛ. ἐῶ, κελεύω, θῦε, μηδ' ἐπαιτιῶ
τοὐμὸν στόμ', ὡς οὐκ ἂν πέρα λέξαιμ' ἔτι.

ΚΛ. (Направляясь къ жертвеннику Аполлона)
ἔπαιρε δὴ σὺ θύμαθ' ἡ παροῦσά μοι

πάγκαρπ', ἄνακτι τῷδ' ὅπως λυτηρίους
εὐχὰς ἀνάσχω δειμάτων, ἃ νῦν ἔχω.

(Становясь передъ жертвенникомъ и кладя на него жертвенные предметы)

κλύοις ἂν ἤδη, Φοῖβε προστατήριε,
κεκρυμμένην μου βάξιν· οὐ γὰρ ἐν φίλοις
ὁ μῦθος, οὐδὲ πᾶν ἀναπτύξαι πρέπει
πρὸς φῶς παρούσης τῆσδε πλησίας ἐμοί,
μὴ σὺν φθόνῳ τε καὶ πολυγλώσσῳ βοῇ
σπείρῃ ματαίαν βάξιν εἰς πᾶσαν πόλιν.
ἀλλ' ὧδ' ἄκουε, τῇδε γὰρ κἀγὼ φράσω.
ἃ γὰρ προσεῖδον νυκτὶ τῇδε φάσματα
δισσῶν ὀνείρων, ταῦτά μοι, Λύκει' ἄναξ,
εἰ μὲν πέφηνεν ἐσθλά, δὸς τελεσφόρα,
εἰ δ' ἐχθρά, τοῖς ἐχθροῖσιν ἔμπαλιν μέθες·
καὶ μή με, πλούτου τοῦ παρόντος εἴ τινες
δόλοισι βουλεύουσιν ἐκβαλεῖν, ἐφῇς,
ἀλλ' ὧδε μ' ἀεὶ ζῶσαν ἀβλαβεῖ βίῳ
δόμους Ἀτρειδῶν σκῆπτρά τ' ἀμφέπειν τάδε,
φίλοισί τε ξυνοῦσαν, οἷς ξύνειμι νῦν,
εὐημεροῦσαν καὶ τέκνων, ὅσων ἐμοὶ
δύσνοια μὴ πρόσεστιν ἢ λύπη πικρά.
ταῦτ', ὦ Δύκει' Ἄπολλον, ἵλεως κλύων
δὸς πᾶσιν ἡμῖν, ὥσπερ ἐξαιτούμεθα.
τὰ δ' ἄλλα πάντα καὶ σιωπώσης ἐμοῦ
ἐπαξιῶ σε δαίμον' ὄντ' ἐξειδέναι·
τοὺς ἐκ Διὸς γὰρ εἰκός ἐστι πάνθ' ὁρᾶν.

ΠΑΙ. ξέναι γυναῖκες, πῶς ἂν εἰδείην σαφῶς,
εἰ τοῦ τυράννου δώματ' Αἰγίσθου τάδε;

ΧΟ. τάδ' ἔστιν, ὦ ξέν'· αὐτὸς ἥκασας καλῶς.

ΠΑΙ. ἦ καὶ δάμαρτα τήνδ' ἐπεικάζων κυρῶ
κείνου; πρέπει γὰρ ὡς τύραννος εἰσορᾶν.

ΧΟ. μάλιστα πάντων· ἥδε σοι κείνη πάρα.

635 – 665

ΠΑΙ. ὦ χαῖρ', ἄνασσα· σοὶ φέρων ἥκω λόγους
ἡδεῖς φίλου παρ' ἀνδρὸς Αἰγίσθῳ θ' ὁμοῦ.
ΚΛ. ἐδεξάμην τὸ ῥηθέν· εἰδέναι δέ σου
πρώτιστα χρῄζω, τίς σ' ἀπέστειλεν βροτῶν.
ΠΑΙ. Φανοτεὺς ὁ Φωκεύς, πρᾶγμα πορσύνων μέγα.
ΚΛ. τὸ ποῖον, ὦ ξέν'; εἰπέ· παρὰ φίλου γὰρ ὢν
ἀνδρός, σάφ' οἶδα, προσφιλεῖς λέξεις λόγους.
ΠΑΙ. τέθνηκ' Ὀρέστης· ἐν βραχεῖ ξυνθεὶς λέγω.
ΗΛ. οἲ ἐγὼ τάλαιν', ὅλωλα τῇδ' ἐν ἡμέρᾳ.
ΚΛ. τί φῄς, τί φῄς, ὦ ξεῖνε; μὴ ταύτης κλύε.
ΠΑΙ. θανόντ' Ὀρέστην νῦν τε καὶ πάλαι λέγω.
ΗΛ. ἀπωλόμην δύστηνος, οὐδέν εἰμ' ἔτι.
ΚΛ. σὺ μὲν τὰ σαυτῆς πρᾶσσ', ἐμοὶ δὲ σύ, ξένε,
τἀληθὲς εἰπέ, τῷ τρόπῳ διόλλυται;
ΠΑΙ. κἀπεμπόμην πρὸς ταῦτα καὶ τὸ πᾶν φράσω.
κεῖνος γὰρ ἐλθὼν εἰς τὸ κλεινὸν Ἑλλάδος
πρόσχημ' ἀγῶνος Δελφικῶν ἄθλων χάριν,
ὅτ' ἤσθετ' ἀνδρὸς ὀρθίων κηρυγμάτων
δρόμον προκηρύξαντος, οὗ πρώτη κρίσις,
εἰσῆλθε λαμπρός, πᾶσι τοῖς ἐκεῖ σέβας.
δρόμου δ' ἰτώσας τῇ φύσει τὰ τέρματα
νίκης ἔχων ἐξῆλθε πάντιμον γέρας.
χὤπως μὲν ἐν πολλοῖσι παῦρά σοι λέγω
οὐκ οἶδα τοιοῦδ' ἀνδρὸς ἔργα καὶ κράτη·
ἓν δ' ἴσθ'· ὅσων γὰρ εἰσεκήρυξαν βραβῆς
δρόμων ἐνεγκὼν πάντα τἀπινίκια
ὠλβίζετ'. Ἀργεῖος μὲν ἀνακαλούμενος,
ὄνομα δ' Ὀρέστης τοῦ τὸ κλεινὸν Ἑλλάδος
Ἀγαμέμνονος στράτευμ' ἀγείραντός ποτε.
καὶ ταῦτα μὲν τοιαῦθ'· ὅταν δέ τις θεῶν
βλάπτῃ, δύναιτ' ἂν οὐδ' ἂν ὁ σθένων φυγεῖν.
κεῖνος γὰρ ἄλλης ἡμέρας, ὅθ' ἱππικῶν
ἦν ἡλίου τέλλοντος ὠκύπους ἀγών,

εἰσῆλθε πολλῶν ἁρματηλατῶν μέτα.
εἷς ἦν Ἀχαιός, εἷς ἀπὸ Σπάρτης, δύο
Λίβυες ζυγωτῶν ἁρμάτων ἐπιστάται·
κἀκεῖνος ἐπὶ τούτοισι Θεσσαλὰς ἔχων
ἵππους ὁ πέμπτος· ἕκτος ἐξ Αἰτωλίας
ξανθαῖσι πώλοις· ἕβδομος Μάγνης ἀνήρ·
ὁ δ' ὄγδοος λευκίππος, Αἰνιὰν γένος·
ἔνατος Ἀθηνῶν τῶν θεοδμήτων ἄπο·
τέλος Βοιωτός, δέκατον ἐκπληρῶν ὄχον.
στάντες δ', ἵν' αὐτοὺς οἱ τεταγμένοι βραβῆς
κλήρους ἔπηλαν καὶ κατέστησαν δίφρους,
χαλκῆς ὑπαὶ σάλπιγγος ἧξαν· οἱ δ' ἅμα
ἵπποις ὁμοκλήσαντες ἡνίας χεροῖν
ἔσεισαν· ἐν δὲ πᾶς ἐμεστώθη δρόμος
κτύπου κροτητῶν ἁρμάτων· κόνις δ' ἄνω
φορεῖθ'. ὁμοῦ δὲ πάντες ἀναμεμιγμένοι
φείδοντο κέντρων οὐδέν, ὡς ὑπερβάλοι
χνόας τις αὐτῶν καὶ φρυάγμαθ' ἱππικά.
ὁμοῦ γὰρ ἀμφὶ νῶτα καὶ τροχῶν βάσεις
ἤφριζον, εἰσέβαλλον ἱππικαὶ πνοαί.
κεῖνος δ' ὑπ' αὐτὴν ἐσχάτην στήλην ἔχων
ἔχριμπτ' ἀεὶ σύριγγα, δεξιόν τ' ἀνεὶς
σειραῖον ἵππον εἶργε τὸν προσκείμενον.
καὶ πρὶν μὲν ὀρθοὶ πάντες ἔστασαν δίφροι·
ἔπειτα δ' Αἰνιᾶνος ἀνδρὸς ἄστομοι
πῶλοι βίᾳ φέρουσιν· ἐκ δ' ὑποστροφῆς,
τελοῦντες ἕκτον ἕβδομόν τ' ἤδη δρόμον,
μέτωπα συμπαίουσι Βαρκαίοις ὄχοις·
κἀντεῦθεν ἄλλος ἄλλον ἐξ ἑνὸς κακοῦ
ἔθραυε κἀνέπιπτε, πᾶν δ' ἐπίμπλατο
ναυαγίων Κρισαῖον ἱππικῶν πέδον.
γνοὺς δ' οὖξ Ἀθηνῶν δεινὸς ἡνιοστρόφος
ἔξω παρασπᾷ κἀνοκωχεύει παρεὶς

700—732

κλύδων' ἔφιππον ἐν μέσῳ κυκώμενον.
ἤλαυνε δ'· ἔσχατος μὲν ὑστέρας ἔχων
πώλους Ὀρέστης, τῷ τέλει πίστιν φέρων·
ὅπως δ' ὁρᾷ μόνον νιν ἐλλελειμμένον,
ὀξὺν δι' ὤτων κέλαδον ἐνσείσας θοαῖς
πώλοις διώκει, κἀξισώσαντε ζυγὰ
ἠλαυνέτην, τότ' αὐτός, ἄλλοθ' ἅτερος
κάρα προβάλλων ἱππικῶν ὀχημάτων.
καὶ τοὺς μὲν ἄλλους πάντας ἀσφαλὴς δρόμους
ὠχεῖθ' ὁ τλήμων ὀρθὸς ἐξ ὀρθῶν δίφρων·
ἔπειτα λύων ἡνίαν ἀριστερὰν
κάμπτοντος ἵππου λανθάνει στήλην ἄκραν
παίσας, ἔθραυσε δ' ἄξονος μέσας χνόας
κἀξ ἀντύγων ὤλισθεν, ἐν δ' ἐλίσσεται
τμητοῖς ἱμᾶσι· τοῦ δὲ πίπτοντος πέδῳ
πῶλοι διεσπάρησαν ἐς μέσον δρόμον.
στρατὸς δ', ὅπως ὁρᾷ νιν ἐκπεπτωκότα
δίφρων, ἀνωλόλυξε τὸν νεανίαν,
οἵ' ἔργα δράσας οἷα λαγχάνει κακά,
φορούμενος πρὸς οὖδας, ἄλλοτ' οὐρανῷ
σκέλη προφαίνων, ἔστε νιν διφρηλάται,
μόλις κατασχεθόντες ἱππικὸν δρόμον,
ἔλυσαν αἱματηρόν, ὥστε μηδένα
γνῶναι φίλων ἰδόντ' ἂν ἄθλιον δέμας.
καί νιν πυρᾷ κέαντες εὐθὺς ἐν βραχεῖ
χαλκῷ μέγιστον σῶμα δειλαίας σποδοῦ
φέρουσιν ἄνδρες Φωκέων τεταγμένοι,
ὅπως πατρῴας τύμβον ἐκλάχῃ χθονός.
τοιαῦτά σοι ταῦτ' ἐστίν, ὡς μὲν ἐν λόγῳ
ἀλγεινά, τοῖς δ' ἰδοῦσιν, οἵπερ εἴδομεν,
μέγιστα πάντων, ὧν ὅπωπ' ἐγώ, κακῶν.

ΧΟ. φεῦ φεῦ, τὸ πᾶν δὴ δεσπόταισι τοῖς πάλαι
πρόρριζον, ὡς ἔοικεν, ἔφθαρται γένος.

ΚΛ. ὦ Ζεῦ, τί ταῦτα; πότερον εὐτυχῆ λέγω
ἢ δεινὰ μέν, κέρδη δέ; λυπηρῶς δ' ἔχει,
εἰ τοῖς ἐμαυτῆς τὸν βίον σῴζω κακοῖς.
ΠΑΙ. τί δ' ὧδ' ἀθυμεῖς, ὦ γύναι, τῷμῷ λόγῳ;
ΚΛ. δεινὸν τὸ τίκτειν ἐστίν· οὐδὲ γὰρ κακῶς
πάσχοντι μῖσος, ὧν τέκῃ, προσγίγνεται.
ΠΑΙ. μάτην ἄρ' ἡμεῖς, ὡς ἔοικεν, ἥκομεν.
ΚΛ. οὗτοι μάτην γε· πῶς γὰρ ἂν μάτην λέγοις;
εἴ μοι θανόντος πίστ' ἔχων τεκμήρια
προσῆλθες, ὅστις τῆς ἐμῆς ψυχῆς γεγώς,
μαστῶν ἀποστὰς καὶ τροφῆς ἐμῆς, φυγὰς
ἀπεξενοῦτο· καὶ μ', ἐπεὶ τῆσδε χθονὸς
ἐξῆλθεν, οὐκέτ' εἶδεν· ἐγκαλῶν δέ μοι
φόνους πατρῴους δεὶν' ἐπηπείλει τελεῖν·
ὥστ' οὔτε νυκτὸς ὕπνον οὔτ' ἐξ ἡμέρας
ἐμὲ στεγάζειν ἡδύν, ἀλλ' ὁ προστατῶν
χρόνος διῆγέ μ' αἰὲν ὡς θανουμένην.
νῦν δ',—ἡμέρᾳ γὰρ τῇδ' ἀπηλλάγην φόβου
πρὸς τῆσδ' ἐκείνου θ'· ἥδε γὰρ μείζων βλάβη
ξύνοικος ἦν μοι, τοὐμὸν ἐκπίνουσ' ἀεὶ
ψυχῆς ἄκρατον αἷμα·—νῦν δ' ἔκηλά που
τῶν τῆσδ' ἀπειλῶν εἶνεχ' ἡμερεύσομεν.
ΗΛ. οἴμοι τάλαινα· νῦν γὰρ οἰμῶξαι πάρα,
Ὀρέστα, τὴν σὴν ξυμφοράν, ὅθ' ὧδ' ἔχων
πρὸς τῆσδ' ὑβρίζει μητρός. ἆρ' ἔχει καλῶς;
ΚΛ. οὗτοι σύ· κεῖνος δ' ὡς ἔχει, καλῶς ἔχει.
ΗΛ. ἄκουε, Νέμεσι τοῦ θανόντος ἀρτίως.
ΚΛ. ἤκουσεν, ὧν δεῖ, κἀπεκύρωσεν καλῶς.
ΗΛ. ὕβριζε· νῦν γὰρ εὐτυχοῦσα τυγχάνεις.
ΚΛ. οὐκ οὖν Ὀρέστης καὶ σὺ παύσετον τάδε;
ΗΛ. πεπαύμεθ' ἡμεῖς, οὐχ ὅπως σε παύσομεν.
ΚΛ. πολλῶν ἂν ἥκοις, ὦ ξέν', ἄξιος τυχεῖν,
εἰ τήνδ' ἔπαυσας τῆς πολυγλώσσου βοῆς.

ΠΑΙ. οὐκ οὖν ἀποστείχοιμ' ἄν, εἰ τάδ' εὖ κυρεῖ;
ΚΛ. ἥκιστ'· ἐπείπερ οὔτ' ἐμοῦ γ' ἂν ἀξίως
πράξειας οὔτε τοῦ πορεύσαντος ξένου.
ἀλλ' εἴσιθ' εἴσω· τήνδε δ' ἔκτοθεν βοᾶν
ἔα τά θ' αὑτῆς καὶ τὰ τῶν φίλων κακά.
(Кл-а уходитъ съ восп-емъ во дворецъ черезъ среднія двери).
ΗΛ. (Къ хору)
ἆρ' ὑμὶν ὡς ἀλγοῦσα κώδυνωμένη
δεινῶς δακρῦσαι κἀπικωκῦσαι δοκεῖ
τὸν υἱὸν ἡ δύστηνος ὧδ' ὀλωλότα;
ἀλλ' ἐγγελῶσα φροῦδος. ὦ τάλαιν' ἐγώ·
Ὀρέστα φίλταθ', ὡς μ' ἀπώλεσας θανών.
ἀποσπάσας γὰρ τῆς ἐμῆς οἴχει φρενὸς
αἵ μοι μόναι παρῆσαν ἐλπίδων ἔτι,
σὲ πατρὸς ἥξειν ζῶντα τιμωρόν ποτε
κἀμοῦ ταλαίνης. νῦν δὲ ποῖ με χρὴ μολεῖν;
μόνη γάρ εἰμι, σοῦ τ' ἀπεστερημένη
καὶ πατρός. ἤδη δεῖ με δουλεύειν πάλιν
ἐν τοῖσιν ἐχθίστοισιν ἀνθρώπων ἐμοί,
φονεῦσι πατρός. ἆρά μοι καλῶς ἔχει;
ἀλλ' οὔ τι μὴν ἔγωγε τοῦ λοιποῦ χρόνου
ἔσομαι ξύνοικος, ἀλλὰ τῇδε πρὸς πύλῃ
παρεῖσ' ἐμαυτὴν ἄφιλος αὐανῶ βίον.
πρὸς ταῦτα καινέτω τις, εἰ βαρύνεται,
τῶν ἔνδον ὄντων· ὡς χάρις μὲν ἦν κτάνῃ,
λύπη δ' ἐὰν ζῶ· τοῦ βίου δ' οὐδεὶς πόθος.

ΚΟΜΜΟΣ α' 823—870.

Электра, хоръ.

στροφὴ α'.

ΧΟ. ποῦ ποτε κεραυνοὶ Διὸς ἢ
ποῦ φαέθων ἅλιος, εἰ ταῦτ' ἐφορῶντες

κρύπτουσιν ἔκηλοι;
ΗΛ. ἔ ἔ, αἰαῖ.
ΧΟ. ὦ παῖ, τί δακρύεις;
ΗΛ. φεῦ.
ΧΟ. μηδὲν μέγ' ἀύσῃς.
ΗΛ. ἀπολεῖς.
ΧΟ. πῶς;
ΗΛ. εἰ τῶν φανερῶς οἰχομένων
εἰς Ἅιδαν ἐλπίδ' ὑποίσεις, κατ' ἐμοῦ τακομένας
μᾶλλον ἐπεμβάσει.

ἀντιστροφὴ α'.

ΧΟ. οἶδα γὰρ ἄνακτ' Ἀμφιάρεων
χρυσοδέτοις ἕρκεσι κρυφθέντα γυναικῶν·
καὶ νῦν ὑπὸ γαίας
ΗΛ. ἔ ἔ, ἰώ.
ΧΟ. πάμψυχος ἀνάσσει.
ΗΛ. φεῦ.
ΧΟ. φεῦ δῆτ'· ὁλοὰ γὰρ
ΧΛ. ἐδάμη.
ΧΟ. ναί.
ΗΛ. οἶδ' οἶδ'· ἐφάνη γὰρ μελέτωρ
ἀμφὶ τὸν ἐν πένθει· ἐμοὶ δ' οὔτις ἔτ' ἔσθ'· ὃς γὰρ ἔτ' ἦν,
φροῦδος ἀναρπασθείς.

στροφὴ β'.

ΧΟ. δειλαία δειλαίων κυρεῖς.
ΗΛ. κἀγὼ τοῦδ' ἴστωρ, ὑπερίστωρ,
πανδύρτῳ πανθρήνῳ πολλῶν
δεινῶν στυγνῶν τ' αἰῶνι.
ΧΟ. εἴδομεν, ἃ θροεῖς.
ΗΛ. μή μέ νυν μηκέτι
παραγάγῃς, ἵν' οὐ

826—855

ΧΟ. τί φής;
ΗΛ. πάρεισιν ἐκ φίλων ἔτι κοινοτόκων
εὐπατριδᾶν τ' ἀρωγαί.

ἀντιστροφὴ β'.

ΧΟ. πᾶσι θνατοῖς ἔφυ μόρος.
ΗΛ. ἦ καὶ χαλάργοις ἐν ἀμίλλαις
οὕτως, ὡς κείνῳ δυστάνῳ,
τμητοῖς ὁλκοῖς ἐγκῦρσαι;
ΧΟ. ἄσκοπος ἁ λώβα.
ΗΛ. πῶς γὰρ οὔκ; εἰ ξένος
ἄτερ ἐμᾶν χερῶν
ΧΟ. παπαῖ.
ΗΛ. κέκευθεν οὔτε του τάφου ἀντιάσας
οὔτε γόων παρ' ἡμῶν.

2-ая сцена. Тѣ же и Хрисоѳемида.

871—1057.

ΧΡ. ὑφ' ἡδονῆς τοι, φιλτάτη, διώκομαι
τὸ κόσμιον μεθεῖσα σὺν τάχει μολεῖν·
φέρω γὰρ ἡδονάς τε κανάπαυλαν ὧν
πάροιθεν εἶχες καὶ κατέστενες κακῶν.
ΗΛ. πόθεν δ' ἂν εὕροις τῶν ἐμῶν σὺ πημάτων
ἄρηξιν, οἷς ἴασιν οὐκ ἔνεστ' ἰδεῖν;
ΧΡ. πάρεστ' Ὀρέστης ἡμίν, ἴσθι τοῦτ' ἐμοῦ
κλύουσ', ἐναργῶς, ὥσπερ εἰσορᾷς ἐμέ.
ΗΛ. ἀλλ' ἦ μέμηνας, ὦ τάλαινα, κἀπὶ τοῖς
σαυτῆς κακοῖσι κἀπὶ τοῖς ἐμοῖς γελᾷς;
ΧΡ. μὰ τὴν πατρῴαν ἑστίαν, ἀλλ' οὐχ ὕβρει
λέγω τάδ', ἀλλ' ἐκεῖνον ὡς παρόντα νῷν.
ΗΛ. οἴμοι τάλαινα· καὶ τίνος βροτῶν λόγον
τόνδ' εἰσακούσασ' ὧδε πιστεύεις ἄγαν;

ΧΡ. ἐγὼ μὲν ἐξ ἐμοῦ τε κοὐκ ἄλλης, σαφῆ
σημεῖ' ἰδοῦσα, τῷδε πιστεύω λόγῳ.
ΗΛ. τίν', ὦ τάλαιν', ἔχουσα πίστιν; ἐς τί μοι
βλέψασα θάλπει τῷδ' ἀνηκέστῳ πυρί;
ΧΡ. πρός νυν θεῶν ἄκουσον, ὡς μαθοῦσά μου
τὸ λοιπὸν ἢ φρονοῦσαν ἢ μώραν λέγῃς.
ΗΛ. σὺ δ' οὖν λέγ', εἴ σοι τῷ λόγῳ τις ἡδονή.
ΧΡ. καὶ δὴ λέγω σοι πᾶν, ὅσον κατειδόμην.
ἐπεὶ γὰρ ἦλθον πατρὸς ἀρχαῖον τάφον,
ὁρῶ κολώνης ἐξ ἄκρας νεορρύτους
πηγὰς γάλακτος καὶ περιστεφῆ κύκλῳ
πάντων ὅσ' ἔστιν ἀνθέων θήκην πατρός.
ἰδοῦσα δ' ἔσχον θαῦμα, καὶ περισκοπῶ,
μή πού τις ἡμῖν ἐγγὺς ἐγχρίμπτει βροτῶν.
ὡς δ' ἐν γαλήνῃ πάντ' ἐδερκόμην τόπον,
τύμβου προσεῖρπον ἆσσον· ἐσχάτης δ' ὁρῶ
πυρᾶς νεώρη βόστρυχον τετμημένον·
κεὐθὺς τάλαιν' ὡς εἶδον, ἐμπαίει τί μοι
ψυχῇ σύνηθες φάσμα, φιλτάτου βροτῶν
πάντων Ὀρέστου τοῦθ' ὁρᾶν τεκμήριον·
καὶ χερσὶ βαστάσασα δυσφημῶ μὲν οὔ,
χαρᾷ δὲ πίμπλημ' εὐθὺς ὄμμα δακρύων.
καὶ νῦν θ' ὁμοίως καὶ τότ' ἐξεπίσταμαι
μή του τόδ' ἀγλάισμα πλὴν κείνου μολεῖν.
τῷ γὰρ προσήκει πλήν γ' ἐμοῦ καὶ σοῦ τόδε;
κἀγὼ μὲν οὐκ ἔδρασα, τοῦτ' ἐπίσταμαι,
οὐδ' αὖ σύ· πῶς γάρ; ἥ γε μηδὲ πρὸς θεοὺς
ἔξεστ' ἀκλαύτῳ τῆσδ' ἀποστῆναι στέγης.
ἀλλ' οὐδὲ μὲν δὴ μητρὸς οὔθ' ὁ νοῦς φιλεῖ
τοιαῦτα πράσσειν, οὔτε δρῶσ' ἐλάνθανεν·
ἀλλ' ἔστ' Ὀρέστου ταῦτα τἀπιτύμβια.
ἀλλ' ὦ φίλη, θάρσυνε· τοῖς αὐτοῖσί τοι
οὐχ αὐτὸς αἰεὶ δαιμόνων παραστατεῖ.

885—917

νῶν ἦν τὰ πρόσθεν στυγνός· ἡ δὲ νῦν ἴσως
πολλῶν ὑπάρξει κῦρος ἡμέρα καλῶν.
ΗΛ. φεῦ τῆς ἀνοίας, ὡς σ' ἐποικτίρω πάλαι.
ΧΡ. τί δ' ἔστιν; οὐ πρὸς ἡδονὴν λέγω τάδε;
ΗΛ. οὐκ οἶσθ', ὅποι γῆς οὐδ' ὅποι γνώμης φέρει.
ΧΡ. πῶς δ' οὐκ ἐγὼ κάτοιδ', ἃ γ' εἶδον ἐμφανῶς;
ΗΛ. τέθνηκεν, ὦ τάλαινα, τἀκείνου δέ σοι
σωτήρι' ἔρρει· μηκέτ' ἐς κεῖνόν γ' ὄρα.
ΧΡ. οἴμοι τάλαινα· τοῦ τάδ' ἤκουσας βροτῶν;
ΗΛ. τοῦ πλησίον παρόντος, ἡνίκ' ὤλλυτο.
ΧΡ. καὶ ποῦ ἔστιν οὗτος; θαῦμά τοί μ' ὑπέρχεται.
ΗΛ. κατ' οἶκον, ἡδὺς οὐδὲ μητρὶ δυσχερής.
ΧΡ. οἴμοι τάλαινα· τοῦ γὰρ ἀνθρώπων ποτ' ἦν
τὰ πολλὰ πατρὸς πρὸς τάφον κτερίσματα;
ΗΛ. οἶμαι μάλιστ' ἔγωγε τοῦ τεθνηκότος
μνημεῖ' Ὀρέστου ταῦτα προσθεῖναί τινα.
ΧΡ. ὦ δυστυχής· ἐγὼ δὲ σὺν χαρᾷ λόγους
τοιούσδ' ἔχουσ' ἔσπευδον, οὐκ εἰδυῖ' ἄρα,
ἵν' ἦμεν ἄτης· ἀλλὰ νῦν, ὅθ' ἱκόμην,
τά τ' ὄντα πρόσθεν ἄλλα θ' εὑρίσκω κακά.
ΗΛ. οὕτως ἔχει σοι ταῦτ'· ἐὰν δέ μοι πίθῃ,
τῆς νῦν παρούσης πημονῆς λύσεις βάρος.
ΧΡ. ἦ τοὺς θανόντας ἐξαναστήσω ποτέ;
ΗΛ. οὐκ ἔσθ', ὅ γ' εἶπον· οὐ γὰρ ὧδ' ἄφρων ἔφυν.
ΧΡ. τί γὰρ κελεύεις, ὧν ἐγὼ φερέγγυος;
ΗΛ. τλῆναί σε δρῶσαν, ἂν ἐγὼ παραινέσω.
ΧΡ. ἀλλ' εἴ τις ὠφέλειά γ', οὐκ ἀπώσομαι.
ΗΛ. ὅρα, πόνου τοι χωρὶς οὐδὲν εὐτυχεῖ.
ΧΡ. ὁρῶ· ξυνοίσω πᾶν, ὅσονπερ ἂν σθένω,
ΗΛ. ἄκουε δή νυν, ἧ βεβούλευμαι ποεῖν.
παρουσίαν μὲν οἶσθα καὶ σύ που φίλων
ὡς οὔτις ἡμῖν ἔστιν, ἀλλ' Ἅιδης λαβὼν
ἀπεστέρηκε καὶ μόνα λελείμμεθα.

ἐγὼ δ', ἕως μὲν τὸν κασίγνητον βίῳ
θάλλοντ' ἔτ' εἰσήκουον, εἶχον ἐλπίδας
φόνου ποτ' αὐτὸν πράκτορ' ἵξεσθαι πατρός·
νῦν δ', ἡνίκ' οὐκέτ' ἔστιν, εἰς σὲ δὴ βλέπω,
ὅπως τὸν αὐτόχειρα πατρῴου φόνου
ξὺν τῇδ' ἀδελφῇ μὴ κατοκνήσεις κτανεῖν
Αἴγισθον· οὐδὲν γάρ σε δεῖ κρύπτειν μ' ἔτι.
ποῖ γὰρ μενεῖς ῥᾴθυμος, ἐς τίν' ἐλπίδων
βλέψασ' ἔτ' ὀρθήν; ἦ πάρεστι μὲν στένειν
πλούτου πατρῴου κτῆσιν ἐστερημένῃ,
πάρεστι δ' ἀλγεῖν ἐς τοσόνδε τοῦ χρόνου
ἄλεκτρα γηράσκουσαν ἀνυμέναιά τε.
καὶ τῶνδε μέντοι μηκέτ' ἐλπίσῃς ὅπως
τεύξει ποτ'· οὐ γὰρ ὧδ' ἄβουλός ἐστ' ἀνὴρ
Αἴγισθος, ὥστε σόν ποτ' ἢ κἀμὸν γένος
βλαστεῖν ἐᾶσαι, πημονὴν αὑτῷ σαφῆ.
ἀλλ' ἦν ἐπίσπῃ τοῖς ἐμοῖς βουλεύμασιν,
πρῶτον μὲν εὐσέβειαν ἐκ πατρὸς κάτω
θανόντος οἴσει τοῦ κασιγνήτου θ' ἅμα·
ἔπειτα δ', ὥσπερ ἐξέφυς, ἐλευθέρα
καλεῖ τὸ λοιπὸν καὶ γάμων ἐπαξίων
τεύξει· φιλεῖ γὰρ πρὸς τὰ χρηστὰ πᾶς ὁρᾶν.
λόγων γε μὴν εὔκλειαν οὐχ ὁρᾷς, ὅσην
σαυτῇ τε κἀμοὶ προσβαλεῖς πεισθεῖσ' ἐμοί;
τίς γάρ ποτ' ἀστῶν ἢ ξένων ἡμᾶς ἰδὼν
τοιοῖσδ' ἐπαίνοις οὐχὶ δεξιώσεται;
ἴδεσθε τώδε τὼ κασιγνήτω, φίλοι,
ὦ τὸν πατρῷον οἶκον ἐξεσῳσάτην,
ὦ τοῖσιν ἐχθροῖς εὖ βεβηκόσιν ποτὲ
ψυχῆς ἀφειδήσαντε προυστήτην φόνου.
τούτω φιλεῖν χρή, τώδε χρὴ πάντας σέβειν·
τῷδ' ἔν θ' ἑορταῖς ἔν τε πανδήμῳ πόλει
τιμᾶν ἅπαντας εἵνεκ' ἀνδρείας χρεών.

951–988

τοιαῦτά τοι νὼ πᾶς τις ἐξερεῖ βροτῶν,
ζώσαιν θανούσαιν θ' ὥστε μὴ ἐκλιπεῖν κλέος.
ἀλλ' ὦ φίλη, πείσθητι, συμπόνει πατρί,
σύγκαμν' ἀδελφῇ, παῦσον ἐκ κακῶν ἐμέ,
παῦσον δὲ σαυτήν, τοῦτο γιγνώσκουσ' ὅτι
ζῆν αἰσχρὸν αἰσχρῶς τοῖς καλῶς πεφυκόσιν.
ΧΟ. ἐν τοῖς τοιούτοις ἐστὶν ἡ προμηθία
καὶ τῷ λέγοντι καὶ κλύοντι σύμμαχος.
ΧΡ. καὶ πρίν γε φωνεῖν, ὦ γυναῖκες, εἰ φρενῶν
ἐτύγχαν' αὕτη μὴ κακῶν, ἐσῴζετ' ἂν
τὴν εὐλάβειαν, ὥσπερ οὐχὶ σῴζεται.
ποῖ γάρ ποτε βλέψασα τοιοῦτον θράσος
αὐτή θ' ὁπλίζει κἄμ' ὑπηρετεῖν καλεῖς;
οὐκ εἰσορᾷς; γυνὴ μὲν οὐδ' ἀνὴρ ἔφυς,
σθένειᾳ δ' ἔλασσον τῶν ἐναντίων χερί.
δαίμων δὲ τοῖς μὲν εὐτυχὴς καθ' ἡμέραν,
ἡμῖν δ' ἀπορρεῖ κἀπὶ μηδὲν ἔρχεται.
τίς οὖν τοιοῦτον ἄνδρα βουλεύων ἑλεῖν
ἄλυπος ἄτης ἐξαπαλλαχθήσεται;
ὅρα, κακῶς πράσσοντε μὴ μείζω κακὰ
κτησώμεθ', εἴ τις τούσδ' ἀκούσεται λόγους.
λύει γὰρ ἡμᾶς οὐδὲν οὐδ' ἐπωφελεῖ
βάξιν καλὴν λαβόντε δυσκλεῶς θανεῖν.
οὐ γὰρ θανεῖν ἔχθιστον, ἀλλ' ὅταν θανεῖν
χρῄζων τις εἶτα μηδὲ τοῦτ' ἔχῃ λαβεῖν.
ἀλλ' ἀντιάζω, πρὶν πανωλέθρους τὸ πᾶν
ἡμᾶς τ' ὀλέσθαι κἀξερημῶσαι γένος,
κατάσχες ὀργήν. καὶ τὰ μὲν λελεγμένα
ἄρρητ' ἐγώ σοι κἀτελῆ φυλάξομαι,
αὐτὴ δὲ νοῦν σχὲς ἀλλὰ τῷ χρόνῳ ποτέ,
σθένουσα μηδὲν τοῖς κρατοῦσιν εἰκαθεῖν.
ΧΟ. πιθοῦ· προνοίας οὐδὲν ἀνθρώποις ἔφυ
κέρδος λαβεῖν ἄμεινον οὐδὲ νοῦ σοφοῦ.

ΗΛ. ἀπροσδόκητον οὐδὲν εἴρηκας· καλῶς δ'
ἤδη σ' ἀπορρίψουσαν ἀπηγγελλόμην.
ἀλλ' αὐτόχειρί μοι μόνῃ τε δραστέον
τοὔργον τόδ'· οὐ γὰρ δὴ κενόν γ' ἀφήσομεν.
ΧΡ. φεῦ·
εἶθ' ὤφελες τοιάδε τὴν γνώμην πατρὸς
θνήσκοντος εἶναι· πᾶν γὰρ ἂν κατειργάσω.
ΗΛ. ἀλλ' ἥ φύσιν γε, τὸν δὲ νοῦν ἥσσων τότε.
ΧΡ. ἄσχει τοιαύτη νοῦν δι' αἰῶνος μένειν.
ΗΛ. ὡς οὐχὶ συνδράσουσα νουθετεῖς τάδε.
ΧΡ. εἰκὸς γὰρ ἐγχειροῦντα καὶ πράσσειν κακῶς.
ΗΛ. ζηλῶ σε τοῦ νοῦ, τῆς δὲ δειλίας στυγῶ.
ΧΡ. ἀνέξομαι κλύουσα χὤταν εὖ λέγῃς.
ΗΛ. ἀλλ' οὔ ποτ' ἐξ ἐμοῦ γε μὴ πάθῃς τόδε.
ΧΡ. μακρὸς τὸ κρῖναι ταῦτα χὠ λοιπὸς χρόνος·
ΗΛ. ἄπελθε· σοὶ γὰρ ὠφέλησις οὐκ ἔνι.
ΧΡ. ἔνεστιν· ἀλλὰ σοὶ μάθησις οὐ πάρα.
ΗΛ. ἐλθοῦσα μητρὶ ταῦτα πάντ' ἔξειπε σῇ.
ΧΡ. οὐδ' αὖ τοσοῦτον ἔχθος ἐχθαίρω σ' ἐγώ.
ΗΛ. ἀλλ' οὖν ἐπίστω γ', οἳ μ' ἀτιμίας ἄγεις.
ΧΡ. ἀτιμίας μὲν οὔ, προμηθίας δὲ σοῦ.
ΗΛ. τῷ σῷ δικαίῳ δῆτ' ἐπισπέσθαι με δεῖ;
ΧΡ. ὅταν γὰρ εὖ φρονῇς, τόθ' ἡγήσει σὺ νῷν.
ΗΛ. ἦ δεινὸν εὖ λέγουσαν ἐξαμαρτάνειν.
ΧΡ. εἴρηκας ὀρθῶς, ᾧ σὺ πρόσκεισαι κακῷ.
ΗΛ. τί δ'; οὐ δοκῶ σοι ταῦτα σὺν δίκῃ λέγειν;
ΧΡ. ἀλλ' ἔστιν ἔνθα χἡ δίκη βλάβην φέρει.
ΗΛ. τούτοις ἐγὼ ζῆν τοῖς νόμοις οὐ βούλομαι.
ΧΡ. ἀλλ' εἰ ποιήσεις ταῦτ', ἐπαινέσεις ἐμέ.
ΗΛ. καὶ μὴν ποιήσω γ', οὐδὲν ἐκπλαγεῖσά σε.
ΧΡ. καὶ τοῦτ' ἀληθές, οὐδὲ βουλεύσει πάλιν;
ΗΛ. βουλῆς γὰρ οὐδέν ἐστιν ἔχθιον κακῆς.
ΧΡ. φρονεῖν ἔοικας οὐδέν, ὧν ἐγὼ λέγω.

1017–1048

ΗΛ. πάλαι δέδοκται ταῦτα κοὐ νεωστί μοι.
ΧΡ. ἄπειμι τοίνυν· οὔτε γὰρ σὺ τἄμ' ἔπη
τολμᾷς ἐπαινεῖν οὔτ' ἐγὼ τοὺς σοὺς τρόπους.
ΗΛ. ἀλλ' εἴσιθ'. οὔ σοι μὴ μεθέψομαί ποτε,
οὐδ' ἦν σφόδρ' ἱμείρουσα τυγχάνῃς, ἐπεὶ
πολλῆς ἀνοίας καὶ τὸ θηρᾶσθαι κενά.
ΧΡ. ἀλλ' εἰ σεαυτῇ τυγχάνεις δοκοῦσά τι
φρονεῖν, φρόνει τοιαῦθ'· ὅταν γὰρ ἐν κακοῖς
ἤδη βεβήκῃς, τἄμ' ἐπαινέσεις ἔπη.

(Хр-а уходитъ во дворецъ).

ΣΤΑΣΙΜΟΝ β' 1058—1097.

Хорός.

στροφὴ α'.

τί τοὺς ἄνωθεν φρονιμωτάτους οἰω-
νοὺς ἐσορώμενοι τροφᾶς
κηδομένους, ἀφ' ὧν τε βλά-
στωσιν ἀφ' ὧν τ' ὄνασιν εὖ-
ρωσι, τάδ' οὐκ ἐπ' ἴσας τελοῦμεν;
ἀλλ' οὐ τὰν Διὸς ἀστραπὰν
καὶ τὰν οὐρανίαν Θέμιν,
δαρὸν οὐκ ἀπόνητοι.
ὦ χθονία βροτοῖσι φά-
μα, κατά μοι βόασον οἰκ-
τρὰν ὅπα τοῖς ἔνερθ' Ἀτρεί-
δαις ἀχόρευτα φέρουσ' ὀνείδη·

ἀντιστροφὴ α'.

ὅτι σφιν ἤδη τὰ μὲν ἐκ δόμων νοσεῖ,
* τὰ δὲ πρὸς τέκνων διπλῆ
φύλοπις οὐκέτ' ἐξισοῦ-

ται φιλοτασίῳ διαί-
τᾳ. πρόδοτος δὲ μόνα σαλεύει
Ἠλέκτρα τὸν ἀεὶ πατρὸς
δειλαία στενάχουσ', ὅπως
ἀ πάνδυρτος ἀηδών,
οὔτε τι τοῦ θανεῖν προμη-
θὴς τό τε μὴ βλέπειν ἑτοί-
μα, διδύμαν ἑλοῦσ' ἐρι-
νύν. τίς ἂν εὔπατρις ὧδε βλάστοι;

στροφὴ β'.

οὐδεὶς τῶν ἀγαθῶν τοι
ζῶν κακῶς εὔκλειαν αἰσχῦναι θέλει
νώνυμος, ὦ παῖ παῖ·
ὡς καὶ σὺ πάγκλαυτον αἰῶνα κοινὸν εἵλου,
τὸ μὴ καλὸν καθοπλίσασα· δύο φέρει δ' ἐν ἑνὶ λόγῳ,
σοφά τ' ἀρίστα τε παῖς κεκλῆσθαι.

ἀντιστροφὴ β'.

ζώῃς μοι καθύπερθεν
χειρὶ καὶ πλούτῳ τοσόνδ' ἐχθρῶν, ὅσον
νῦν ὑπόχειρ ναίεις·
ἐπεί σ' ἐφηύρηκα μοίρᾳ μὲν οὐκ ἐν ἐσθλᾷ
βεβῶσαν, ἃ δὲ μέγιστ' ἔβλαστε νόμιμα, τῶνδε φερομέναν
ἄριστα τᾷ Διὸς εὐσεβείᾳ.

ΕΠΕΙΣΟΔΙΟΝ γ' 1098—1383.

1-ая сцена. Электра, хоръ, Орестъ, Пиладъ и Фокейцы съ урной (входятъ съ лѣвой стороны).

1098—1231.

ΟΡΕΣΤΗΣ.

ἆρ', ὦ γυναῖκες, ὀρθά τ' εἰσηκούσαμεν
ὀρθῶς θ' ὁδοιποροῦμεν, ἔνθα χρήζομεν;

ΧΟ. τί δ' ἐξερευνᾷς καὶ τί βουληθεὶς πάρει;
ΟΡ. Αἴγισθον ἔνθ' ὤκηκεν, ἱστορῶ πάλαι.
ΧΟ. ἀλλ' εὖ θ' ἱκάνεις χὠ φράσας ἀζήμιος.
ΟΡ. τίς οὖν ἂν ὑμῶν τοῖς ἔσω φράσειεν ἂν
ἡμῶν παθεινὴν κοινόπουν παρουσίαν;
ΧΟ. (Указывая на Эл-у)
ἥδ', εἰ τὸν ἄγχιστόν γε κηρύσσειν χρεών.
ΟΡ. ἴθ', ὦ γύναι, δήλωσον εἰσελθοῦσ', ὅτι
Φωκῆς ματεύουσ' ἄνδρες Αἴγισθόν τινες.
ΗΛ. οἴμοι τάλαιν', οὐ δή ποθ' ἧς ἠκούσαμεν
φήμης φέροντες ἐμφανῆ τεκμήρια;
ΟΡ. οὐκ οἶδα τὴν σὴν κληδόν'· ἀλλά μοι γέρων
ἐφεῖτ' Ὀρέστου Στρόφιος ἀγγεῖλαι πέρι.
ΗΛ. τί δ' ἔστιν, ὦ ξέν'; ὡς μ' ὑπέρχεται φόβος.
ΟΡ. φέροντες αὐτοῦ σμικρὰ λείψαν' ἐν βραχεῖ
τεύχει θανόντος, ὡς ὁρᾷς, κομίζομεν.
ΗΛ. (Указывая на урну)
οἰ ἐγὼ τάλαινα, τοῦτ' ἐκεῖν'· ἤδη σαφὲς
πρόχειρον ἄλγος, ὡς ἔοικε, δέρκομαι.
ΟΡ. εἴπερ τι κλαίεις τῶν Ὀρεστείων κακῶν,
τόδ' ἄγγος ἴσθι σῶμα τοὐκείνου στέγον.
ΗΛ. ὦ ξεῖνε, δός νυν, πρὸς θεῶν, εἴπερ τόδε
κέκευθεν αὐτὸν τεῦχος, εἰς χεῖρας λαβεῖν,
ὅπως ἐμαυτὴν καὶ γένος τὸ πᾶν ὁμοῦ
ξὺν τῇδε κλαύσω κἀποδύρωμαι σποδῷ.
ΟΡ. (Къ Фокейцамъ)
δόθ', ἥτις ἐστί, προσφέροντες· οὐ γὰρ ὡς
ἐν δυσμενείᾳ γ' οὖσ' ἐπαιτεῖται τόδε,
ἀλλ' ἢ φίλων τις ἢ πρὸς αἵματος φύσιν.
ΗΛ. (Хватая урну)
ὦ φιλτάτου μνημεῖον ἀνθρώπων ἐμοὶ
ψυχῆς Ὀρέστου λοιπόν, ὡς σ' ὑπ' ἐλπίδων
οὐχ ὧνπερ ἐξέπεμπον εἰσεδεξάμην.

1100—1128

νῦν μὲν γὰρ οὐδέν ὄντα βαστάζω χεροῖν,
δόμων δέ σ', ὦ παῖ, λαμπρὸν ἐξέπεμψ' ἐγώ.
ὡς ὤφελον πάροιθεν ἐκλιπεῖν βίον,
πρὶν ἐς ξένην σε γαῖαν ἐκπέμψαι χεροῖν
κλέψασα ταῖνδε κἀνασῴσασθαι φόνου,
ὅπως θανὼν ἔκειτο τῇ τόθ' ἡμέρᾳ,
τύμβου πατρῴου κοινὸν εἰληχὼς μέρος.
νῦν δ' ἐκτὸς οἴκων κἀπὶ γῆς ἄλλης φυγὰς
κακῶς ἀπώλου, σῆς κασιγνήτης δίχα·
κοὔτ' ἐν φίλαισι χερσὶν ἡ τάλαιν' ἐγὼ
λουτροῖς ἐκόσμησ' οὔτε παμφλέκτου πυρὸς
ἀνειλόμην, ὡς εἰκός, ἄθλιον βάρος·
ἀλλ' ἐν ξέναισι χερσὶ κηδευθεὶς τάλας
σμικρὸς προσήκεις ὄγκος ἐν σμικρῷ κύτει.
οἴμοι τάλαινα τῆς ἐμῆς πάλαι τροφῆς
ἀνωφελήτου, τὴν ἐγὼ θάμ' ἀμφὶ σοὶ
πόνῳ γλυκεῖ παρέσχον· οὔτε γάρ ποτε
μητρὸς σύ γ' ἦσθα μᾶλλον ἢ κἀμοῦ φίλος,
οὔθ' οἱ κατ' οἶκον ἦσαν, ἀλλ' ἐγὼ τροφός,
ἐγὼ δ' ἀδελφὴ σοὶ προσηυδώμην ἀεί.
νῦν δ' ἐκλέλοιπε ταῦτ' ἐν ἡμέρᾳ μιᾷ
θανόντι σὺν σοί· πάντα γὰρ συναρπάσας,
θύελλ' ὅπως, βέβηκας. οἴχεται πατήρ,
τέθνηκ' ἐγώ σοι, φροῦδος αὐτὸς εἶ θανών
γελῶσι δ' ἐχθροί, μαίνεται δ' ὑφ' ἡδονῆς
μήτηρ ἀμήτωρ, ἧς ἐμοὶ σὺ πολλάκις
φήμας λάθρᾳ προὔπεμπες ὡς φανούμενος
τιμωρὸς αὐτός· ἀλλὰ ταῦθ' ὁ δυστυχὴς
δαίμων ὁ σός τε κἀμὸς ἐξαφείλετο,
ὅς σ' ὧδέ μοι προὔπεμψεν ἀντὶ φιλτάτης
μορφῆς σποδόν τε καὶ σκιὰν ἀνωφελῆ.
οἴμοι μοι·
ὦ δέμας οἰκτρόν, φεῦ φεῦ.

ὦ δεινοτάτας, οἴμοι μοι,
πεμφθεὶς κελεύθους, φίλταθ', ὡς μ' ἀπώλεσας·
ἀπώλεσας δῆτ', ὦ κασίγνητον κάρα.
τοιγὰρ σὺ δέξαι μ' ἐς τὸ σὸν τόδε στέγος,
τὴν μηδὲν εἰς τὸ μηδέν, ὡς σὺν σοὶ κάτω
ναίω τὸ λοιπόν. καὶ γὰρ ἡνίκ' ἦσθ' ἄνω,
ξὺν σοὶ μετεῖχον τῶν ἴσων, καὶ νῦν ποθῶ
τοῦ σοῦ θανοῦσα μὴ ἀπολείπεσθαι τάφου.
τοὺς γὰρ θανόντας οὐχ ὁρῶ λυπουμένους.

ΧΟ. θνητοῦ πέφυκας πατρός, Ἠλέκτρα, φρόνει·
θνητὸς δ' Ὀρέστης· ὥστε μὴ λίαν στένε.
πᾶσιν γὰρ ἡμῖν τοῦτ' ὀφείλεται παθεῖν.

ΟΡ. φεῦ φεῦ, τί λέξω; ποῖ λόγων ἀμηχανῶν
ἔλθω; κρατεῖν γὰρ οὐκέτι γλώσσης σθένω.

ΗΛ. τί δ' ἔσχες ἄλγος; πρὸς τί τοῦτ' εἰπὼν κυρεῖς;

ΟΡ. ἦ σὸν τὸ κλεινὸν εἶδος Ἠλέκτρας τόδε;

ΗΛ. τόδ' ἔστ' ἐκεῖνο, καὶ μάλ' ἀθλίως ἔχον.

ΟΡ. οἴμοι ταλαίνης ἆρα τῆσδε συμφορᾶς.

ΗΛ. οὐ δή ποτ', ὦ ξέν', ἀμφ' ἐμοὶ στένεις τάδε;

ΟΡ. ὦ σῶμ' ἀτίμως καὶθέως ἐφθαρμένον.

ΗΛ. οὗτοι ποτ' ἄλλην ἢ ἐμὲ δυσφημεῖς, ξένε.

ΟΡ. φεῦ τῆς ἀνύμφου δυσμόρου τε τῆς τροφῆς.

ΗΛ. τί δή ποτ', ὦ ξέν', ὧδ' ἐπισκοπῶν στένεις;

ΟΡ. ὡς οὐκ ἄρ' ἦδη τῶν ἐμῶν οὐδὲν κακῶν.

ΗΛ. ἐν τῷ διέγνως τοῦτο τῶν εἰρημένων;

ΟΡ. ὁρῶν σε πολλοῖς ἐμπρέπουσαν ἄλγεσιν.

ΗΛ. καὶ μὴν ὁρᾷς γε παῦρα τῶν ἐμῶν κακῶν.

ΟΡ. καὶ πῶς γένοιτ' ἂν τῶνδ' ἔτ' ἐχθίω βλέπειν;

ΗΛ. ὀθούνεκ' εἰμὶ τοῖς φονεῦσι σύντροφος.

ΟΡ. τοῖς τοῦ; πόθεν τοῦτ' ἐξεσήμηνας κακόν;

ΗΛ. τοῖς πατρός· εἶτα τοῖσδε δουλεύω βίᾳ.

ΟΡ. τίς γάρ σ' ἀνάγκη τῇδε προτρέπει βροτῶν;

ΗΛ. μήτηρ καλεῖται, μητρὶ δ' οὐδὲν ἐξισοῖ.

ΟΡ. τί δρῶσα; πότερα χερσὶν ἢ λύμῃ βίου;
ΗΛ. καὶ χερσὶ καὶ λύμαισι καὶ πᾶσιν κακοῖς.
ΟΡ. οὐδ' οὐπαρήξων οὐδ' ὁ κωλύσων πάρα;
ΗΛ. οὐ δῆθ'· ὃς ἦν γάρ μοι, σὺ προύθηκας σποδόν.
ΟΡ. ὦ δύσποτμ', ὡς ὁρῶν σ' ἐποικτίρω πάλαι.
ΗΛ. μόνος βροτῶν νυν ἴσθ' ἐποικτίρας ποτέ.
ΟΡ. μόνος γὰρ ἥκω τοῖς ἴσοις ἀλγῶν κακοῖς.
ΗΛ. οὐ δή ποθ' ἡμῖν ξυγγενὴς ἥκεις ποθέν;
ΟΡ. ἐγὼ φράσαιμ' ἄν, εἰ τὸ τῶνδ' εὔνουν πάρα.
ΗΛ. ἀλλ' ἔστιν εὔνουν, ὥστε πρὸς πιστὰς ἐρεῖς.
ΟΡ. (Пытаясь отнять урну)
μέθες τόδ' ἄγγος νῦν, ὅπως τὸ πᾶν μάθῃς.
ΗΛ. μὴ δῆτα, πρὸς θεῶν, τοῦτό μ' ἐργάσῃ, ξένε.
ΟΡ. πιθοῦ λέγοντι, κοὐχ ἁμαρτήσει ποτέ.
ΗΛ. μή, πρὸς γενείου, μ' ἐξέλῃ τὰ φίλτατα.
ΟΡ. (Отнимая урну)
οὐ φήμ' ἐάσειν.
ΗΛ. ὦ τάλαιν' ἐγὼ σέθεν,
'Ορέστα, τῆς σῆς εἰ στερήσομαι ταφῆς.
ΟΡ. εὔφημα φώνει· πρὸς δίκης γὰρ οὐ στένεις.
ΗΛ. πῶς τὸν θανόντ' ἀδελφὸν οὐ δίκῃ στένω;
ΟΡ. οὗ σοι προσήκει τήνδε προσφωνεῖν φάτιν.
ΗΛ. οὕτως ἄτιμός εἰμι τοῦ τεθνηκότος;
ΟΡ. ἄτιμος οὐδενὸς σύ· τοῦτο δ' οὐχὶ σόν.
ΗΛ. εἴπερ γ' 'Ορέστου σῶμα βαστάζω τόδε.
ΟΡ. ἀλλ' οὐκ 'Ορέστου, πλὴν λόγῳ γ' ἠσκημένον.
ΗΛ. ποῦ δ' ἔστ' ἐκείνου τοῦ ταλαιπώρου τάφος;
ΟΡ. οὐκ ἔστι· τοῦ γὰρ ζῶντος οὐκ ἔστιν τάφος.
ΗΛ. πῶς εἶπας, ὦ παῖ;
ΟΡ. ψεῦδος οὐδέν, ὧν λέγω.
ΗΛ. ἦ ζῇ γὰρ ἀνήρ;
ΟΡ. εἴπερ ἔμψυχός γ' ἐγώ.
ΗΛ. ἦ γὰρ σὺ κεῖνος;

1195—1222

ΟΡ. τήνδε προσβλέψασά μου
σφραγῖδα πατρὸς ἔκμαθ', εἰ σαφῆ λέγω.
ΗΛ. (Обнимая Ор-а)
ὦ φίλτατον φῶς.
ΟΡ. φίλτατον, ξυμμαρτυρῶ.
ΗΛ. ὦ φθέγμ', ἀφίκου;
ΟΡ. μηκέτ' ἄλλοθεν πύθῃ.
ΗΛ. ἔχω σε χερσίν;
ΟΡ. ὡς τὰ λοίπ' ἔχοις ἀεί.
ΗΛ. (Къ хору)
ὦ φίλταται γυναῖκες, ὦ πολίτιδες,
ὁρᾶτ' Ὀρέστην τόνδε, μηχαναῖσι μὲν
θανόντα, νῦν δὲ μηχαναῖς σεσωσμένον.
ΧΟ. ὁρῶμεν, ὦ παῖ, καὶπὶ συμφοραῖσί μοι
γεγηθὸς ἕρπει δάκρυον ὀμμάτων ἄπο.

ΚΟΜΜΟΣ β' 1232—1287.

Электра, Орестъ.

στροφή.

ΗΛ. ἰὼ γοναί,
γοναὶ σωμάτων ἐμοὶ φιλτάτων,
ἐμόλετ' ἀρτίως,
ἐφηύρετ', ἦλθετ', εἴδεθ', οὓς ἐχρῄζετε,
ΟΡ. πάρεσμεν· ἀλλὰ σῖγ' ἔχουσα πρόσμενε.
ΗΛ. τί δ' ἔστιν;
ΟΡ. σιγᾶν ἄμεινον, μή τις ἔνδοθεν κλύῃ.
ΗΛ. ἀλλ' οὐ τὰν Ἄρτεμιν
τὰν αἰὲν ἀδμήταν,
τόδε μὲν οὔ ποτ' ἀξιώσω τρέσαι,
περισσὸν ἄχθος ἔνδον
γυναικῶν ὂν ἀεί.
ΟΡ. ὅρα γε μὲν δή, κἀν γυναιξὶν ὡς Ἄρης

ἔνεστιν· εὖ δ' ἔξοισθα πειραθεῖσά που.
ΗΛ. ὀτοτοτοτοῖ τοτοῖ,
ἀνέφελον ἐνέβαλες οὔ ποτε καταλύσιμον,
οὐδέ ποτε λησόμενον ἀμέτερον
οἷον ἔφυ κακόν.
ΟΡ. ἔξοιδα καὶ ταῦτ'· ἀλλ' ὅταν παρρησία
παρῇ, τότ' ἔργων τῶνδε μεμνῆσθαι χρεών.

ἀντιστροφή.

ΗΛ. ὁ πᾶς ἐμοί,
ὁ πᾶς ἂν πρέποι παρὼν ἐννέπειν
τάδε δίκᾳ χρόνος·
μόλις γὰρ ἔσχον νῦν ἐλεύθερον στόμα.
ΟΡ. ξύμφημι κἀγώ· τοιγὰρ οὖν σῴζου τόδε.
ΗΛ. τί δρῶσα;
ΟΡ. οὗ μὴ ἔστι καιρός, μὴ μακρὰν βούλου λέγειν.
ΗΛ. τίς οὖν ἀξίαν
γε σοῦ πεφηνότος
μεταβάλοιτ' ἂν ὧδε σιγὰν λόγων;
ἐπεί σε νῦν ἀφράστως
ἀέλπτως τ' ἐσεῖδον.
ΟΡ. τότ' εἶδες, ὅτε θεοί μ' ἐπώτρυναν μολεῖν
⏑ ˘ ⏑ – ⏑ ˘ ⏑ – ⏑ ˘ ⏑ –
ΗΛ. ἔφρασας ὑπερτέραν
τᾶς πάρος ἔτι χάριτος, εἴ σε θεὸς ἐπόρισεν
ἀμέτερα πρὸς μέλαθρα· δαιμόνιον
αὐτὸ τίθημ' ἐγώ.
ΟΡ. τὰ μέν σ' ὀκνῶ χαίρουσαν εἰργαθεῖν, τὰ δὲ
δέδοικα λίαν ἡδονῇ νικωμένην.

ἐπῳδός.

ΗΛ. ἰὼ χρόνῳ μακρῷ φιλτάταν
ὁδὸν ἐπαξιώσας ὧδέ μοι φανῆναι,

1245—1274

μή τί με, πολύπονον ὧδ' ἰδὼν
ΟΡ. τί μὴ ποιήσω;
ΗΛ. μή μ' ἀποστερήσῃς (Снова обнимая брата)
τῶν σῶν προσώπων ἡδονὰν μεθέσθαι.
ΟΡ. ἦ κάρτα κἂν ἄλλοισι θυμοίμην ἰδών.
ΗΛ. ξυναινεῖς;
ΟΡ. τί μὴν οὔ;
ΗΛ. (Къ хору)
ὦ φίλαι, ἔκλυον ἂν ἐγὼ οὐδ' ἂν ἤλπισ' αὐδάν.
******** ἔσχον ὀργὰν
ἄναυδον οὐδὲ σὺν βοᾷ κλύουσα
τάλαινα. νῦν δ' ἔχω σε· προυφάνης δὲ
φιλτάταν ἔχων πρόσοψιν,
ἃς ἐγὼ οὐδ' ἂν ἐν κακοῖς λαθοίμαν.

2-ая сцена. Орестъ, Электра, воспитатель.

1288—1383.

ΟΡ. (Освобождаясь изъ объятій сестры)
τὰ μὲν περισσεύοντα τῶν λόγων ἄφες,
καὶ μήτε, μήτηρ ὡς κακή, δίδασκέ με,
μήθ' ὡς πατρῴαν κτῆσιν Αἴγισθος δόμων
ἀντλεῖ, τὰ δ' ἐκχεῖ, τὰ δὲ διασπείρει μάτην·
χρόνου γὰρ ἄν σοι καιρὸν ἐξείργοι λόγος.
ἃ δ' ἁρμόσει μοι τῷ παρόντι νῦν χρόνῳ,
σήμαιν', ὅπου φανέντες ἢ κεκρυμμένοι
γελῶντας ἐχθροὺς παύσομεν τῇ νῦν ὁδῷ.
οὕτω δ', ὅπως μήτηρ σε μὴ ἐπιγνώσεται
φαιδρῷ προσώπῳ νῷν ἐπελθόντοιν δόμους·
ἀλλ' ὡς ἐπ' ἄτῃ μὴ μάτην λελεγμένῃ
στέναζ'· ὅταν γὰρ εὐτυχήσωμεν, τότε
χαίρειν παρέσται καὶ γελᾶν ἐλευθέρως.
ΗΛ. ἀλλ' ὦ κασίγνητ', ὧδ' ὅπως καὶ σοὶ φίλον,

καὶ τοὐμὸν ἔσται τῆδ'· ἐπεὶ τὰς ἡδονὰς
πρὸς σοῦ λαβοῦσα κοὐκ ἐμὰς ἐκτησάμην,
κοὐδ' ἄν σε λυπήσασα δεξαίμην βραχὺ
αὐτὴ μέγ' εὑρεῖν κέρδος· οὐ γὰρ ἂν καλῶς
ὑπηρετοίην τῷ παρόντι δαίμονι.
ἀλλ' οἶσθα μὲν τἀνθένδε, πῶς γὰρ οὔ; κλύων
ὀθούνεκ' Αἴγισθος μὲν οὐ κατὰ στέγας,
μήτηρ δ' ἐν οἴκοις· ἦν σὺ μὴ δείσῃς ποθ', ὡς
γέλωτι τοὐμὸν φαιδρὸν ὄψεται κάρα·
μῖσός τε γὰρ παλαιὸν ἐντέτηκέ μοι,
κἀπεί σ' ἐσεῖδον, οὔ ποτ' ἐκλήξω χαρᾷ
δακρυρροοῦσα. πῶς γὰρ ἂν λήξαιμ' ἐγώ,
ἥτις μιᾷ σε τῆδ' ὁδῷ θανόντα τε
καὶ ζῶντ' ἐσεῖδον; εἴργασαι δέ μ' ἄσκοπα·
ὥστ' εἰ πατήρ μοι ζῶν ἵκοιτο, μηκέτ' ἂν
τέρας νομίζειν αὐτό, πιστεύειν δ' ὁρᾶν.
ὅτ' οὖν τοιαύτην ἡμὶν ἐξήκεις ὁδόν,
ἄρχ' αὐτός, ὡς σοι θυμός· ὡς ἐγὼ μόνη
οὐκ ἂν δυοῖν ἥμαρτον· ἢ γὰρ ἂν καλῶς
ἔσῳσ' ἐμαυτὴν ἢ καλῶς ἀπωλόμην.

ΟΡ. (Слыша шаги извнутри дворца)
σιγᾶν ἐπῄνεσ' ὡς ἐπ' ἐξόδῳ τινὸς
τῶν ἔνδοθεν χωροῦντος.

ΗΛ. εἴσιτ', ὦ ξένοι,
ἄλλως τε καὶ φέροντες, οἵ' ἂν οὔτε τις
δόμων ἀπώσαιτ' οὔτ' ἂν ἡσθείη λαβών.

ΠΑΙ. (Выходя изъ дворца)
ὦ πλεῖστα μῶροι καὶ φρενῶν τητώμενοι,
πότερα παρ' οὐδὲν τοῦ βίου κήδεσθ' ἔτι,
ἢ νοῦς ἔνεστιν οὔτις ὑμὶν ἐγγενής,
ὅτ' οὐ παρ' αὐτοῖς, ἀλλ' ἐν αὐτοῖσιν κακοῖς
τοῖσιν μεγίστοις ὄντες οὐ γιγνώσκετε;
ἀλλ' εἰ σταθμοῖσιν τοῖσδε μὴ ἐκύρουν ἐγὼ

πάλαι φυλάσσων, ἦν ἂν ὑμὶν ἐν δόμοις
τὰ δρώμεν' ὑμῶν πρόσθεν ἢ τὰ σώματα·
νῦν δ' εὐλάβειαν τῶνδε προυθέμην ἐγώ.
καὶ νῦν ἀπαλλαχθέντε τῶν μακρῶν λόγων
καὶ τῆς ἀπλήστου τῆσδε σὺν βοῇ χαρᾶς
εἴσω παρέλθεθ', ὡς τὸ μὲν μέλλειν κακὸν
ἐν τοῖς τοιούτοις ἔστ', ἀπηλλάχθαι δ' ἀκμή.

ΟΡ. πῶς οὖν ἔχει τἀντεῦθεν εἰσιόντι μοι;

ΠΑΙ. καλῶς· ὑπάρχει γάρ σε μὴ γνῶναί τινα.

ΟΡ. ἤγγειλας, ὡς ἔοικεν, ὡς τεθνηκότα.

ΠΑΙ. εἷς τῶν ἐν Ἅιδου μάνθαν' ἐνθάδ' ὢν ἀνήρ.

ΟΡ. χαίρουσιν οὖν τούτοισιν; ἢ τίνες λόγοι;

ΠΑΙ. τελουμένων εἴποιμ' ἄν· ὡς δὲ νῦν ἔχει,
καλῶς τὰ κείνων πάντα, καὶ τὰ μὴ καλῶς.

ΗΛ. τίς οὗτός ἐστ', ἀδελφέ; πρὸς θεῶν, φράσον.

ΟΡ. οὐχὶ ξυνίης;

ΗΛ. οὐδέ γ' ἐς θυμὸν φέρω.

ΟΡ. οὐκ οἶσθ', ὅτῳ μ' ἔδωκας εἰς χέρας ποτέ;

ΗΛ. ποίῳ; τί φωνεῖς;

ΟΡ. οὗ τὸ Φωκέων πέδον
ὑπεξεπέμφθην σῇ προμηθίᾳ χεροῖν.

ΗΛ. ἦ κεῖνος οὗτος, ὃν ποτ' ἐκ πολλῶν ἐγὼ
μόνον προσηῦρον πιστὸν ἐν πατρὸς φόνῳ;

ΟΡ. ὅδ' ἐστί· μή μ' ἔλεγχε πλείοσιν λόγοις.

ΗΛ. ὦ φίλτατον φῶς, ὦ μόνος σωτὴρ δόμων
Ἀγαμέμνονος, πῶς ἦλθες; ἦ σὺ κεῖνος εἶ,
ὃς τόνδε κἄμ' ἔσωσας ἐκ πολλῶν πόνων;
(Хватая воспитателя за руки)
ὦ φίλταταί μὲν χεῖρες, ἥδιστον δ' ἔχων
ποδῶν ὑπηρέτημα· πῶς οὕτω πάλαι
ξυνών μ' ἔληθες οὐδ' ἔφαινες; ἀλλά με
λόγοις ἀπώλλυς, ἔργ' ἔχων ἥδιστ' ἐμοί.
χαῖρ', ὦ πάτερ· πατέρα γὰρ εἰσορᾶν δοκῶ·

χαῖρ'· ἴσθι δ', ὡς μάλιστά σ' ἀνθρώπων ἐγὼ
ἤχθηρα κἀφίλησ' ἐν ἡμέρᾳ μιᾷ.

ΠΑΙ. ἀρκεῖν δοκεῖ μοι· τοὺς γὰρ ἐν μέσῳ λόγους
πολλαὶ κυκλοῦνται νύκτες ἡμέραι τ' ἴσαι,
αἳ ταῦτά σοι δείξουσιν, Ἠλέκτρα, σαφῆ.
σφῷν δ' ἐννέπω ἐγὼ τοῖν παρεστώτοιν, ὅτι
νῦν καιρὸς ἔρδειν· νῦν Κλυταιμνήστρα μόνη,
νῦν οὔτις ἀνδρῶν ἔνδον· εἰ δ' ἐφέξετον,
φροντίζεθ', ὡς τούτοις τε καὶ σοφωτέροις
ἄλλοισι τούτων πλείοσιν μαχούμενοι.

ΟΡ. οὐκ ἂν μακρῶν ἔθ' ἡμὶν οὐδὲν ἂν λόγων,
Πυλάδη, τόδ' εἴη τοὔργον, ἀλλ' ὅσον τάχος
χωρεῖν ἔσω, πατρῷα προσκύσανθ' ἕδη
θεῶν, ὅσοιπερ πρόπυλα ναίουσιν τάδε.

(Всѣ становятся на колѣни передъ статуей Аполлона, Ор-ъ и Пил-ъ молятся тихо, Эл-а же громко).

ΗΛ. ἄναξ Ἄπολλον, ἵλεως αὐτοῖν κλύε
ἐμοῦ τε πρὸς τούτοισιν, ἥ σε πολλὰ δή,
ἀφ' ὧν ἔχοιμι, λιπαρεῖ προύστην χερί.
νῦν δ', ὦ Λύκει' Ἄπολλον, ἐξ οἵων ἔχω,
αἰτῶ, προπίτνω, λίσσομαι, γενοῦ πρόφρων
ἡμῖν ἀρωγὸς τῶνδε τῶν βουλευμάτων,
καὶ δεῖξον ἀνθρώποισι τἀπιτίμια
τῆς δυσσεβείας, οἷα δωροῦνται θεοί.

(Всѣ трое идутъ во дворецъ черезъ среднія двери).

ΣΤΑΣΙΜΟΝ γ΄ 1384—1397.

Хорóς.

στροφή.

ἴδεθ', ὅποι προνέμεται
τὸ δυσέριστον αἷμα φυσῶν Ἄρης.

βεβᾶσιν ἄρτι δωμάτων ὑπόστεγοι
μετάδρομοι κακῶν πανουργημάτων
ἄφυκτοι κύνες,
ὥστ' οὐ μακρὰν ἔτ' ἀμμενεῖ
τοὐμὸν φρενῶν ὄνειρον αἰωρούμενον.

ἀντιστροφή.

παράγεται γὰρ ἐνέρων
δολιόπους ἀρωγὸς εἴσω στέγας,
ἀρχαιόπλουτα πατρὸς εἰς ἑδώλια,
νεακόνητον αἷμα χειροῖν ἔχων·
ὁ Μαίας δὲ παῖς
ἐπί σφ' ἄγει δόλον σκότῳ
κρύψας πρὸς αὐτὸ τέρμα, κοὐκέτ' ἀμμένει.

(Эл-а выходитъ изъ дворца).

ΚΟΜΜΟΣ γ' 1398—1441.

Электра, хоръ, Клитемнестра (за сценой), Орестъ, воспитатель.

στροφὴ α'.

ΗΛ. (Къ хору)
ὦ φίλταται γυναῖκες, ἄνδρες αὐτίκα
τελοῦσι τοὔργον· ἀλλὰ σῖγα πρόσμενε.

ΧΟ. πῶς δή; τί νῦν πράσσουσιν;

ΗΛ. ἡ μὲν ἐς τάφον
λέβητα κοσμεῖ, τὼ δ' ἐφέστατον πέλας.

ΧΟ. σὺ δ' ἐκτὸς ἦξας πρὸς τί;

ΗΛ. φρουρήσουσ', ὅπως
Αἴγισθος ἡμᾶς μὴ λάθῃ μολὼν ἔσω.

στροφὴ β'.

ΚΛ. (За сценой, узнавъ Ор-а)
αἰαῖ· ἰὼ στέγαι

φίλων ἔρημοι, τῶν δ' ἀπολλύντων πλέαι
ΗΛ. βοᾷ τις ἔνδον· οὐκ ἀκούετ', ὦ φίλαι;
ΧΟ. ἤκουσ' ἀνήκουστα δύστανος, ὥστε φρῖξαι.
ΚΛ. οἴμοι τάλαιν'· Αἴγισθε, ποῦ ποτ' ὢν κυρεῖς;
ΗΛ. ἰδοὺ μάλ' αὖ θροεῖ τις.
ΚΛ. ὦ τέκνον, τέκνον,
οἴκτιρε τὴν τεκοῦσαν.
ΗΛ. ἀλλ' οὐκ ἐκ σέθεν
ᾠκτίρεθ' οὗτος οὐδ' ὁ γεννήσας πατήρ.
ΧΟ. ὦ Πέλοπος γενεὰ τάλαινα, νῦν σε
μοῖρα καθαμερία φθίνει, φθίνει.
ΚΛ. ὤμοι πέπληγμαι.
ΗΛ. παῖσον, εἰ σθένεις, διπλῆν.
ΚΛ. ὤμοι μάλ' αὖθις.
ΗΛ. εἰ γὰρ Αἰγίσθῳ γ' ὁμοῦ.
ΧΟ. τελοῦσ' ἀραί· ζῶσιν οἱ γᾶς κάτω κείμενοι.
παλίρρυτον γὰρ αἷμ' ὑπεξαιροῦσι τῶν
κτανόντων οἱ πάλαι θανόντες.

(Ор-ъ и Пил-ъ выходятъ изъ дворца).

ἀντιστροφὴ α'.

ΧΟ. καὶ μὴν πάρεισιν οἵδε· φοινία δὲ χεὶρ
στάζει θυηλῆς Ἄρεος, οὐδ' ἔχω φέγειν.
ΗΛ. Ὀρέστα, πῶς κυρεῖτε;
ΟΡ. τἀν δόμοισι μὲν
καλῶς, Ἀπόλλων εἰ καλῶς ἐθέσπισεν.
ΗΛ. τέθνηκεν ἡ τάλαινα;
ΟΡ. μηκέτ' ἐκφοβοῦ,
μητρῷον ὥς σε λῆμ' ἀτιμάσει ποτέ.

ἀντιστροφὴ β'.

– ⏑ – ⏑ –
⏑ ⏑ – ⏑ – ⏑ – ⏑ ⏑ –

ΗΛ. ⏑ ˉ ⏑ – ⏑ ˉ ⏑ – ⏑ ˉ ⏑ –

ΧΟ. παύσασθε, λεύσσω γὰρ Αἴγισθον ἐκ προδήλου.

ΟΡ. ⏑ ˉ ⏑ – ⏑ ˉ ⏑ – ⏑ ˉ ⏑ –

ΗΛ. (Къ Ор-у и Пил-у)
ὦ παῖδες, οὐκ ἄψορρον;
ΟΡ. εἰσορᾶτε ποῦ
τὸν ἄνδρ';
ΗΛ. ἐφ' ἡμῖν οὗτος ἐκ προαστίου
χωρεῖ γεγηθώς ˉ ⏑ – ⏑ ˉ ⏑ –

ΧΟ. βᾶτε κατ' ἀντιθύρων ὅσον τάχιστα,
νῦν, τὰ πρὶν εὖ θέμενοι, τάδ' ὡς πάλιν.

ΟΡ. θάρσει, τελοῦμεν.
ΗΛ. ἦ νοεῖς, ἔπειγε νῦν.

ΟΡ. καὶ δὴ βέβηκα.
ΗΛ. τἀνθάδ' ἂν μέλοιτ' ἐμοί.
(Ор-ъ и Пил-ъ идутъ обратно во дворецъ).

ΧΟ. δι' ὠτὸς ἂν παῦρά γ' ὡς ἠπίως ἐννέπειν
πρὸς ἄνδρα τόνδε συμφέροι, λαθραῖον ὡς
ὁρούσῃ πρὸς δίκας ἀγῶνα.

ΕΞΟΔΟΣ 1442—1510.

Эгисѳъ (входитъ съ правой стороны), Электра, Орестъ, хоръ.

ΑΙΓΙΣΘΟΣ.

τίς οἶδεν ὑμῶν, ποῦ ποθ' οἱ Φωκῆς ξένοι,
οὓς φασ' Ὀρέστην ἡμὶν ἀγγεῖλαι βίον
λελοιπόθ' ἱππικοῖσιν ἐν ναυαγίοις;
(Къ Эл-ѣ)
σέ τοι, σὲ κρίνω, ναὶ σέ, τὴν ἐν τῷ πάρος
χρόνῳ θρασεῖαν· ὡς μάλιστά σοι μέλειν
οἶμαι, μάλιστα δ' ἂν κατειδυῖαν φράσαι.

ΗΛ. ἔξοιδα· πῶς γὰρ οὐχί; συμφορᾶς γὰρ ἂν
ἔξωθεν εἴην τῶν ἐμῶν τῆς φιλτάτης.

ΑΙΓ. ποῦ δῆτ' ἂν εἶεν οἱ ξένοι; δίδασκέ με.
ΗΛ. ἔνδον· φίλης γὰρ προξένου κατήνυσαν.
ΑΙΓ. ἦ καὶ θανόντ' ἤγγειλαν ὡς ἐτητύμως;
ΗΛ. οὐκ, ἀλλὰ κἀπέδειξαν, οὐ λόγῳ μόνον.
ΑΙΓ. πάρεστ' ἄρ' ἡμῖν ὥστε κἀμφανῆ μαθεῖν;
ΗΛ. πάρεστι δῆτα καὶ μάλ' ἄζηλος θέα.
ΑΙΓ. ἦ πολλὰ χαίρειν μ' εἶπας οὐκ εἰωθότως.
ΗΛ. χαίροις ἄν, εἴ σοι χαρτὰ τυγχάνει τάδε.
ΑΙΓ. σιγᾶν ἄνωγα κἀναδεικνύναι πύλας
πᾶσιν Μυκηναίοισιν Ἀργείοις θ' ὁρᾶν,
ὡς εἴ τις ἀστῶν ἐλπίσιν κεναῖς πάρος
ἐξῆρετ' ἀνδρὸς τοῦδε, νῦν ὁρῶν νεκρὸν
στόμια δέχηται τἀμὰ μηδὲ πρὸς βίαν
ἐμοῦ κολαστοῦ προστυχὼν φύσῃ φρένας.
ΗΛ. καὶ δὴ τελεῖται τἀπ' ἐμοῦ· τῷ γὰρ χρόνῳ
νοῦν ἔσχον, ὥστε συμφέρειν τοῖς κρείσσοσιν.

(Эл-а открываетъ двери во дворецъ; выходятъ Ор-ъ и прочіе; выкатывается ἐκκύκλημα съ трупомъ Кл-ы).

ΑΙΓ. ὦ Ζεῦ, δέδορκα φάσμ' ἄνευ θεοῦ μὲν οὐ
πεπτωκός· εἰ δ' ἔπεστι νέμεσις, οὐ λέγω.
χαλᾶτε πᾶν κάλυμμ' ἀπ' ὀφθαλμῶν, ὅπως
τὸ συγγενές τοι κἀπ' ἐμοῦ θρήνων τύχῃ.
ΟΡ. αὐτὸς σὺ βάσταζ'· οὐκ ἐμὸν τόδ', ἀλλὰ σόν,
τὸ ταῦθ' ὁρᾶν τε καὶ προσηγορεῖν φίλως.
ΑΙΓ. ἀλλ' εὖ παραινεῖς κἀπιπείσομαι· σὺ δέ, (Къ Эл-ѣ)
εἴ που κατ' οἶκόν μοι Κλυταιμνήστρα, κάλει.
ΟΡ. αὕτη πέλας σοῦ· μηκέτ' ἄλλοσε σκόπει.
ΑΙΓ. (Снимаетъ покрывало съ трупа)
οἴμοι, τί λεύσσω;
ΟΡ. τίνα φοβεῖ; τίν' ἀγνοεῖς;
ΑΙΓ. τίνων ποτ' ἀνδρῶν ἐν μέσοις ἀρκυστάτοις
πέπτωχ' ὁ τλήμων;
ΟΡ. οὐ γὰρ αἰσθάνει πάλαι,

ζῶντας θανοῦσιν οὔνεχ' ἁνταυδᾷς ἴσα;
ΑΙΓ. οἴμοι, ξυνῆκα τοὔπος· οὐ γὰρ ἔσθ' ὅπως
ὅδ' οὐχ' Ὀρέστης ἔσθ' ὁ προσφωνῶν ἐμέ.
ΟΡ. καὶ μάντις ὢν ἄριστος ἐσφάλλου πάλαι;
(Ор-ъ и Пил-ъ вынимаютъ оружіе изъ-подъ одежды)
ΑΙΓ. ὅλωλα δὴ δείλαιος. ἀλλά μοι πάρες
κἂν σμικρὸν εἰπεῖν.
ΗΛ. μὴ πέρα λέγειν ἔα,
πρὸς θεῶν, ἀδελφέ, μηδὲ μηκύνειν λόγους.
τί γὰρ βροτῶν ἂν σὺν κακοῖς μεμιγμένων
θνήσκειν ὁ μέλλων τοῦ χρόνου κέρδος φέροι;
ἀλλ' ὡς τάχιστα κτεῖνε καὶ κτανὼν πρόθες
ταφεῦσιν, ὧν τόνδ' εἰκός ἐστι τυγχάνειν,
ἄποπτον ἡμῶν· ὡς ἐμοὶ τόδ' ἂν κακῶν
μόνον γένοιτο τῶν πάλαι λυτήριον.
ΟΡ. χωροῖς ἂν εἴσω σὺν τάχει· λόγων γὰρ οὐ
νῦν ἐστιν ἀγών, ἀλλὰ σῆς ψυχῆς πέρι.
ΑΙΓ. τί δ' ἐς δόμους ἄγεις με; πῶς, τόδ' εἰ καλὸν
τοὔργον, σκότου δεῖ, κοὐ πρόχειρος εἶ κτανεῖν;
ΟΡ. μὴ τάσσε· χώρει δ', ἔνθαπερ κατέκτανες
πατέρα τὸν ἀμόν, ὡς ἂν ἐν ταὐτῷ θάνῃς.
ΑΙΓ. ἦ πᾶσ' ἀνάγκη τήνδε τὴν στέγην ἰδεῖν
τά τ' ὄντα καὶ μέλλοντα Πελοπιδῶν κακά;
ΟΡ. τὰ γοῦν σ'· ἐγὼ σοι μάντις εἰμὶ τῶνδ' ἄκρος.
ΑΙΓ. ἀλλ' οὐ πατρῴαν τὴν τέχνην ἐκόμπασας.
ΟΡ. πόλλ' ἀντιφωνεῖς, ἡ δ' ὁδὸς βραδύνεται.
ἀλλ' ἕρφ'.
ΑΙΓ. ὑφηγοῦ.
ΟΡ. σοὶ βαδιστέον πάρος.
ΑΙΓ. ἦ μὴ φύγω σε;
ΟΡ. μὴ μὲν οὖν καθ' ἡδονὴν
θάνῃς· φυλάξαι δεῖ με τοῦτό σοι πικρόν.
χρῆν δ' εὐθὺς εἶναι τήνδε τοῖς πᾶσιν δίκην,

ὅστις πέρα πράσσειν γε τῶν νόμων θέλοι,
κτείνειν· τὸ γὰρ πανοῦργον οὐκ ἂν ἦν πολύ.

(Эг-ъ идетъ во дворецъ, за нимъ Ор-ъ, Эл-а и прочіе; ἐκκύκλημα катится обратно за сцену. Хоръ съ пѣніемъ слѣдующихъ стиховъ анапестич. размѣромъ (тактъ марша) уходитъ въ правыя двери орхестры).

ΧΟ. ὦ σπέρμ' Ἀτρέως, ὡς πολλὰ παθὸν
δι' ἐλευθερίας μόλις ἐξῆλθες
τῇ νῦν ὁρμῇ τελεωθέν. 1510

ΣΟΦΟΚΛΕΟΥΣ

ΗΛΕΚΤΡΑ.

ТРАГЕДІЯ СОФОКЛА

ЭЛЕКТРА

ВЪ ДВУХЪ ЧАСТЯХЪ

ОТДѢЛЬНЫМИ КНИГАМИ:

ЧАСТЬ I. ГРЕЧЕСКІЙ ТЕКСТЪ.

ЧАСТЬ II. КОММЕНТАРІЙ КЪ ТЕКСТУ СЪ ВВЕДЕНІЕМЪ, 6-ю РИСУНКАМИ И ПРИЛОЖЕНІЕМЪ РАЗМѢРОВЪ ЛИРИЧЕСКИХЪ ПАРТІЙ ТРАГЕДІИ.

СОСТАВИЛЪ ДЛЯ ГИМНАЗІЙ

ИВ. МИР. ИВАНОВЪ.

Изданіе **ВТОРОЕ**, исправленное и передѣланное.

Первое изданіе **ОДОБРЕНО** Учен. Ком. Мин. Нар. Просв. въ качествѣ учебнаго пособія по греческому яз. для гимназій.

Часть II.

С.-ПЕТЕРБУРГЪ.

Изданіе К. Л. Риккера.

Невскій просп., 14.

1895.

Предисловіе ко **второму** изданію трагедіи Софокла «Электра».

Второе изданіе настоящей трагедіи, которому удалось увидѣть свѣтъ, благодаря сочувствію, съ какимъ отнеслись г.г. педагоги къ первому ея изданію, въ короткій сравнительно промежутокъ времени послѣ перваго изданія, особенно если принять во вниманіе семь трагедій Софокла, читаемыхъ въ гимназіяхъ, и одинъ только 8-й классъ, гдѣ онѣ читаются,—представляетъ, по сравненію съ первымъ изданіемъ, слѣдующія перемѣны:

Текстъ выдѣленъ, для практическаго удобства, отъ комментарія въ отдѣльную книгу, какъ это сдѣлано авторомъ въ изданной имъ въ 1892 г. трагедіи «Эдипъ Царь»*). Текстъ перепечатанъ съ перваго изданія безъ перемѣны, такъ какъ онъ былъ заимствованъ изъ наилучшаго изданія трагедій Софокла Шнейдевинъ-Наукъ (изд. 8 е).

Комментарій къ тексту, при в. незначительныхъ дополненіяхъ и исправленіяхъ, сдѣланныхъ авторомъ по указанію Ученаго Комитета Мин-а Нар-аго Просв-ія, подвергся еще полной внѣшней передѣлкѣ, а именно: 1) объясненія къ каждому стиху текста, для болѣе удобнаго пользованія ими, начинаются съ новой строки; 2) введены разные шрифты (жирный, курсивъ, петитъ и др.) сообразно характеру самыхъ объясненій; 3) по указанію нѣкоторыхъ гг. пе-

*) Σοφοκλέους *Οἰδίπους Τύραννος*. Трагедія Софокла *Эдипъ Царь* въ двухъ частяхъ *отдѣльными книгами*: Ч. I. Греческій текстъ. Ч. II. Введеніе съ 4-мя рисунками, комментарій къ тексту и приложеніе размѣровъ лирическихъ партій трагедіи. *Одобрено* Учен. Ком. Мин. Нар. Просв. въ качествѣ учебнаго пособія по греч. яз. для гимназій (Ж. М. Н. Пр., Ноябрь, 1892 г.) и *признано въ высшей степени удачнымъ и обѣщающимъ пользу въ школьномъ дѣлѣ* (реценз. Уч. Ком.).

дагоговъ прибавлены подстрочныя объясненія миѳологическихъ именъ; цѣль этихъ объясненій — дать возможность учащимся повторить кой-что изъ миѳологіи, что можетъ быть ими позабыто изъ выученнаго въ предъидущихъ классахъ. Самый комментарій составленъ послѣ тщательнаго и основательнаго ознакомленія автора съ наилучшими изданіями предлагаемой трагедіи и на основаніи указаній опыта.

Авторъ льститъ себя надеждою, что и къ настоящему изданію предлагаемой трагедіи, подобно какъ къ первому, гг. преподаватели отнесутся сочувственно, а всякія указанія практики и опыта будутъ приняты съ благодарностью.

Авторъ.

ВВЕДЕНІЕ.

НАЧАЛО ДРАМАТИЧЕСКАГО ИСКУССТВА И ПРОИСХОЖДЕНІЕ ТРАГЕДІИ.

Драма развилась изъ религіозныхъ пѣсенъ, исполнявшихся на праздникахъ бога Діониса. Д-ъ почитался, во 1), какъ богъ производительной силы природы. Явленія замиранія природы осенью и возрожденія ея съ наступленіемъ весны уже рано были поставлены въ связь съ измѣненіемъ существа самого бога и представлялись въ миѳахъ о странствованіяхъ бога, борьбѣ, которую ему приходилось вести при распространеніи своего культа, объ его страданіяхъ, смерти и воскресеніи. Эти мрачныя, таинственныя преданія давали содержаніе религіознымъ пѣснямъ — диѳирамбамъ (διθύραμβοι), которыя исполнялись хорами подъ аккомпаниментъ флейты и сопровождались танцами, мимически воспроизводившими содержаніе пѣсни, въ которомъ повѣствовательный элементъ занималъ много мѣста; изъ среды хоревтовъ выдѣлялся запѣвало (ἐξάρχων), которому отвѣчалъ хоръ. Во 2), Д-ъ почитался также какъ богъ вина. Собираніе винограда и разныя фазы винодѣлія подавали поводъ къ празднествамъ, въ которыхъ мрачная и серьезная сторона культа Д-а совершенно забывалась и празднующіе предавались непринужденному веселью. Родственники и сосѣди собирались вмѣстѣ и совершали къ жертвеннику или храму Д-а торжественныя процессіи, въ которыхъ вели обреченныхъ на жертву богу козловъ, несли корзины съ жертвенными принадлежностями и пр. Затѣмъ празднующіе устраивали веселыя игры, мимическія представленія, для которыхъ сюжетомъ служили многочисленные миѳы о приключеніяхъ Д-а или другихъ боговъ, а также сцены изъ обыденной жизни, при чемъ не было недостатка въ шуткахъ и остроумныхъ насмѣшкахъ.

Изъ указанныхъ элементовъ Діонисова культа развились постепенно три вида греческой драмы: трагедія, сатировская драма и комедія.

Трагедія возникла изъ дифирамба, а именно отъ запѣвалъ дифирамбическаго хора. Запѣвало по временамъ выступалъ изъ хора и говорилъ отъ лица Д-а или какой либо миѳической личности. Въ составъ первобытныхъ дифирамбическихъ хоровъ могли входить лица, представлявшія сатировъ; они наряжались такъ, что могли называться τράγοι, а хоры, въ которыхъ они участвовали,—τραγικοὶ χοροί. Отсюда произошло и названіе новаго вида поэзіи—τραγῳδία, т. е. τράγων ᾠδή. Соотвѣтственно торжественному характеру художественнаго дифирамба и трагедія при своемъ постепенномъ развитіи приняла тотъ суровый, величественный характеръ, которымъ она отличается отъ другихъ видовъ драмы. Когда трагическіе поэты, выйдя за предѣлы круга миѳовъ о Д-ѣ, стали черпать содержаніе для своихъ произведеній изъ другихъ миѳическихъ преданій, то и хоры ихъ не могли уже постоянно изображать собою сатировъ, составлявшихъ свиту Д-а: хоръ сталъ представлять то друзей, то подданныхъ или согражданъ, то рабовъ главнаго героя или героини. Тогда представленія съ хорами, состоявшими изъ сатировъ, выдѣлились въ особый видъ драмы, получившій названіе δρᾶμα σατυρικόν. Она отличается отъ трагедіи отсутствіемъ мрачнаго тона и веселымъ, шутливымъ содержаніемъ.

Первымъ представителемъ и организаторомъ аттической трагедіи считается икаріецъ Ѳеспидъ (Θέσπις), который около 536 г. до Р. Х. началъ ставить театральныя пьесы. Древніе приписывали ему нѣсколько нововведеній, способствовавшихъ усовершенствованію драматическихъ представленій. Такъ, онъ первый ввелъ одного актера, тогда какъ до него хоръ велъ все драматическое дѣйствіе; онъ же ввелъ нѣкоторыя усовершенствованія сценической техники, какъ напр. полотняныя маски. Слѣдовавшіе за Ѳеспидомъ трагическіе поэты—Пратинъ, Фринихъ, Хирилъ и др. способствовали дальнѣйшему усовершенствованію драмы, и затѣмъ въ 5 в. до Р. Х. трагедія въ лицѣ Эсхила, Софокла и Еврипида достигла высшаго своего развитія.

УСТРОЙСТВО И МЕХАНИЧЕСКАЯ ЧАСТЬ ДРЕВНЯГО ТЕАТРА.

Театромъ (θέατρον) первоначально называли всякое зданіе, въ которомъ собирался народъ или для сценическихъ представленій, или для разрѣшенія государственныхъ и ученыхъ вопросовъ. Театръ въ

значеніи зданія для сценическихъ представленій въ первое время развитія драматической поэзіи не имѣлъ ни опредѣленнаго мѣста, ни опредѣленнаго зданія. Во время первыхъ драматическихъ писателей Ѳеспида и Фриниха для представленій устраивали деревянныя подмостки на перекресткахъ, площадяхъ города или въ рощахъ. Первый деревянный театръ съ необходимыми сценическими принадлежностями былъ устроенъ при Эсхилѣ, ок. 540 г. до Р. Х. Но когда этотъ театръ разрушился, не выдержавъ натиска слишкомъ большого числа зрителей, то Аѳиняне начали постройку большаго каменнаго театра на южной сторонѣ Акрополя, доконченную ораторомъ Ликургомъ во второй половинѣ 4 в. до Р. Х.

Римскій архитекторъ Витрувій, жившій при Юліи Цезарѣ и Августѣ, представляетъ планъ греч. театра слѣд. образомъ (рис. 1): На мѣстѣ постройки чертится кругъ такихъ размѣровъ, какіе

Рис. 1.

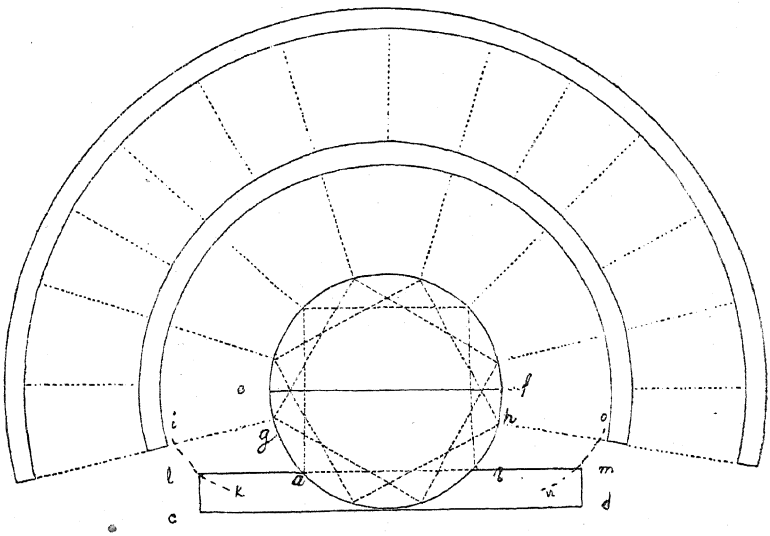

должны занимать самыя нижнія мѣста для зрителей. Въ этотъ кругъ вписываются 3 четыреугольника такъ, чтобы ихъ углы, касаясь окружности, дѣлили ее на 12 равныхъ частей. Сторона одного изъ четыреугольниковъ, находящаяся на мѣстѣ, предназначенномъ для сцены (*ab*), обозначаетъ ближайшій, обращенный

къ зрителямъ край сцены, а параллельная къ ней (*cd*), проведенная касательно къ окружности, обозначаетъ заднюю стѣну сцены. Для опредѣленія длины сцены въ основномъ кругѣ проводится діаметръ (*ef*), параллельный линіямъ *ab* и *cd*, и изъ точекъ *e* и *f* радіусомъ основнаго круга описываются двѣ дуги (*ik* и *no*); точки пересѣченія ихъ *l* и *m* съ продолженіемъ линіи *ab* и *cd* обозначатъ предѣлы сцены съ правой и лѣвой стороны. Обращенные къ мѣстамъ для зрителей углы (*g* и *h*) квадратовъ, вписанныхъ въ основномъ кругѣ, обозначатъ направленіе лѣстницъ на первомъ ярусѣ мѣстъ. Если въ театрѣ предполагается два или больше ярусовъ, то въ каждомъ слѣдующемъ ярусѣ продолжаются лѣстницы предыдущаго и сверхъ того дѣлается еще по одной лѣстницѣ между каждыми двумя лѣстницами предыдущаго яруса.

На основаніи дошедшихъ до насъ извѣстій греческій театръ состоялъ изъ трехъ частей (рис. 2): 1) **сцены** (*C*), гдѣ играли актеры, 2) собственно **театра** (*A*),—пространства въ которомъ помѣщались зрители, и 3) **оркестры** (*B*), — мѣста, предназначеннаго для дѣйствія хора.

Рис. 2.

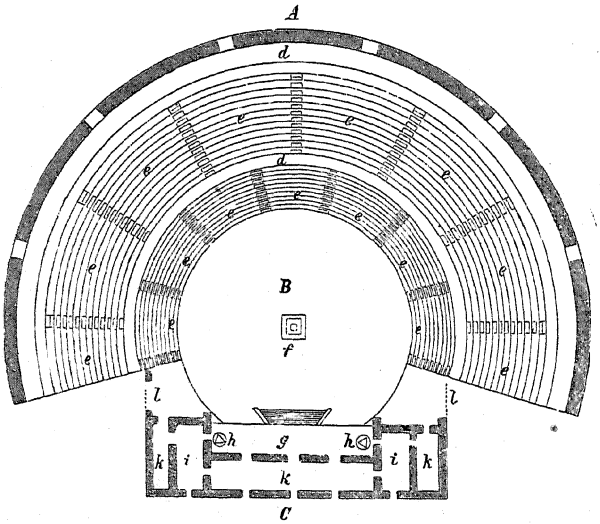

1) Сцена (ἡ σκηνή, палатка. *k*) названа такъ потому, что въ древнѣйшія времена при первыхъ зачаткахъ драматическаго искусства

былъ поставленъ шалашъ, чтобы обозначить жилище дѣйствующаго лица, которое оттуда выходило къ хору и зрителямъ. Впослѣдствіи эта палатка была замѣнена деревянною стѣною, въ которой находилась дверь, ведшая на возвышенный помостъ для актеровъ, и которая замѣняла декорацію, представляя собою стѣну того дома, въ которомъ жило дѣйствующее лицо. Эта стѣна сохранила за собою названіе σκηνή, а находившійся передъ нею помостъ сталъ называться προσκήνιον (*g*). Даже въ періодъ процвѣтанія драматической поэзіи довольствовались временными деревянными помостами для актеровъ съ деревянною стѣною за ними и лишь позднѣе стали строить постоянныя каменныя зданія сцены. Эти каменныя зданія въ общихъ чертахъ имѣли слѣдующій видъ. Сцена представляла собою узкій и длинный четыреугольникъ, покоившійся на фундаментѣ, возвышавшемся на 10 — 12 футовъ надъ уровнемъ орхестры. Изъ орхестры на сцену вели лѣстницы (κλίμακες). Сзади сцена замыкалась высокою стѣною (σκηνή въ собственномъ смыслѣ), богато убранною статуями, колоннами и разными другими архитектурными украшеніями. Высота стѣны дѣлалась наравнѣ съ высотою послѣдняго ряда мѣстъ для зрителей. Стѣна образовала собою переднюю сторону длиннаго, но не широкаго зданія, въ которое вели со сцены пять дверей. Каждой двери было присвоено особое значеніе: средняя дверь представляла главный входъ во дворецъ и предназначалась преимущественно для перваго актера пьесы; дверь направо вела въ помѣщеніе гостей и предназначалась для втораго актера, а налѣво — въ домашнюю темницу, опустѣлое святилище или въ какую либо нежилую мѣстность; крайнею дверью направо входили лица, прибывавшія изъ-за города или съ чужбины, а крайнею налѣво — приходившія изъ города. Съ боковъ сцена въ греческихъ театрахъ по большей части ограничивалась простыми стѣнами, иногда, впрочемъ, боковыми флигелями, сообщавшимися со сценою посредствомъ дверей; такіе флигеля назывались παρασκήνια (*i*).

2. Пространство, въ которомъ помѣщались мѣста для зрителей, называлось θέατρον въ собственномъ смыслѣ (отъ θεάομαι, слѣдов. мѣсто, съ котораго можно смотрѣть). Эти мѣста постепенно поднимались ступенями въ видѣ концентрическихъ дугъ надъ дугою орхестры, для того чтобы зрители могли все хорошо видѣть и слышать. Въ небольшихъ театрахъ они составляли одинъ ярусъ, въ большихъ же они были раздѣлены на два или

больше ярусовъ (διαζώματα) широкими проходами (κατατομαί. *d*), шедшими параллельно съ сидѣніями отъ одного конца полукруга до другого. Для прохода зрителей въ мѣста устраивались лѣстницы, восходившія въ видѣ лучей отъ нижняго до верхняго ряда мѣстъ, которыя дѣлили ярусы на нѣсколько клинообразныхъ отдѣленій (κερκίδες. *e*). Верхній рядъ мѣстъ былъ обнесенъ стѣною. — Какимъ образомъ были раздѣлены мѣста между зрителями, нельзя точно опредѣлить. Вѣроятно, что каждое сословіе гражданъ имѣло свое опредѣленное отдѣленіе, но нельзя думать, чтобы каждый въ отдѣльности имѣлъ свое опредѣленное мѣсто. Но во всякомъ случаѣ простые классы зрителей должны были оставаться въ отведенныхъ имъ отдѣленіяхъ и не должны были тѣсниться впередъ. Передніе ряды сидѣній были назначены для судій, которые оцѣнивали игру и присуждали награду, для правительственныхъ лицъ, полководцевъ и жрецовъ. Эти мѣста считались самыми важными, потому что они находились ближе всего къ сценѣ, и назывались βουλευτικόν. За ними помѣщались граждане; но неизвѣстно, были-ли они распредѣлены по имущественному цензу, или въ другомъ порядкѣ. Ближе къ нимъ сидѣли, вѣроятно, женщины, позади нихъ метэки, а на самомъ верху — рабы. Иностранцы, которые присутствовали на играхъ во время большихъ Діонисій, имѣли мѣста среди гражданъ, а можетъ быть даже опредѣленныя почетныя мѣста. Особенную часть театра составляло такъ называемое ἐφηβικόν, мѣсто для подростковъ, положеніе которыхъ ближе неизвѣстно.

3. Орхестра (ὀρχήστρα, мѣсто для танцевъ) было круглое пространство, лежавшее между переднею стѣною сцены и нижнимъ рядомъ мѣстъ для зрителей. Оно находилось на 10 — 12 фут. ниже сцены. Для входа въ орхестру служили два прохода (πάροδοι. *b*), съ правой и лѣвой стороны между сценой и мѣстами для зрителей. Въ центрѣ его дѣлалось четыреугольное возвышеніе, соединявшееся со сценою посредствомъ нѣсколькихъ ступеней, по которымъ хоръ могъ подыматься на сцену и оттуда возвращаться въ орхестру. На серединѣ верхней его площадки устраивался жертвенникъ (θυμέλη. *f*). Хоръ, вступивъ черезъ πάροδοι, поднимался по широкимъ ступенямъ на θимелу и располагался въ видѣ четыреугольника между жертвенникомъ и сценою; на θимелѣ же становились музыканты и полицейскіе.

АКТЕРЫ.

Въ древней греческой драмѣ со временъ Ѳеспида (Ол. 61; 536 г. до Р. Х.) выступалъ на сценѣ только одинъ актеръ (ὑποκριτής), который представлялъ разныхъ лицъ, пользуясь для этого масками, изобрѣтенными самимъ поэтомъ. Эсхилъ прибавилъ втораго, а Софоклъ—третьяго актера. Упомянутые три актера различались по достоинству соотвѣтственно важности занимаемыхъ ими ролей и носили названія: перваго, втораго и третьяго состязателя (πρωταγωνιστής, δευτεραγωνιστής и τριταγωνιστής).

Прот-ъ представлялъ главное лицо драмы, около котораго сосредоточивалось дѣйствіе; онъ, слѣдовательно, игралъ главную роль, которая требовала наибольшаго искусства.

Девтар-ъ игралъ вторую роль драмы, т. е. ту, которая имѣла ближайшее соприкосновеніе съ главною ролью.

Трит-ъ игралъ третью роль, ту, которая, будучи незначительною по своему психологическому содержанію, требовала менѣе искусства, чѣмъ двѣ первыя. — Главное отличіе древняго театра отъ нашего относительно актеровъ состоитъ въ томъ, что тамъ женскія роли исполнялись мужчинами.

Кромѣ этихъ дѣйствующихъ лицъ драмы являлись на сценѣ также нѣмыя лица (κωφὰ или κεναὶ πρόσωπα), по новѣйшему — статисты. Они представляли собою то свиту царей и героевъ, то массу народа, то отдѣльныхъ лицъ, стоявшихъ на сценѣ молча.

Греческія драматическія произведенія исполнялись весьма разнообразными способами; въ нихъ входили и метрическая рѣчь, и пѣніе, и музыка, и танцы. Поэтому и актеру нужно было много природныхъ свойствъ и упражненія, чтобы достигнуть возможности удовлетворять этимъ разнообразнымъ требованіямъ, исполняя многоразличныя мужскія и женскія роли. Онъ долженъ былъ обладать основательнымъ образованіемъ въ декламаціи, пѣніи и мелодраматическомъ исполненіи, развитою жестикуляціею, значительнымъ искусствомъ въ танцахъ, наконецъ звучнымъ и гибкимъ голосомъ и вполнѣ ясною дикціей. Въ греческихъ пьесахъ просто декламировались только ямбическіе триметры діалога, по метру ближе всего подходившіе къ обыкновенной рѣчи. Лирическія партіи пѣлись актерами, а тетраметры и συστήματα исполнялись мелодраматически, т. е. декламировались съ музыкальнымъ аккомпаниментомъ. Этотъ способъ исполненія, близкій къ простой декламаціи,

назывался παρακαταλογή. Для аккомпанимента какъ при пѣніи, такъ и при мелодраматическомъ исполненіи служила преимущественно флейта, звуки которой легче смѣшивались съ человѣческимъ голосомъ. Флейтисты выступали къ зрителямъ одновременно съ хоромъ и помѣщались вмѣстѣ съ нимъ въ орхестрѣ. Мимика совершенно отсутствовала въ сценическомъ искусствѣ грековъ вслѣдствіе употребленія масокъ; за то большое вниманіе обращалось на жесты и тѣлодвиженія, придававшія бо́льшую выразительность игрѣ. Такъ какъ трагическій костюмъ очень стѣснялъ свободу движеній актеровъ, то поэтому ихъ движенія были поневолѣ медленны, плавны и торжественны; страстныя движенія и бурныя сцены вродѣ единоборства, убійства и т. п. очень рѣдко встрѣчаются въ трагедіи. Пляски тоже рѣдки, и онѣ были медленны и спокойны.

ХОРЪ.

Трагическій хоръ первоначально состоялъ изъ 12 лицъ, а со временъ Софокла — изъ 15. Хоръ дѣлился на два полухора (ἡμιχόρια) по шести человѣкъ въ каждомъ съ однимъ предводителемъ, а весь хоръ имѣлъ общаго предводителя. Драматическій хоръ располагался въ орхестрѣ въ видѣ четыреугольника и состоялъ изъ 3-хъ шеренгъ (στοῖχοι) по 5 человѣкъ въ каждой, или 5 звеньевъ.

Θέατρον.

ζυγὸν ε′	ζυγὸν δ′	ζυγὸν γ′	ζυγὸν β′	ζυγὸν α′	
● 5	+ 4	⊙ 3	+ 2	● 1	στοῖχος α′
● 10	● 9	● 8	● 7	● 6	στοῖχος β′
● 15	● 14	● 13	● 12	● 11	στοῖχος γ′

(ζυγά) по 3 въ каждомъ. Расположеніе хора можетъ быть представлено или κατὰ στοίχους — по 3 человѣка во фронтѣ и по 5 въ глубину, или κατὰ ζυγά — съ фронтомъ изъ 5 чел. и съ глубиной по 3 чел. Хоревты первой шеренги (ст. α′) назывались ἀριστεροστάται, третьей — διξιοστάται, а средней — λαυροστάται; фланговые (№№ 1, 6,

11 и 5, 10, 15) носили названіе κρασπεδῖται. Въ первую шеренгу ставились самые красивые люди, такъ какъ при торжественномъ маршѣ, которымъ хоръ вступалъ въ орхестру, эта шеренга была обращена къ зрителямъ. Въ срединѣ ея занималъ мѣсто предводитель хора (κορυφαῖος); передъ нимъ и за нимъ (№№ 2 и 4), при входѣ κατὰ στοίχους, находились предводители полухоровъ (παραστάται). Хоръ вступалъ въ орхестру обыкновенно въ полномъ составѣ торжественнымъ маршемъ, предшествуемый флейтистомъ. Обыкновенно хоръ входилъ правымъ (отъ зрителей) входомъ, обозначавшимъ прибытіе изъ предѣловъ родной страны, такъ какъ въ большинствѣ пьесъ хоръ представляетъ жителей той мѣстности, въ которой происходило дѣйствіе. При вступленіи или вскорѣ послѣ него хоръ исполнялъ пѣснь, называвшуюся πάροδος. Относительно способа исполненія и здѣсь возможны такія же различія, какъ при игрѣ актеровъ, т. е. декламація, пѣніе и παракаталога. Исполнителями являлись то въ одиночку корифей, парастаты или отдѣльные хоревты, то цѣлые στοῖχοι или ζυγά, то полухоры, то весь хоръ въ полномъ составѣ. Хоровое пѣніе сопровождалось пляскою, называвшеюся ἐμμέλεια, которая имѣла степенный и торжественный характеръ.

ДЕКОРАЦІИ, МАШИНЫ, КОСТЮМЫ.

Ближайшихъ свѣдѣній объ устройствѣ декорацій у насъ нѣтъ. Такъ какъ задняя стѣна сцены была неподвижна, то декораціи на ней не писались. Можно думать, что передъ задней стѣной ставились неподвижныя и притомъ не непосредственно предъ нею, а на нѣкоторомъ разстояніи. Употребленіе декорацій, представлявшихъ отдѣльные предметы, не было чуждо греческой сценѣ. Весьма часто встрѣчаются, напр., упоминанія объ алтаряхъ, статуяхъ боговъ и т. п. Поставленныя декораціи не мѣнялись во время представленія, потому что въ пьесахъ не было такихъ явленій, которыя нуждались бы въ перемѣнѣ мѣстности. Оттого-то во время представленія и сохранялось единство мѣста, какъ явленіе необходимое, вышедшее изъ сущности древней драмы. Если нужно было перемѣнить изображенную на сценѣ мѣстность, то для такихъ случаевъ довольствовались періактами (αἱ περίακτοι. *h*). Это были трехстороннія призмы, обращавшіяся вокругъ своей оси. На каждой сторонѣ призмы былъ нарисованъ видъ какой либо мѣст-

ности, такъ что онѣ замѣняли собою наши кулисы; ставились онѣ по обѣимъ сторонамъ проскенія, вѣроятно тамъ, гдѣ онъ образовалъ уголъ съ праскеніями, такъ что одна сторона была обращена наискось къ зрителямъ, а двѣ другія оставались для нихъ невидимыми. Если нужно было перемѣнить мѣсто дѣйствія, то поворачивали періакты къ зрителямъ другими сторонами, на которыхъ были изображены виды, требовавшіеся содержаніемъ пьесы. Поворотъ правой періакты обозначалъ перемѣну мѣстности (τόπος), а поворотъ обѣихъ — перемѣну страны (χώρα). Если случалось иногда давать знать о такихъ событіяхъ, которыя совершались на другомъ мѣстѣ, или даже за предѣлами сцены, то о нихъ разсказывали или вѣстники, или хоръ, принимавшій постоянное участіе въ представленіяхъ. Иногда трупы лицъ, убитыхъ за сценою, или одни, или вмѣстѣ съ убійцами, по ходу дѣйствія, должны вдругъ дѣлаться видными зрителямъ. Для такихъ цѣлей существовала особая машина — ἐκκύκλημα, представлявшая собою небольшой деревянный помостъ, который выкатывался чрезъ дверь проскенія. Лица, показывавшіяся на эккиклемѣ, считались находящимися внутри дома, и, когда, по ходу пьесы, они оказывались ненужными, машина отодвигалась назадъ. Занавѣса въ греческомъ театрѣ не было *).

Трагическій костюмъ состоялъ изъ хитона (χιτών), по всей вѣроятности одинаковаго для мужчинъ и женщинъ, и различныхъ верхнихъ одѣяній. Хитонъ былъ обыкновенно длинный, ниспадающій до пятъ (ποδήρης); онъ дѣлался изъ пестрыхъ матерій съ изображеніемъ разныхъ фигуръ, съ рукавами (χειρίδες), доходившими до кисти, и подпоясывался богато украшеннымъ поясомъ высоко подъ грудью, вслѣдствіе чего являлись длинныя, увеличивавшія ростъ складки. Лица низкаго званія одѣвались въ болѣе короткіе, но также подпоясанные хитоны. Цвѣта хитоновъ обыкновенно были свѣтлые и яркіе; извѣстно однако, что въ нѣкоторыхъ случаяхъ надѣвались хитоны опредѣленныхъ цвѣтовъ: напр. черный цвѣтъ былъ траурный, а лица несчастныя, особенно бѣглецы,

*) Вопросъ о томъ, былъ ли въ греческ. театрахъ занавѣсъ, рѣшался то утвердительно, то отрицательно. Но вслѣдствіе отсутствія положительныхъ свидѣтельствъ объ его употребленіи и такъ какъ первоначально даже не существовало особой возвышенной сцены, которая могла бы имъ закрываться, то наиболѣе вѣроятія, что занавѣса въ древнемъ греческ. театрѣ не было.

одѣвались въ грязно бѣлыя, сѣрыя, зеленыя или голубыя платья. — Верхнія одѣянія распадались вообще на два главныхъ вида: ἱμάτια, состоявшія изъ продолговатаго куска матеріи, обвивавшагося вокругъ тѣла, и χλαμύδες, круглые плащи, придерживавшіеся пряжкою на правомъ плечѣ. Верхнія платья дѣлались изъ матерій пурпуроваго и другихъ яркихъ цвѣтовъ и богато украшались разными обшивками и золотомъ. Изъ отдѣльныхъ видовъ верхняго платья упомянемъ лишь нѣкоторые. Такъ, цари и царицы носили особаго рода накидку съ пурпуровой каймой, прорицатели — шерстяную накидку, сплетенную въ видѣ сѣти и покрывавшую все тѣло; Діонисъ и женщины носили верхнее платье шафраннаго цвѣта, а охотники и военные — небольшую пурпуровую накидку, которою, въ случаѣ надобности, обвертывали лѣвую руку для защиты; пастухи являлись въ кожухахъ. Изъ головныхъ уборовъ упоминаются: персидская τιάρα, женское покрывало—καλύπτρα, повязка — μίτρα, а также и шляпы и нерѣдко вѣнки. Кромѣ того, божества и люди разныхъ званій имѣли свои аттрибуты и свойственныя каждому принадлежности одежды или вооруженія: напр., Аѳина являлась съ эгидой, Гераклъ — съ палицей и львиной шкурой, цари — со скипетрами, умоляющіе о защитѣ имѣли въ рукахъ обвитыя шерстью вѣтви. Мечи, копья, луки съ колчанами, палицы и другія вооруженія имѣли мужскія лица трагедіи. — Обувь трагическихъ актеровъ составляли полусапожки на весьма высокихъ подошвахъ, значительно увеличивавшихъ ростъ актеровъ: ἐμβάτης, ὀκρίβας и κόθορνος (рис. 3). Подошва трагическаго котурна была деревянная, четыреугольная, такъ что онъ годился на обѣ ноги. — Кромѣ увеличенія роста, актеры увеличивали и размѣры всѣхъ членовъ тѣла. Для этой цѣли служили особыя подушки, накладывавшіяся на грудь и животъ (πραστερνίδια, προγαστρίδια). Сверхъ упомянутыхъ подушекъ натягивалось на тѣло одѣяніе вродѣ нашего трико.—Костюмъ трагическаго хора состоялъ изъ хитона, болѣе короткаго, чѣмъ у актеровъ (для удобства пляски), и гиматія. Эти принадлежности одѣянія обыкновенно были роскошны и богато украшены, но всегда должны были

Рис. 3.

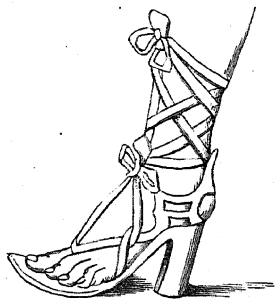

соотвѣтствовать характеру роли хора. Обувью хоревтовъ служили обыкновенные башмаки (κρηπῖδες). — Музыканты въ трагедіи носили одинаковый костюмъ, состоявшій изъ длиннаго подпоясаннаго хитона съ рукавами и гиматія; на головахъ имѣли вѣнки.

Непремѣнною принадлежностью наряда лицъ, участвовавшихъ въ драматическихъ представленіяхъ, были еще маски (πρόσωπα). Онѣ были необходимы для греческихъ актеровъ, потому что величина театровъ, особенно такъ какъ они были безъ крыши, дѣлала необходимымъ усиленіе голоса; далѣе, такъ какъ одинъ актеръ долженъ былъ играть въ пьесѣ нѣсколько ролей, и такъ какъ женскія роли исполнялись мужчинами. Маски были различныхъ родовъ и разнаго устройства. Однѣ закрывали только лицо, другія надѣвались на голову вродѣ шлемовъ и совершенно закрывали всю голову и лицо. Особенность трагической маски составлялъ хохолъ (ὄγκος) — треугольная приставка на верхней части маски, увеличивавшая ростъ актеровъ; на ней укрѣплялась передняя часть прически, такъ что волосы поднимались надъ челомъ и ниспадали по бокамъ, закрывая собою эту приставку (рис. 4). Трагическія маски отличались серьезнымъ выраженіемъ и пропорціональностью своихъ частей. Каждое лицо имѣло свою типическую маску, каждая страсть находила на маскѣ соотвѣтствующее выраженіе. Эсхилъ считается изобрѣтателемъ всѣхъ упомянутыхъ принадлежностей трагическаго костюма *).

Рис. 4.



ВРЕМЯ, СОСТАВЪ И ПОРЯДОКЪ ПРЕДСТАВЛЕНІЯ.

Такъ какъ театральныя представленія устраивались въ честь божества и при этомъ удовлетворяли эстетическому образованію народа, то греческое правительство употребляло всѣ зависящія отъ него средства дать возможность самымъ бѣднымъ гражда-

*) Приписываемое Эсхилу изобрѣтеніе всѣхъ принадлежностей трагическаго костюма не противорѣчитъ извѣстію объ изобрѣтеніи Ѳеспидомъ масокъ (стр. 2), такъ какъ, по преданію, Ѳеспидъ въ своихъ пьесахъ употреблялъ маски изъ некрашеннаго полотна, Эсхилъ же первый ввелъ раскрашенныя маски, которыя и остались въ употребленіи до позднѣйшихъ временъ.

намъ бывать въ театрѣ. Это достигалось доступностью цѣнъ. До Перикла платили за входъ въ театръ драхму (23 коп.). Периклъ сбавилъ плату до двухъ и менѣе оболовъ (ок. 6 или 7 коп.). Представленія начинались рано утромъ и продолжались нерѣдко до вечера. Въ театрѣ ѣли и пили во время игры. Во время игры было не совсѣмъ спокойно: одобреніе и неодобреніе выражали весьма громко. Одобреніе актерамъ выражалось рукоплесканіями (κροτεῖν, κρότος) и криками, а неодобреніе — свистками (συρίττειν, συρισμοί), особыми звуками, называвшимися κλωσμοί, или стучаньемъ ногами о скамьи (πτερνοκοπεῖν). Блестящій успѣхъ актера обозначался глаголомъ εὐημερεῖν, неуспѣхъ — глаголомъ ἐκπίπτειν (ср. наше «провалиться»).

На каждомъ праздникѣ ставились пьесы нѣсколькихъ авторовъ, и особо избранные судьи послѣ представленія рѣшали вопросъ о сравнительномъ достоинствѣ поставленныхъ пьесъ и участвовавшихъ въ нихъ актеровъ и хоровъ. Первоначально поэты ставили, по всей вѣроятности, по одной пьесѣ на каждое состязаніе; но со временъ Эсхила (а можетъ быть и раньше) вошло въ обычай, чтобы каждый трагическій поэтъ ставилъ по три трагедіи, относящіяся къ одному какому либо миѳу или циклу преданій (τριλογία, троесловіе), и по одной сатировской драмѣ. Такая группа пьесъ называлась τετραλογία. Къ каждому состязанію допускались по три трагика или комика, такъ что весь циклъ представленій каждаго праздника съ трагическими и комическими состязаніями состоялъ изъ 15 пьесъ (9 трагедій. 3 сат. драмы и 3 комедіи). Обыкновенно было четыре спектакльныхъ дня, и между ними распредѣлялись пьесы такъ, что въ первый день давались три комедіи, а въ слѣдующіе — по одной тетралогіи.

ЧАСТИ ГРЕЧЕСКОЙ ДРАМЫ.

Греческая драма состояла изъ двухъ главныхъ частей: діалогической, которую исполняли актеры, и хоровой, которую исполняли хоревты. Хоровая пѣснь имѣла двоякое названіе: она называлась а) πάροδος (вступительная пѣснь), если исполнялась хоромъ при вступленіи имъ черезъ боковыя двери орхестры и занятіи мѣстъ у жертвенника, b) στάσιμον (подр. μέλος, пѣснь во время стоянія хора на своемъ мѣстѣ), если исполнялась хоромъ на его опредѣленномъ мѣстѣ посреди орхестры.

Вслѣдствіе этихъ двухъ способовъ хоровой пѣсни вся трагедія дѣлилась на нѣсколько частей, которыя можно сравнить съ дѣйствіями позднѣйшей драмы, а именно: 1) часть трагедіи, которая предшествовала πάροδος, называлась πρόλογος (преддѣйствіе), 2) части между отдѣльными στάσιμα назывались ἐπεισόδια (междудѣйствія) и 3) часть послѣ послѣдняго στάσιμον, за которымъ болѣе не было хоровой пѣсни, называлась ἔξοδος (окончаніе).

Пѣсни хора дѣлились на строфы и антистрофы. Строфою (στρέφω—обращать) назывался оборотъ хора или полухора въ одну сторону и пѣснь имъ при этомъ исполняемая. Антистрофою назывался оборотъ хора или полухора въ другую сторону и пѣснь при этомъ имъ исполняемая. Пѣснь всего хора на мѣстѣ, послѣ исполненія имъ въ полухорахъ строфъ и антистрофъ, называлась ἐπῳδός. Въ метрическомъ отношеніи каждый стихъ антистрофы по размѣру равенъ соотвѣтствующему стиху строфы.

Иногда въ срединѣ эписодія вставлялась пѣснь, которая исполнялась по-перемѣнно хоревтами и актерами. Такая пѣснь называлась κομμός (κόπτω, ударять себя въ грудь) — жалобная пѣснь, потому что содержаніемъ ея было выраженіе участія къ страданіямъ героя. Если хоревты вели между собою родъ лирическаго разговора, то такая пѣснь называлась κομματικά.

Иногда сами актеры исполняли небольшія лирическія пѣсни, которыя назывались τὰ ἀπὸ σκηνῆς. Онѣ могли быть раздѣлены для попеременнаго исполненія между нѣсколькими лицами или исполнялись однимъ; въ послѣднемъ случаѣ пѣснь называлась μονῳδία.

Въ нашей трагедіи встрѣчаются слѣдующія части: 1) **прологъ** 1—120 (86—120 — *μονῳδία*), 2) **пародосъ**, имѣющая характеръ **комма**, 121 — 250, 3) **1-й эписодій** 251 — 471, 4) **1-й стасимъ** 472—515, 5) **2-й эписодій** 516—1057 (823—870—**1-й коммъ**), 6) **2-й стасимъ** 1058—1097, 7) **3-й эписодій** 1098—1383 (1232—1287—**2-й коммъ**), 8) **3-й стасимъ** 1384—1397, 9) **3-й коммъ** 1398—1441, 10) **эксодъ** 1442—1510.

ЖИЗНЕОПИСАНІЕ СОФОКЛА.

Софоклъ родился въ 4-мъ году 71-й Олимпіады (496 г. до Р. Х.) въ округѣ (δῆμος) Колонѣ (Κολωνὸς ἵππιος), расположенномъ въ прелестной мѣстности, въ разстояніи 10 стадій ($1^1/_4$ нѣм. мили) къ сѣверу отъ Аѳинъ.

Его отецъ Софиллъ (Σόφιλλος), богатый владѣлецъ оружейной фабрики, приложилъ все стараніе къ образованію сына науками того времени: грамматикой, музыкой и гимнастикой. Въ музыкѣ учителемъ его былъ Лампръ, одинъ изъ извѣстнѣйшихъ мастеровъ своего дѣла въ Аѳинахъ. Благодаря своей красотѣ и блестящему музыкальному образованію С-лъ уже 15-тилѣтнимъ юношей былъ избранъ предводителемъ хора пѣвцовъ, исполнявшихъ побѣдный пеанъ на праздникѣ въ честь побѣды, одержанной надъ Персами при Саламинѣ. 11 лѣтъ спустя (3 г. 77-й Ол.; 469 до Р. Х.) онъ впервые выступилъ на драматическое состязаніе и одержалъ побѣду надъ Эсхиломъ, получивъ первую награду за драму Τριπτόλεμος, сюжетомъ для которой послужило распространеніе въ Аттикѣ земледѣлія и смягченіе нравовъ народа трудами элевзинскаго героя Триптолема.

Съ этого времени до года своей смерти (406 до Р. Х.), слѣдовательно въ промежутокъ времени болѣе чѣмъ 60 лѣтъ, Софоклъ написалъ 113 драмъ (трагедій и сатирическихъ драмъ), изъ которыхъ до насъ сохранилось вполнѣ только 7, а именно, **Антигона**, **Электра**, **Трахиніянки**, **Эдипъ Царь**, **Аянтъ**, **Филоктетъ**, **Эдипъ въ Колонѣ**.

Антигоною, которая была его 32-ю драмой и была впервые поставлена въ 441 г. до Р. Х., онъ одержалъ опять первый призъ, и Аѳиняне были такъ обрадованы представленному въ ней благородному патріотическому чувству и мудрымъ политическимъ правиламъ, что избрали поэта въ число полководцевъ, назначенныхъ вмѣстѣ съ Периклomъ въ походъ противъ Самосцевъ.

Нѣсколько лѣтъ спустя послѣ Самосской стратегіи, онъ занималъ должность управляющаго союзнической казной на акрополѣ (ἑλληνοταμίας).

Въ глубокой старости Софоклъ былъ еще разъ стратегомъ подъ начальствомъ Никія.

О частной жизни поэта мы имѣемъ весьма скудныя свѣдѣнія.

Софоклъ умеръ незадолго до окончанія пелопоннезской войны, почти на 90-мъ году жизни (3-й г. 93-й Ол.; 406 до Р. Х.). О его смерти сообщаютъ различно и большею частью баснословно. Также баснословными сказаніями разукрашено преданіе о погребеніи тѣла поэта. По преданію онъ былъ погребенъ въ фамильной гробницѣ, находившейся на дорогѣ въ Декелію (у Колона). Аѳиняне почтили память великаго трагика, учредивъ въ честь его

особенный культъ: они постановили соорудить ему святилище, какъ герою, и почитать его подъ именемъ Дексія (Δεξίων, такъ какъ онъ принималъ въ своемъ домѣ бога Асклепія), принося ему ежегодно жертву.

Софоклъ считался въ древнее и новое время усовершенствователемъ древней трагедіи. По свидѣтельству древнихъ онъ 20 разъ получилъ первый призъ, въ остальныхъ случаяхъ всегда — второй и никогда — третьяго. Художественный тактъ С-а обнаружился прежде всего въ разумномъ ограниченіи объема Эсхиловой трагедіи. Оба они брали содержаніе своихъ трагедій въ эпосѣ, но различнымъ образомъ оба развивали это содержаніе. Эсхилъ обыкновенно дѣлилъ одно и тоже преданіе на три трагедіи (τριλογία), имѣвшія между собою внутреннюю связь, и къ нимъ присоединялъ сатирическую драму (τετραλογία). Софоклъ замѣнилъ Эсхилову трилогію тремя различными трагедіями, не связанными между собою общимъ содержаніемъ и не составлявшими одного цѣлаго, и къ нимъ также присоединилъ сатирическую драму. Чтобы дать болѣе простора дѣйствію въ развитіи отдѣльныхъ характеровъ и движеніе элементу драматическому, С-ъ ограничилъ въ своихъ трагедіяхъ употребленіе хора. У Эсхила хоръ всегда играетъ роль, замѣняя актера: онъ почти всегда ведетъ разговоръ съ главнымъ лицомъ или съ другими лицами, всегда принимаетъ участіе въ дѣйствіи и стоитъ на сторонѣ того или другого дѣйствующаго лица. Совсѣмъ другое назначеніе имѣетъ хоръ въ трагедіяхъ С-ла. У него, вопервыхъ, хоръ весьма рѣдко принимаетъ дѣятельное участіе въ какомъ либо изъ дѣйствующихъ лицъ; вовторыхъ, если онъ и принимаетъ участіе въ дѣйствіи, то это участіе отрицательное, не имѣющее никакого вліянія на ходъ самого дѣйствія. Онъ или возвѣщаетъ новый выходъ въ переходныхъ сценахъ, или страдательно слушаетъ, или скажетъ нѣсколько словъ, какъ посредникъ между двумя дѣйствующими лицами.

Слогъ трагедій С-ла отличается отъ напыщеннаго слога Эсхила; онъ ближе подходитъ къ языку прозаическому и отличается отъ послѣдняго менѣе въ выборѣ словъ, чѣмъ въ употребленіи и соединеніи ихъ, благодаря смѣлости въ употребленіи обыкновенныхъ выраженій. С-лъ охотно придаетъ словамъ оттѣнокъ, котораго обыкновенно въ нихъ не ищешь, употребляя ихъ болѣе по ихъ коренному значенію, чѣмъ по принятому употребленію. Онъ

играетъ съ слушателями смысломъ словъ какъ бы въ прятки: часто выраженіе, имъ употребленное, кажется сначала легкое, но, при дальнѣйшемъ размышленіи, обнаруживаются въ немъ незамѣченныя сперва трудности и новая глубина смысла. Такой пріемъ вполнѣ соотвѣтствовалъ духу тогдашняго Аѳинскаго общества. Аѳиняне временъ С—ла имѣли особенное пристрастіе къ такимъ выраженіямъ; имъ менѣе нравился ораторъ, который имъ высказывалъ все открыто, чѣмъ такой, который заставлялъ ихъ что-нибудь угадывать и доставлялъ имъ удовольствіе тѣмъ, что они казались самимъ себѣ умными. Въ синтаксическихъ соединеніяхъ словъ С—лъ старается обозначить съ возможно большею точностью всякіе случаи зависимости мыслей. Въ лирическихъ партіяхъ ясное изображеніе мыслей соединяется съ чрезвычайной пріятностью и привлекательностью слога.

СЮЖЕТЪ ТРАГЕДІИ «ЭЛЕКТРА».

Сюжетомъ для нашей трагедіи послужило поэту сказаніе о судьбѣ дома Пелопидовъ, которая преслѣдовала его впродолженіе 3-хъ столѣтій. Именно, сынъ Фригійскаго царя Тантала Пелопсъ прибылъ въ Пизу, въ Элидѣ, свататься къ дочери тамошняго царя Эномая Гипподаміи. Условіе для полученія руки Г—іи было — побѣдить отца ея въ состязаніи на колесницахъ. И вотъ Пелопсъ при посредствѣ Г—іи, которой онъ понравился, подкупаетъ возницу Эномая Миртила, для того чтобы онъ измѣнилъ своему господину. Миртилъ намѣренно не положилъ въ одно изъ колесъ колесницы чеки, и такимъ образомъ Пелопсъ съ помощью своихъ крылатыхъ коней, подаренныхъ ему Посейдономъ, одерживаетъ побѣду надъ Эномаемъ. Но когда на пути во Фригію Миртилъ потребовалъ условленной платы за измѣну, то былъ сброшенъ Пелопсомъ въ море у южнаго мыса Эвбеи Герайста. Умирая Миртилъ проклялъ Пелопса и его родъ. Съ тѣхъ-то поръ проклятіе это и тяготѣло надъ родомъ Пелопса. Дѣти его Атрей и Ѳіестъ живутъ постоянно въ страшной враждѣ другъ съ другомъ. У Ѳіеста былъ сынъ Эгисѳъ, а у Атрея — Агамемнонъ и Менелай. Во время отсутствія Аг—а, участвовавшаго въ Троянской войнѣ, Э—ѳъ обольстилъ супругу его Клитемнестру и захватилъ его власть. Когда затѣмъ вернулся Аг—нъ послѣ десятилѣтняго отсутствія, то онъ былъ умерщвленъ на пиру Эг—мъ

съ помощью Кл—ы. Только тринадцатилѣтній сынъ Аг—а Орестъ былъ спасенъ, благодаря рѣшимости своей старшей сестры Электры, главной героини нашей пьесы: онъ былъ унесенъ своимъ воспитателемъ къ царю Крисы, въ Фокидѣ, Строфію, знакомому его отца, и тамъ воспитывался вмѣстѣ съ сыномъ его Пиладомъ, своимъ позднѣйшимъ другомъ. Плохо жилось въ это время оставшейся въ отцовскомъ домѣ Эл—ѣ. Съ одной стороны она не хотѣла покоряться убійцамъ своего отца, съ другой—они злились на нее за спасеніе ею Ор—а. Двѣ другія дочери Аг—а, Хрисоѳемида и Ифіанасса, изъ которыхъ С—лъ выставляетъ въ нашей пьесѣ только первую, какъ противуположность по кротости къ рѣшительной Электрѣ, жили въ домѣ хорошо, такъ какъ были послушны своимъ повелителямъ, хотя не пользовались ихъ уваженіемъ. Старшая дочь Ифигенія, по приказанію Артемиды, которая разгнѣвалась на Аг—а за преступную охоту въ ея рощѣ, была принесена въ жертву, чтобы греки могли благополучно путешествовать изъ Авлиды въ Трою. Въ устахъ Кл—ы она была постояннымъ предметомъ упрека ея первому супругу и основаніемъ къ оправданію своего суроваго обращенія съ Эл—ой. Такъ какъ положеніе Эл—ы, вслѣдствіе ея непреклоннаго характера и постояннаго столкновенія съ матерью, было невыносимо и ужасно, то она посылала объ этомъ извѣстіе за извѣстіемъ къ Ор—у въ Фокиду. Всѣ ея извѣстія оставались безъ послѣдствія. Наконецъ на восьмомъ году послѣ умерщвленія Аг—а Ор—ъ вернулся съ воспитателемъ и Пиладомъ въ Микены, для того чтобы, по приказанію Дельфійскаго бога, отомстить за отца Кл—ѣ и Эг—у. Этимъ и начинается пьеса.

Электра принадлежитъ къ древнѣйшимъ изъ дошедшихъ до насъ драмъ С—ла. Однако опредѣленнаго указанія на время ея представленія не существуетъ.

РАЗМѢРЪ.

Размѣръ діалогической части трагедіи есть шестистопный ямбъ*), т. е. стихъ, состоящій изъ шести ямбическихъ стопъ, схема котораго слѣдующая: ⏑ ‒ ⏑ ‒ | ⏑ ‒ ⏑ ‒ | ⏑ ‒ ⏑ ×. Онъ называется sena-

*) Названіе свое ямбъ (ἴαμβος) получилъ, вѣроятно, отъ глаг. ἰάπτω, ругаю, браню, и. ч. ямбы первоначально употреблялись въ сатирическихъ стихотвореніяхъ.

rius (шестистопный) или trimeter iambicus acatalectus: trimeter, п. ч. состоитъ изъ трехъ metrum [1]), acatatectus (ἀ priv. и καταλήγω, прекращать, прерывать), п. ч. послѣдняя стопа стиха не прервана, но цѣла [2]).

Послѣдній слогъ всякаго стиха обоюдный (⏓), вслѣдствіе чего послѣднею стопою можетъ быть пиррихій (⏑ ⏑).

Вышеозначенная схема ямбическаго триметра можетъ видоизмѣняться троякимъ образомъ:

1. На нечетныхъ мѣстахъ (1, 3, 5) можетъ стоять спондей (– –́).

2. Въ первыхъ пяти стопахъ можетъ разлагаться арзисъ, т. е. вмѣсто долгаго слога являются два краткихъ съ повышеніемъ на первомъ. Ямбъ, по разложеніи въ немъ арзиса, превращается въ трибрахій (⏑ ⏑́ ⏑), спондей въ дактиль (– ⏑́ ⏑).

3. Въ первой стопѣ можетъ стоять анапестъ (⏑ ⏑ ⏑́); въ прочихъ стопахъ онъ допускается только въ именахъ собственныхъ.

Итакъ полная схема ямбическаго триметра слѣдующая:

⏓ ⏓́ ⏑⏑, ⏑ ⏓⏑ | ⏓ ⏓́ ⏑, ⏑ ⏑⏑ | ⏓ ⏓́ ⏑, ⏑ ⏓

Цезура въ амбическомъ триметрѣ двоякая: 1) болѣе употребительная penthemimeres или semiquinaria (послѣ половины пятой стопы) и 2) тоже не рѣдко встрѣчающаяся — hephthemimeres или semiseptenaria (послѣ половины седьмой стопы). Иногда въ одномъ стихѣ сталкиваются обѣ.

(Размѣръ лирическихъ партій трагедіи указанъ въ приложеніи).

---

[1]) Стихи измѣряются или по отдѣльнымъ стопамъ (напр. дактилическіе), или двѣ стопы соединяются въ одно цѣлое—dipodia—съ удареніемъ на первой (⏑ –́ ⏑ –); такую диподію древніе называли metrum.

[2]) Стихъ, въ которомъ послѣдняя стопа не полна, называется catalecticus.

Комментарій къ тексту трагедіи Софокла „ЭЛЕКТРА“.

ПРОЛОГЪ 1—120.

1-я сцена 1—85. *Въ сопровожденіи стараго воспитателя и своего друга Пилада Орестъ вступаетъ въ родную землю. Его планъ состоитъ въ томъ, чтобы они объявили себя передъ Эгисѳомъ посланными другомъ послѣдняго Фанотеемъ съ извѣстіемъ о кончинѣ Ор—а, постигшей его на Дельфійскихъ играхъ. Съ этою цѣлью воспитатель идетъ въ царскій дворецъ, а Ор—ъ и П—ъ отправляются къ могилѣ Агамемнона, чтобы принести на ней жертву.*

1. ἐν: *подъ.*

3. ὧν—gen., зав. отъ πρόθυμος, употребленнаго въ знач. ἐπιθυμῶν, ὀρεγόμενος, сочиняющихся съ gen.

4. οὐπόθεις = ὃ ἐπόθεις. *Кразисъ.*— ***τόδε*** (scil. ἐστίν)—сказ., указыв. на предметъ, находящійся на лицо (здѣсь — предметъ вокругъ путниковъ) и перевод. *здѣсь.*—Ἄργος—область Арголида, а не городъ,

---

Къ ст. 1. Τροία называлась область древняго города Трои, границъ которой Гомеръ нигдѣ въ точности не опредѣляетъ. Между городами области выдавалась столица ея Иліонъ или Троя, лежавшая въ равнинѣ, на склонахъ горы Иды, въ разстояніи 42 стадій отъ береговъ Геллеспонта, между рѣками Симоэнтомъ и Скамандромъ, и разрушенная, по общему предположенію, греками въ 1184 г. до Р. Х.

Къ ст. 2. Ἀγαμέμνων—сынъ Атрея, царь микенскій, братъ Менелая, могущественнѣйшій изъ царей Греціи въ героическое время, предводитель всего греческаго войска, отправившагося въ походъ на Трою, чтобы отомстить Парису за похищеніе Елены.

во 1), п. ч. городъ Аргосъ отстоялъ отъ Микенъ, гдѣ находятся наши путники (9), на 50 стадій (1 стад. = 0,0212 геогр. мили или 74 саж.), а мѣстоименіе τόδε, которое относится къ Ἄργος, не указываетъ на предметъ отдаленный отъ говорящаго (здѣсь—воспитателя); во 2), п. ч. на городъ Ἄργος достаточно указано въ ст. 6 и 7: ἀγορὰ Λύκειος.— ***παλαιὸν*** названъ Ἄργος, п. ч. Аргивяне считали свое государство самымъ древнимъ и себя — исконными жителями его.

5. τῆς ... κόρης—приложеніе къ Ἄργος. — ***ἄλσος*** = τέμενος: *участокъ*, посвященный божеству; здѣсь нужно разумѣть равнину, омываемую рѣкою Инахомъ, которая получила свое названіе отъ древнѣйшаго царя Аргоса Инаха; равнина эта названа рощей (ἄλσος) дочери Инаха— Іо. Что касается эпитета Іо οἰστροπλήξ, то миѳъ гласитъ слѣдующее: Іо, будучи жрицей Геры, благодаря своей красотѣ, приглядѣлась Зевсу. Ревнивая Гера превратила ее въ корову и приставила къ ней для охраны всевидящаго (πανόπτης) Аргуса, который привязалъ ее въ рощѣ, посвященной Герѣ, между Аргосомъ и Микенами. Но Гермесъ, по порученію Зевса, убилъ Аргуса (Ἀργειφόντης, Odyss. 1, 38) и похитилъ корову. Тогда Гера напустила на Іо ужаснаго шершня (οἶστρος), который ее, жаля, преслѣдовалъ всюду, пока она не добѣжала до Египта.

6. αὕτη указ. на предметъ отдаленный отъ говорящаго, напротивъ ὅδε (ст. 7)—на близкій къ говорящему. Ликейская площадь находилась въ гор. Аргосѣ, у подошвы горы Лариссы; на ней стоялъ древнѣйшій храмъ Аполлона Ликейскаго (Λύκειος); онъ былъ виденъ съ возвышенности, на которой стоялъ гор. Микены. — ***τοῦ λυκοκτ. θεοῦ*** — поэт. опис. вм. Ἀπόλλωνος. Изъ многихъ легендъ, ходившихъ у грековъ для объясненія эпитета Аполлона Λύκειος, поэтъ выбралъ легенду о λυκοκτόνος (λύκος и κτείνω) — «волкоубійцѣ», такъ какъ Аполлонъ считался во многихъ мѣстахъ защитникомъ стадъ и истребителемъ волковъ, причинявшимъ стадамъ вредъ. Другія производства этого слова: отъ λύκη (lux), свѣтъ, слѣд. «свѣтодавецъ», и отъ Λυκία, «Ликійскій», родившійся въ Ликіи.

7. ἀγορά, scil. ἐστιν. — ***ἀγορὰ Λύκειος*** = ἀγορὰ λυκοκτόνου, тоже поэт. оп. вм. Ἀπόλλωνος. Эпитетъ, принадлежащій божеству—Аполлону, перенесенъ на мѣсто — площадь, посвященную божеству. Перемѣщеніе эпитетовъ — ἐναλλαγὴ ἐπιθέτων — часто употр. у поэтовъ. Ср. и въ русск.: «черный блескъ восточныхъ глазъ». — ***οὐξ***=ὁ ἐξ. Ср. 4. — ὁ = ille.

7-8. Ordo: ὅδε ἐξ ἀριστερᾶς ὁ κλ. ναὸς (=νεώς) Ἥρας ἐστίν. Въ раз-

Къ ст. 8. Ἥρα, Ἥρη (Juno)—старшая дочь Кроноса и Реи, сестра и супруга Зевса, царица неба и боговъ. Въ борьбѣ за Иліонъ она становится

стояніи 15 стадій (ср. 4) отъ Микенъ находился знаменитый храмъ Геры; онъ приходился съ лѣвой стороны для идущихъ съ сѣвера, какъ наши путники. — *ἱκάνομεν* — praes. въ знач. perf. = ἥκομεν.

9. φάσκειν — inf. вм. imper. φαθί, которое = ἴσθι, слѣд. φάσκειν ὁρᾶν = ἴσθι ὁρῶν или просто ὁρᾷς. Смыслъ: мѣсто, гдѣ мы находимся, называется Микены. — Inf. вм. imperat. употребляется двоякимъ образомъ: 1) съ nominat., если дѣйствіе повелѣнія, выражаемаго глаголомъ, относится къ опредѣленному лицу, какъ здѣсь; 2) съ accusat., если таковое дѣйствіе относ. къ лицу неопредѣленному, напр. γυμνὸν σπείρειν, γυμνὸν δὲ βοωτεῖν = nudus ara, sere nudus (Гез. Ἔρ. κ. ἡμ. 391). — *πολυχρύσους*, п. ч. Микены въ древности славились своимъ богатствомъ.

10. πολύφθορος = ἐν ᾧ πολλαὶ φθοραὶ καὶ φόνοι ἐγένοντο (Schol.); выраж. πολύφθορον δῶμα противополагается πολυχρύσους Μυκήνας: городъ богатый золотомъ, а дворецъ богатый убійствами. Объ этихъ убійствахъ преданіе гласитъ слѣдующее: Древнѣйшій изъ Пелопидовъ Тантал умертвилъ сына своего Пелопса и предложилъ его богамъ въ пищу; Атрей и Ѳіестъ, сыновья Пелопса, умертвили своего брата Хризиппа; Атрей—дѣтей Ѳіеста; сынъ Ѳіеста Эгисъ умертвилъ Атрея, а потомъ его сына Агамемнона. — *τόδε: здѣсь*, ср. 4.

11. ὄθεν, разум. изъ дворца. — *ἐκ: послѣ.*

12. πρός вм. παρά, которое въ прозѣ ставится послѣ глаголовъ съ значеніемъ *брать, получать* отъ к. — *ὁμ. καὶ κασιγν.* — два синонимическихъ выраженія для обозначенія понятія «родной», изъ которыхъ второе служитъ точнѣйшимъ поясненіемъ перваго.

13. ἥνεγκα показываетъ, что Ор—ъ былъ еще маленькимъ; по сказанію ему было едва 12 или 13 лѣтъ въ то время, когда былъ умерщвленъ его отецъ.

на сторону враговъ Трои, ненавидя троянцевъ за судъ Париса, и покровительствуетъ любимымъ ахейцамъ. Главныя мѣста ея культа были Аргосъ, гдѣ между Аргосомъ и Микенами находился главный ея храмъ съ прекраснымъ колоссальнымъ изображеніемъ ея изъ золота и слоновой кости, Микены, Коринѳъ, Спарта, Самосъ и др. Икусство представляетъ Геру съ благородною величественною осанкою, цвѣтущею красотою, округленнымъ лицемъ, имѣющимъ важное выраженіе, красивымъ лбомъ, густыми волосами, большими, сильно раскрытыми глазами (βοῶπις).

Къ ст. 9. Μυκῆναι — весьма древній городъ Арголиды, столица потомковъ Данаевыхъ, а затѣмъ Пелопидовъ, подъ владычествомъ которыхъ городъ достигъ высокой степени значенія и могущества, но потомъ палъ.

Къ ст. 10. Πελοπίδαι — потомки Пелопса, внука Зевса, сына Тантала и Діоны, дочери Атланта.

14. τοσόνδ' (ε) ἐς = ἐς τοσόνδε. *Anastrophe.* — ***ἥβης*** — gen. generis, завис. отъ τοσόνδε (ср. р.), перевод.: *до такой степени*, т. е. до такого (въ какомъ ты теперь находишься, указывая на Ор—а), цвѣтущаго возраста. — ***τιμωρόν***—сказ., относ. къ ἐξεθρεψάμην: «мстителемъ», *чтобы ты былъ мстителемъ* = ὥστε τιμωρὸν εἶναι.

17. Въ ἡμῖν ι кратк. у Софокла по требованію размѣра.

18. σαφῆ относ. къ сказ. κινεῖ и = ὥστε σαφῆ εἶναι, тоже, что ποιεῖ σαφῆ, но выразительнѣе послѣдняго.

17—18. λαμπρὸν ... σαφῆ: *свѣтъ солнца будитъ птицъ и слышно ихъ громкое чиликанье.*

19. εὐφρόνη = νύξ. эвфемизмъ (εὐ-φημισμός, отъ εὖ и φῆμί: «выраженіе, имѣющее хорошее значеніе». По своему суевѣрію греки избѣгали называть предметы дурными именами). Выраж. μελ. ἄστρ. εὐφρ. составляетъ отрицательн. повтореніе утвердительн. понятія λαμπρ. ἡλ. σελ. Странное сопоставленіе: темная, да звѣздная ночь.

20. τινά — подлеж. при inf. ἐξοδοιπορεῖν = ἐξελθεῖν.

21. ξυνάπτετον — 2 л. dual. imperat.; глаголъ употребленъ въ неперех. знач., оттого при немъ дат. п. вм. ожидаемаго вин. — ***ἐμέν*** вм. ἐσμέν въ классич. яз. не употребляется; мѣсто испорченное.

22. послѣ καιρός и ἀκμή дополн. ἐστίν.

23. προσπόλων. Воспитатели или дядьки выбирались изъ рабовъ; обязанностью ихъ было провожать мальчика въ школу и обратно, отчего они и назывались παιδαγωγοί («водители дѣтей»).

24. ἐσθλός = πιστός. — ***γεγώς*** завис. отъ φαίνεις и = ὅτι γέγονας, εἶ. — ***ὡς ... γεγώς:*** *сколь несомнѣнныя доказательства твоей къ намъ вѣрности ты мнѣ даешь.*

26. ἀπώλεσεν = ἀπόλλυσιν — aor. *gnomicus*, каковой, между прочимъ, употребляется въ сравненіяхъ; здѣсь онъ чередуется съ наст. вр. ἵστησιν.

28. ἔπει, подраз. ἡμῖν.

30. τοῖς (ἐμ. λόγ.) имѣетъ указат. знач.

31. τι — acc. respect. — ***καιροῦ τυγχάνειν*** — картинное выраженіе, (подобно σκοποῦ τυγχάνειν = «попадать въ цѣль»): *сказать вѣрно, не ошибиться.* — ***εἰ μή τι καιροῦ τυγχάνω*** = εἴ τί σοι δοκῶ μὴ καλῶς βεβουλεῦσθαι (Schol.). — ***μεθάρμοσον*** = ἐπανόρθωσον.

32. γάρ вводитъ разсказъ: *именно, итакъ.* — ***τὸ Πυθ. μαντ.*** — acc. цѣли при глаг. движенія, вм. εἰς τὸ Πυθ. — ***Πυθικός*** — «пиѳійскій» или дельфійскій, отъ Πυθών (ῶνος, ἡ), древнѣйшаго названія мѣстности у подошвы горы Парнасса, гдѣ былъ храмъ и оракулъ Пиѳійскаго Аполлона.

34. ***πάρα*** = παρὰ τῶν φον., ср. 14. — ***ἀροίμην*** — opt. aor. 2. (отъ ἄρνυμαι) въ косв. вопр. = coniunct. прям. вопр.: τίνι τρόπῳ ἄρωμαι. — ***δίκας ἀρέσθαι παρά τινος*** = δίκην λαβεῖν παρά τινος. — ***πατρί*** — dat. comm.

35. ***χρῇ*** — (3 л. sing. praes. отъ χράω) говорится про отвѣтъ оракула; про вопросъ, обращенный къ оракулу, — χράομαί τινι. — Слогъ οι въ τοιαῦτα краткій; такъ часто бываетъ у трагиковъ въ словахъ: τοιοῦτος, τοιόσδε и въ именахъ собственныхъ. — ***ὧν*** — gen. вм. обыкн. acc. ἅ. — ***τάχα:*** *сейчасъ.*

36. ***αὐτόν*** (доп. μέ): *я самъ* (а не чрезъ другихъ). — ***ἀσπίδ. τε καὶ στρ.*** — ἓν διὰ δυοῖν, = ἀπίστων στρατῶν. — ***ἄσκευον*** = ἄνευ. — Gen. ἀσπίδων и στρατῶν зависс. отъ ἄσκευον. Прилагательныя, сложныя съ ἀ priv., принимаютъ ближайшее опредѣленіе въ род. п.; такія прилаг. обыкновенно заключаютъ въ себѣ качество или свойство, которое присоединенный къ нимъ род. п. выражаетъ еще точнѣе, опредѣленнѣе.

37. ***κλέψαι δόλοισι*** — удвоеніе содержанія понятія, состоящее въ

Къ ст. 35. Φοῖβος — Ἀπόλλων (Apollo) — сынъ Зевса и Латоны (Λητώ). Родился онъ на остр. Делосѣ у подошвы горы Кинѳа (отс. и прозвище его Δήλιος, Κυνθιος). Аполлонъ пречистый (Φοῖβος) есть богъ блага и порядка. Онъ охранитель закона, всего добраго и прекраснаго какъ въ природѣ, такъ и въ человѣческой жизни. Онъ объявляетъ людямъ волю Зевса, высшаго покровителя всякой законности, онъ же блюдетъ за исполненіемъ воли Зевса. Какъ вѣстникъ воли Зевса, онъ богъ предсказаній и оракуловъ. Отъ его яснаго, провидящаго взора ничто не скрыто, но изреченія его часто темны для ограниченнаго человѣческаго ума, поэтому онъ называется λοξίας, темный. Кто противится Зевсову закону, того караетъ гнѣвъ Аполлона; ослушника онъ поражаетъ смертью стрѣлами, летающими съ серебрянаго лука (ἀργυρότοξος, κλυτότοξος), которыми онъ попадаетъ въ цѣль издалека (отс. его эпитеты: ἑκηβόλος, ἕκατος, ἑκάεργος). Но какъ, съ одной стороны, Аполлонъ — богъ губитель, посылающій смерть, моръ, повальныя болѣзни, такъ, съ другой, онъ же даетъ благоденствіе и спасаетъ отъ бѣдъ (отс. эпитеты его: ἀλεξίκακος, ἀκέσιος, σωτήρ, παιήων, παιάν, παιάν), даруетъ силу для побѣды. Изъ этого его свойства можно объяснить и его значеніе, какъ покровителя стадъ. Знаменитѣйшее изъ мѣстъ, гдѣ онъ даетъ предсказанія,—Дельфы или Пиѳонъ (Πύθιος); этимъ мѣстомъ онъ завладѣлъ вскорѣ послѣ своего рожденія, поразивъ дракона Пиѳона. Будучи всевѣдущимъ богомъ, объявляющимъ божественную волю, Аполлонъ владѣетъ также даромъ поэзіи, пѣнія, музыки. Впослѣдствіи Ап—ъ представляется богомъ всѣхъ изящныхъ искусствъ и предводителемъ музъ (μουσαγέτης). Со всевидящимъ богомъ Геліемъ всевѣдущій Фебъ — Аполлонъ былъ отождествленъ лишь въ позднія сравнительно времена. Ап—у посвящены были, кромѣ другихъ животныхъ, лебедь и волкъ, изъ растеній — оливковое дерево, пальма, лавръ. Искусство представляетъ Ап—а прекраснокудрымъ (ἀκερσεκόμης); сильнымъ юношей, стройнымъ и высокимъ, съ гордыми, ясными чертами лица.

томъ, что уже κλέπτειν означ. тайное, коварное совершеніе чего н., а къ нему еще прибавлено δολ.: *совершить тайно коварнымъ образомъ.* — *χειρός* завис. отъ σφαγάς: *убіеніе собственною рукою.* — Какъ Эг—ъ и Кл—а прибѣгли къ хитрости, чтобы убить Аг—а, пригласивъ его на пиръ, такъ и Ор—ъ долженъ пустить въ ходъ хитрость при исполненіи мести.

38. ὅτ' (= ὅτε) = ἐπείπερ: такъ какъ. — ***τοιόνδε*** ср. 35.

39. (σὺ) μέν соотвѣтств. (ἡμεῖς) δέ въ 51.

40. δόμων ἔσω τῶνδε = ἔσω τῶνδε δόμων, ср. 34, 14. — ἴσθι — praes deconatu: *постарайся знать, развѣдай*=ἱστόρει. — ***πᾶν τὸ δρώμενον*** = πάντα τὰ πραττόμενα (Schol.).

41. ὅπως ἄν съ coni. вм. одного ὅπως употребл. рѣдко въ аттич. нарѣч., обыкновенно въ іонич. Конструкція, какъ въ относ. предложеніяхъ, п. ч. ὅπως (и ὡς), собственно, относит. нарѣчіе. — ср. 17. — ***σαφῆ ἀγγέλλειν: сообщать точныя свѣдѣнія.***

42. γάρ обосновываетъ μολών (ступай, такъ какъ). — ***οὐ μή*** съ coni. (γνῶσι) употр. для выраж. сильнаго отрицанія, = *вовсе нѣтъ, никоимъ образомъ;* въ такомъ оборотѣ οὐ отрицаетъ опасеніе, выраженное чрезъ μή (Ср. Memor. 2, 1, 25: οὐ φόβος, μή σε ἀγάγω). — ***γήρᾳ*** и ***χρόνῳ μακρῷ*** — dat. causae. — ***χρόνῳ μακρῷ:*** *вслѣдствіе давняго времени* (разум. — твоего отсутствія).

43. οὐδὲ (= καὶ οὐ) ***ὑποπτεύσουσιν*** — ind. fut. послѣ coni. aor. (γνῶσι). — ***ἠνθισμένον:*** «украшенный цвѣтами»; сравненіе бѣлыхъ волосъ на головѣ съ бѣлыми цвѣтами, = *убѣленный сѣдиною.*

44. λόγῳ χρῶ (imper. praes.) ***τοιῶνδε:*** *говори вотъ что.* — ***τοιῶνδε*** ср. 35. — Въ параллель къ ξένος μὲν εἶ ожидали бы въ 47., вм. imperat. ἄγγελλε, форму 2-го лица.

45. Φανοτεύς, царь Фанотеи или Панопеи, маленькаго города въ Фокидѣ, къ сѣверу отъ Дельфъ, и Крисъ, царь Крисы, городка, лежавшаго тоже въ Фокидѣ, къ югу отъ Дельфъ, жили другъ съ другомъ во враждѣ. Сынъ Криса Строфій, будучи женатъ на сестрѣ Аг—а Анаксивіи, былъ въ дружескихъ отношеніяхъ съ Аг—мъ и его дѣтьми. Къ нему-то и былъ принесенъ маленькій Ор—ъ, который и воспитывался вмѣстѣ съ его сыномъ Пиладомъ. Напротивъ Фанотей состоялъ въ дружескихъ отношеніяхъ съ Эг—мъ и Кл—ой, и потому весьма подходящъ вымыселъ поэта, что Фанотей, какъ только узналъ о смерти Ор—а, тотчасъ отправилъ къ Эг—у посланнаго съ извѣстіемъ объ этомъ событіи. Извѣстіе отъ Фанотея, конечно, должно имѣть достовѣрность въ глазахъ Кл—ы и Эг—а. — ὁ (γάρ) вм. знач. указ. мѣст. οὗτος, особенно передъ μέν, δέ, γάρ, καί (въ прозѣ: ὁ μέν, ὁ δέ).

46. ***αὐτοῖς*** — dat., зав. отъ τυγχάνει, = τυγχ. ὤν.

47. ***ὅρκον προστιθείς:*** «присоединяя клятву», *подъ клятвою.* Совѣтъ, который даетъ воспитатель Ор—у, — прибѣгнуть къ ложной клятвѣ, находитъ себѣ оправданіе въ томъ, что самъ богъ (Аполлонъ) предписалъ обманъ (35—37). — ***ὀθούνεκα*** = ὅτου (οὗτινος) ἕνεκα = ὅτι.

48. ***ἀναγκαία τύχη:*** «неизбѣжный жребій», такой, который ничѣмъ нельзя предотвратить, слѣдов. *неумолимый.* — ***ἐξ ἀναγκ. τυχ.:*** *по волѣ неумолимаго рока;* при разсказѣ о неестественной смерти = οὐκ ἰδίῳ θανάτῳ, βιαίως (Schol.).

49. выраж. ***ἅρμασι πυθικοῖσιν... κυλισθείς*** поясняетъ ἐξ ἀναγκ. τυχ. и составляетъ анахронизмъ, такъ какъ извѣстіе о первыхъ пиѳійскихъ играхъ относится къ 3 г. 48 Ол. Поэтъ переноситъ учрежденіе своего времени къ временамъ миѳическимъ. Происходили же пиѳійскія игры вблизи Крисейской равнины и были посвящены Аполлону.

50. ***ἑστάτω*** = ἔστω. Трагики часто употребляютъ вмѣсто обыкновеннаго выраженія болѣе картинное. — ***ὡς ἐφίετω*** (= ἐκέλευσεν), scil. θεός (Φοῖβος).

52. ***λοιβαί*** по 895 состояли изъ молока, обыкновенно же онѣ состояли изъ молока, меда и вина; лили или всѣ эти жидкости вмѣстѣ, или одну за другою, иногда еще прибавляли воду. — ***κρατόμοις*** = τοῖς ἀπὸ κρατός τετμημένοις (Schol.). — ***χλιδαί*** (отъ χλιδή, «роскошь») назывались густые, длинные волосы, какъ у насъ — *«роскошные».*

53. ***ἄψορρον πάλιν:*** «опять назадъ», поэтич. *плеоназмъ.* — ***εἶτα ἥξομεν*** — личн. обор. послѣ part. στέψαντες.

54. ***κύτωμα,*** въ которой находился мнимый прахъ Ор—а, = κύτος, какъ τύμβευμα = τύμβος. — ***κύτ. χαλκόπλευρον:*** «мѣднобокая урна», поэт. вм. урна, сдѣланная изъ мѣди, мѣдная.

56. ***κλέπτοντες*** = ἀπατῶντες, ср. 37. — ***λόγῳ:*** «разсказомъ» (о мнимой смерти Ор—а).

57. ***ἔρρει*** = οἴχεται: *погибло.*

58. ***φλογ. κ. κατηνθρ.*** сказ. съ иронією.

59. ***τί*** — acc. resp. — ***τί με λυπεῖ τοῦτο;*** *что-то что за горе?* — ***ὅταν.. σωθῶ*** перев.: ὅταν λόγῳ μὲν θάνω, ἔργῳ δὲ σωθῶ (= ζῶ).

61. ***δοκῶ μέν:*** *я, по крайней мѣрѣ, думаю.* Частица μέν безъ послѣдующей δέ стоитъ часто при глаголахъ cogitandi. — ***σὺν κέρδει*** вм. σὺν κέρδει ὄν = κερδαλέον. — ***κακόν*** (ἐστιν): *имѣетъ дурную примѣту, зловѣще.* У древнихъ считалось дурною примѣтою говорить о комъ-нибудь при его жизни, какъ объ умершемъ.

63. ***μάτην*** = ψευδῶς. — ***λόγῳ μάτην:*** *по ложному слуху.* — ***θνῃ-***

σκοντας: считались умершими. — ***δόμους*** — acc. final.: *домой, на родину.*

64. ἐκτετίμηνται — личн. ф. вм. part. ἐκτετιμημένους въ зависим. отъ εἶδον. — Мысль, выраженную въ 62—64, одни принимаютъ за намекъ на Пиѳагора (род. ок. 580 или 568 г. до Р. Х.; анахронизмъ въ данномъ мѣстѣ въ расчетъ не принимается, ср. 49), который, по легендѣ, скрылся въ подземельѣ, велѣвъ своей матери распустить слухъ, что онъ умеръ, а потомъ, спустя долгое время, появился въ своемъ отечествѣ и сталъ распространять свое ученіе о переселеніи душъ; другіе относятъ эту мысль къ Одиссею, про котораго женихи его супруги Пенелопы распускали ложные слухи, будто его нѣтъ въ живыхъ, но который, послѣ долгаго времени, явился и, убивъ жениховъ, со славою продолжалъ управлять своимъ народомъ.

65—6. Ordo: ὡς ἐπαυχῶ καὶ ἐμὲ δεδορκότα ἀπὸ τῆσδε τῆς φήμης λάμψειν ἔτι ἐχθροῖς ὡς ἄστρον. Въ завис. отъ ἐπαυχῶ поставл. acc. c. inf.: καὶ ἐμὲ λάμψειν. Очень часто, даже въ прозѣ, при глаголахъ значенія: думать, желать, надѣяться, ставится ас. с. inf. вм. nom. c. inf., не смотря на одно и тоже подлежащее въ предлож. зависящемъ и управляющемъ; въ нашемъ мѣстѣ это обстоятельство объясняется желаніемъ выдвинуть подлеж. на первый планъ. — ***ἄπο*** ср. 34: *πάρα.* — ***ἀπὸ τ. τ. φήμης:*** *вслѣдствіе,* или *послѣ этихъ слуховъ,* т. е. послѣ того какъ этотъ слухъ окажется невѣрнымъ.

66. δεδορκότα = ζῶντα. — ***δέρκομαι:*** «смотрю на свѣтъ божій», «живу». — ***ἄστρον ὡς*** ср. 14; внезапное и неожиданное появленіе Ор—а, послѣ темныхъ слуховъ о его смерти, сравнивается съ внезапнымъ появленіемъ звѣзды изъ-за облака въ темную ночь.

68. εὐτυχοῦντα относ. къ δέξασθε: «примите меня для счастья», т. е. такъ, чтобы я былъ счастливъ, имѣлъ успѣхъ въ задуманномъ дѣлѣ. Смыслъ: пошлите мнѣ счастье, успѣхъ.

69. σοῦ — gen., завис. отъ καθαρτής.

70. δίκῃ соед. съ καθαρτής: *справедливый мститель.* — ***πρὸς θεῶν*** = ὑπὸ θεῶν, plur. вм. sing., разум. оракулъ Аполлона.

71. ἄτιμον: «безъ почета», *безъ успѣха,* но такъ, какъ было съ тѣми, о которыхъ упомин. въ 62—64.

72. Сюда слѣдуетъ извлекать изъ предъидущаго ἀποστείλητε, какъ противоположеніе, глаголъ вродѣ: δέξασθε — примите или ἐνοικίσατε — водворите με ἀρχ. καὶ κατασ. Zeugma (постановка двухъ или болѣе словъ въ зависимости отъ одного глагола, который по своему значенію можетъ управлять только однимъ словомъ).

72. ***ἀρχέπλουτος***, по аналогіи съ ἀρχέπολις, «начальникъ города», и др., = *начальникъ, виновникъ богатства.*

73. ***εἰρ. μέν νυν ταῦτα*** — формула, которою заключается рѣчь (ср. dixi). — ***ἤδη:*** *теперь.*

74. ***μελέσθω*** = μελέτω. — ***βάντι*** = εἰσβάντι. — ***φρουρῆσαι τὸ σὸν χρέος:*** «постеречь то, что нужно», т. е. *карауллить удобный случай* для исполненія своего дѣла.

75. ***καιρὸς γάρ,*** scil. ἐστιν. — ***γάρ*** обосновываетъ βάντι.

78. ***καὶ μὴν*** вводитъ часто сообщеніе о выходѣ новаго лица на сцену. — ***θυρῶν*** зав. отъ ἔνδον, = *за дверьми.* — ***ἔδοξα*** (μοι) ***αἰσθέσθαι:*** «*мнѣ показалось*, что я услышалъ», т. е. *мнѣ послышалось.*

79. ***τέκνον.*** Такъ называетъ воспитатель, какъ несравненно старшій, Ор—а, какъ значительно его моложе. — *80.* ***θέλεις.*** Въ прозѣ при coni. deliberativus (μείνωμεν κἀπακούσωμεν = καὶ ἐπακούσωμεν) ставится часто βούλει.

82. Къ ***μηδὲν πρόσθεν*** слѣдуетъ подразум. ἔρδωμεν изъ слѣдующаго ст. πειρώμ. ἔρδειν. — ***τὰ Λοξίου:*** *велѣнія Локсія*, т. е. Аполлона. О λοξίας см. къ ст. 35 Ἀπόλλων.

83. ***ἀρχηγετεῖν*** = ἄρχεσθαι.

84. ***πατρὸς χέοντες λουτρά*** — точнѣйшее опредѣленіе къ ἀπὸ τῶνδε. — ***πατρός*** — gen. possess.: «принадлежащія отцу», *въ честь отца.* — ***λουτρά,*** выше упомянутыя (52) λοιβαί. — ***ταῦτα*** = τὰ τῶν θεῶν ἔρδειν: *исполненіе велѣній боговъ.* — ***νίκην καὶ κράτος:*** *побѣду* и *успѣхъ*, или, какъ ἓν διὰ δυοῖν, *счастливый исходъ.*

2-ая сцена. Монодія 86—120.

Электра оплакиваетъ отца.

86. Эл—а обращается къ появившемуся, при наступленіи дня, свѣту (ср. 17) и открываетъ ему свои ночныя страданія. Обращеніе къ стихіямъ природы служитъ указаніемъ на слѣды первобытнаго представленія о внѣшней природѣ, какъ о существѣ, способномъ понимать горе человѣка и сочувствовать ему. Ср. въ русск. народн. пѣсн.: «Свѣтлое и тресвѣтлое слънце!.. чему, господине, простре горячую свою лучю на ладѣ вои?» — ***φάος*** (въ прозѣ φῶς) ***ἀγνόν,*** разум. αἰθήρ — чистый верхній слой воздуха; онъ отличается отъ ἀήρ — нижняго слоя, который находится между землею и αἰθήρ.

87. ***ἰσόμοιρος γῆς καὶ*** (дополн. изъ предыдущ.) ***φάους:*** *воздухъ одинаково близкій землѣ и небу.* — ***μοι*** — dat. (ethicus) вм. притяж. мѣст.

91. ***ὑπολειφθῇ*** = παρέλθῃ — coni., такъ какъ зависитъ отъ αἱμασσομένων = ἃ αἱμάσσεται.

92. ***τὰ παννυχίσων*** = τὰς παννυχίδας, завис. отъ ξυνίσασι, и точнѣе опредѣляется посредствомъ ὅσα.. θρηνῶ. Παννυχίδες были ночныя празднества, которыя справляли женщины, предаваясь веселому разгулу, въ честь элевзинской Деметры, Кибелы (матери боговъ) и др. Этимъ словомъ Эл—а съ горькой ироніей называетъ свои слезливыя безсонныя ночи. Смыслъ: другія женщины проводятъ ночи въ веселыхъ празднествахъ, а я въ слезахъ. — ***ἤδη*** относ. къ παννυχίδων: уже ночи, не говоря о днѣ, я провожу въ горѣ; но вѣрнѣе, что ἤδη здѣсь лишнее и вмѣсто него было другое слово.

93. ***ξυνίσασι,*** scil. μοι. — ***εὐναί*** и ***οἴκων*** — plur поэт. вм. sing.

95. ***κατὰ*** (= ἐν) ***βαρβ. αἶαν*** (= γῆν), разум. Троя.

96. ***Ἄρης οὐκ ἐξένισεν:*** «Ар. не принялъ его гостепріимно», т. е. онъ не погибъ на войнѣ. Раны и смерть на полѣ битвы считались ξένια Ареса.

97. ***ἡμὴ*** = ἡ ἐμὴ. — ***χὠ*** = καὶ ὁ. — 97—9 противополагаются 95—6: Аресъ въ непріятельской землѣ не принялъ его гостепріимно (не погубилъ его), т. е. не удостоилъ его почетной смерти (онъ умеръ не почетнымъ образомъ на полѣ брани), а мать въ его домѣ приняла его гостепріимно (Агам. былъ убитъ на пиру), т. е. удостоила его смерти позорной (онъ былъ убитъ собственною женою топоромъ).

99. ***κάρα*** и ***ὄν*** (95) — вин. цѣлаго и его части въ завис. отъ σχίζουσι. Ср. Odyss. 1, 64: ποῖόν σε ἔπος φύγεν ἕρκος ὀδόντων. — ***σχίζουσι*** — praes. въ живомъ описаніи вм. aor.

101—2. ***σοῦ.. θανόντος*** поясняетъ τούτων (ср. р.). — ***αἰκῶς: позорно,*** ὅτι πελέκει αὐτὸν μεθ' ὕβρεως ἐτίσαντο, οἰκτρῶς: ***жалостно,*** διὰ τὸ βίᾳ καὶ ἐπιβουλευθέντα (Schol.).

103. ***ἀλλὰ μέν*** (= μήν): ***но, однако, все таки.*** — ***δή: конечно, разумѣется.***

107. ***μὴ οὐ*** съ inf. (προφωνεῖν) въ зависимости отъ глагола, имѣющаго отрицательное значеніе (λήξω), при которомъ еще стоитъ отри-

---

Къ ст. 95. Ἄρης (Mars) — сынъ Зевса и Геры, какъ стихійное божество, олицетворялъ у грековъ бурю или ураганъ и ихъ разрушительныя дѣйствія, а потомъ сталъ богомъ кровавой войны и ея ужасныхъ послѣдствій. Неразлучными спутниками его считались: страхъ, (δεῖμος), ужасъ (φόβος) и керы (κῆρες), богини насильственной смерти. Изображали Ареса могучимъ юношей, съ широкою грудью, сильными плечами и мрачными чертами лица, со шлемомъ на головѣ. Особеннымъ почитаніемъ онъ пользовался во Ѳракіи и у Спартанцевъ.

цаніе, = лат. quin, русск.: безъ того чтобы не, или: но, напротивъ, или одно неопр. н. — ***τεκνολέτειρα ἀηδών.*** Картина заимствована изъ царства птицъ: Эл—а, оплакивающая потерю своего отца, сравнивается съ птицей, которая крикомъ выражаетъ свою печаль о потерѣ птенцовъ.

108. ἐπὶ κωκυτῷ: *съ рыданіемъ,* = κωκύουσα. Предл. ἐπί съ dat. выраж. обстоятельство, сопровождающее извѣстное дѣйствіе.

109. πρὸ θυρῶν πατρῴων = πρὸ θυρῶν τῆς πατρῴας οἰκίας. — ***ἠχώ*** по своему значенію «отголосокъ», «эхо», не идетъ къ данному мѣсту, гдѣ ожидается понятіе крика; содержаніе ἠχώ заключается въ 110—120: Эл—а обращается съ мольбою о помощи и мщеніи къ божествамъ, во

Къ ст. 110. Ἀιδῆς или Πλούτων (Pluto, Dis)—сынъ Кроноса и Реи, братъ Зевса, властитель преисподней, гдѣ онъ царствуетъ съ своею супругою Персефоною надъ тѣнями. Строго и неумолимо онъ призываетъ души людей и держитъ ихъ въ заключеніи, такъ что никто не можетъ возвратиться къ свѣту дневному. У Гомера онъ называется κλυτόπωλος (славный конями). Въ основаніи этого выраженія лежитъ древнее представленіе, что Аидъ увозитъ на своей колесницѣ души умершихъ. Толпы мертвыхъ, находящихся во власти Аида, символически обозначаются стадами рогатаго скота, которыя пасутся у него въ преисподней Менойтіемъ (Μενοίτιος). Названіе Πλούτων Адъ получилъ оттого, что онъ властвуетъ надъ глубиною земли, откуда человѣку идутъ всѣ богатства. Аду были посвящены кипарисъ и нарцисъ; въ жертву ему приносили черныхъ овецъ, отвращая при жертвоприношеніи лице; молящіеся, обращаясь къ нему, ударяли руками землю. Плутона изображали сидящимъ на черномъ тронѣ, или же на колесницѣ, везомой воронымъ конями, съ мрачнымъ выраженіемъ лица, съ волосами, спускающимися на лобъ, и въ широкомъ одѣяніи; въ рукахъ его былъ двузубецъ или ключи, а на головѣ шлемъ — невидимка, даръ циклоповъ; шлемъ этотъ служилъ символомъ его недоступнаго, невидимаго царства мрака; около него находился Керберъ.

Къ ст. 110. Περσεφόνη (Proserpina)—дочь Зевса и Деметры, супруга Аида, грозная повелительница тѣней, владычествующая надъ душами умершихъ и чудовищами преисподней, внимающая вмѣстѣ съ Аидомъ проклятіямъ людей и исполняющая ихъ. Когда, однажды, дѣвственная Персефона, удалившись отъ матери, собирала вмѣстѣ съ подругами цвѣты на нисейскомъ лугу (воображаемое мѣсто Νῦσα, гдѣ былъ воспитанъ богъ Діонисъ), ее, съ дозволенія Зевса, увезъ Аидъ на колесницѣ, запряженной конями, въ преисподнюю. Чтобы успокоить мать, которая долго искала свою дочь тщетно по всей землѣ, Зевсъ возвращаетъ Перс—у изъ ада матери; но, не желая также обидѣть брата, онъ постановилъ, чтобы она часть года проводила съ матерью на землѣ, а остальную съ мужемъ въ преисподней. Въ этомъ миѳѣ Перс—а является символомъ растительной силы, которая ежегодно на время (зимой) оставляетъ плодородную почву, но потомъ къ ней возвращается. Изображали Перс—у въ видѣ суровой супруги Аида, или въ видѣ юной дочери Деметры.

Къ ст. 111. Ἑρμῆς (Mercurius) — сынъ Зевса и Маи, дочери Атланта, родился на Аркадской горѣ Килленѣ. Съ первыхъ дней своей жизни онъ про-

власти которыхъ находится убитый отецъ ея. Аг—ъ находится въ преисподней, оттого и призываются: Аидъ и супруга его Персефона, какъ владыки подземнаго царства, Гермесъ, какъ проводникъ душъ умершихъ, а слѣдоват. и души Аг—а, въ подземное царство (отс. χθόνιος), Эриніи, какъ богини мести, которыя наказываютъ людей за всякое преступленіе, особенно же строго за преступленіе противъ родственниковъ, и сопровождающая ихъ богиня Ἀρά—олицетвореніе проклятія, которое Аг—ъ произнесъ надъ своими убійцами и которое тяготѣетъ надъ его женой.

112. Въ σεμναί имѣемъ *эвфемизмъ* (ср. 19); подъ этимъ назва-

---

явилъ необыкновенную ловкость, проворство, сметливость и изобрѣтательность. Благодаря этимъ качествамъ онъ былъ глашатай боговъ, гонецъ, исполнитель воли Зевса, посланникъ, приводящій своею ловкостью все къ хорошему исходу. Въ качествѣ посланника Зевса онъ также вождь сновидѣній, вѣстниковъ Зевса, и податель сна, закрывающій посредствомъ своего жезла глаза людей и возбуждающій ихъ снова къ жизни. Онъ богъ разнообразныхъ изобрѣтеній и открытій: лиры и сиринги, буквъ и чиселъ, богослуженія, оливковаго дерева и друг., богъ гимнастики, ловкаго, умнаго слова и промышленности, доставляющій богатство посредствомъ хитрости и обмана, даже посредствомъ кражи и ложной клятвы, если все это исполняется только съ извѣстнаго рода граціей и изворотливостью. Онъ богъ дорогъ, путеводитель странниковъ и даже доставляющій случайное счастіе находки, проводникъ мертвыхъ къ Гадесу; онъ богъ стадъ и пастбищъ. Его изображенія и жертвенники стояли на улицахъ и дорогахъ, на общественныхъ площадяхъ и при входѣ въ палестры. Эти изображенія были бо́льшею частью столбы съ головою Гермеса и назывались Гермы (Ἑρμαῖ). Искусство изображаетъ его подъ видомъ здороваго, рослаго юноши, съ спокойными чертами лица, съ крыльями на подошвахъ и съ плоскою дорожною шляпой съ широкими полями; въ рукѣ онъ держитъ золотой волшебный жезлъ счастья и блага.

Къ ст. 112. Ἐρινύες (Furiae)—древнія страшныя богини проклятія, мести и кары. У греческихъ трагиковъ онѣ являются божествами вредоносными и карающими, преимущественно же онѣ мстятъ безпощадно за нарушеніе освященныхъ природою семейныхъ правъ. Но, если преступникъ покается и очистится отъ своей вины, то онѣ перестаютъ его преслѣдовать и становятся богинями—благодѣтельницами (εὐμενίδες). По Софоклу онѣ дочери мрака (σκότος) и земли (γῆ). Еврипидъ считаетъ ихъ три, а имена ихъ приводитъ Аполлодоръ: Ἀληκτώ (неутомимая), Τισιφόνη (мстительница) и Μέγαιρα (страшная). Въ Аттикѣ у нихъ было святилище при Ареопагѣ и на холмѣ Колонѣ, гдѣ онѣ назывались σεμναὶ θεαί (достопочтенныя). Въ жертву Эриніямъ приносили черныхъ овецъ. Видъ и образъ этихъ ужасныхъ богинь былъ страшно отвратителенъ. Эсхилъ представилъ ихъ въ видѣ безобразныхъ старыхъ женщинъ, съ волосами изъ змѣй, съ налившимися кровью глазами, вытянутымъ языкомъ и оскаленными зубами, въ длинной черной одеждѣ, подпоясанной кровавокрасными поясами.

ніемъ почитались Эриніи въ Колонѣ, родинѣ поэта; названіе ихъ παῖδες θεῶν указываетъ на отношеніе ихъ къ божествамъ болѣе могущественнымъ, волю которыхъ онѣ исполняютъ.

115. Скопленіе формъ imperativi выражаетъ настойчивую просьбу; *asyndeton* указыв. на возбужденное состояніе говорящей.

118. ***σωκῶ*** = ἰσχύω.

119—120. ***ἀντίῤῥοπον*** = ὥστε ἀντίῤῥοπον εἶναι: «я болѣе не въ силахъ поднять тяжесть страданій такъ, чтобы уравновѣсить ихъ», т. е. *я болѣе не въ силахъ* уравновѣсить, или *переносить мое горе*. Картина заимствована отъ вѣсовъ: чашка вѣсовъ, на которой лежитъ тяжелая гиря, можетъ быть приподнята въ уровень съ другой, если на этой послѣдней будетъ положенъ равновѣсный предметъ. Горе Эл—ы сравнивается съ первою чашкою, а ея безсиліе въ борьбѣ съ нимъ со второю.

КОММАТИЧЕСКАЯ ПАРОДОСЪ. 121—250.

Хоръ пытается утѣшить Эл—у, но напрасно.

1-ая строфа 121—136.

121—127. Чего ты плачешь объ отцѣ? Пусть погибнетъ тотъ, кто его убилъ.

121. ***δυστανοτάτας*** — дор. ф. вм. δυστηνοτάτης. — ***δύστηνος*** здѣсь не «угнетенный несчастіями», но — *ужасный*.

123. ***τίνα οἰμωγὰν*** (— ἠν) ***τάκεις*** (= τήκεις) = διὰ τί οἰμώζεις, при этомъ вин. τὸν Ἀγαμ. есть асс. внѣшн. объекта, а τίνα οἰμωγάν — асс. внутр. объек.

124. ***ἐκ*** — поэт. вм. ὑπό. — ***δολερᾶς***, п. ч. Кл—а зазвала Аг—а на пиръ и тамъ при содѣйствіи Эг—а умертвила его.

125. ***ἀπάταις*** — dat. instr. къ ἀλόντα.

126. ***κακῇ*** (— ῇ) ***χειρὶ πρόδοτον:*** «преданнаго злодѣйской рукой», т. е. *измѣнически убитаго злод. рукою.* — ***ὡς*** — поэт. при optat. вм. εἴθε, εἰ γάρ. — ***ὁ τάδε πορών:*** *виновникъ этого злодѣянія*; форма муж. рода употребляется хоромъ съ осторожностью, чтобы допустить сомнѣніе, слѣдуетъ-ли разумѣть Эг—а, или мать Эл—ы.

127. ***θέμις***, scil. ἐστίν. Оговорка высказаннаго пожеланія, какъ нескромнаго для женщинъ. — ***μοι*** — sing., п. ч. хоръ, какъ собирательная единица, говоритъ о себѣ то въ ед., то во мн. числѣ; такое-же явленіе можно наблюдать, хотя в. рѣдко, и въ русскихъ хоровыхъ пѣсняхъ.

128—136. *Не утѣшайте меня, я не перестану горевать объ отцѣ.*

129. γενέθλα, дор. ф. вм. γενέθλη: «потомство», «потомки», *дочери.* — ***γενναίων:*** *благородныхъ родителей.*

130. παραμύθιον — абстрактн. пон. вм. конкретн., относ. къ подлежащ. ὑμεῖς, заключающемуся въ ἥκετε.

131. οἶδα.. φυγάνει. Усиленіе понятія посредствомъ многихъ синонимич. выраженій изображаетъ возбужденное состояніе Эл—ы.— Въ ξυνίημι ι, будучи долгимъ по природѣ, здѣсь сокращ. по требованію размѣра. — ***οὔτι*** поэт. вм. οὐδέν: *вовсе не.*

132. οὐδ'(έ): *однако не.* — ***τόδε*** им. знач. предваряющее, указывая на послѣдующую мысль (στενάχειν).

133. μὴ οὐ съ inf. (στενάχειν) плеонастически послѣ οὐκ ἐθ. прол., ср. 107.

134. ἀμειβόμεναι χάριν παντοίας φιλότητος: *отвѣчающія мнѣ всякими услугами дружбы.*

1-ая антистрофа 137—152.

137—144. *Твое горе не вернетъ тебѣ отца и ухудшитъ твою участь.*

137. Ἄιδα — дор. ф. gen. вм. Ἅιδου = Ἄιδου.

138. παγκοίνου — эпит. Ада. — ***λίμνας*** — дор. ф. gen. вм. λίμνης.— Выраж. τὸν ἐν.. ἀναστάσεις (= ἀναστήσεις) сокращ. изъ τὸν ἐν Ἅιδα παγκοίνου λίμνῃ ὄντα ἐξ αὐτῆς (λίμνης) ἀναστήσεις. Такое сокращеніе объясняется живостью воображенія грековъ, которые, называя предметъ, представляютъ его уже въ томъ положеніи, въ какомъ онъ еще въ данную минуту не находится, но будетъ въ немъ находиться, если совершится дѣйствіе глагола.

140—1. ***ἀμήχανος*** им. стр. знач., означая то, противъ чего нѣтъ средствъ (μηχαναί), слѣд. — *неодолимый,* ***ἀμήχ. ἄλγος:*** *безъисходное, безконечное горе.* — ***ἀπὸ τῶν μετρίων*** (κακῶν v. ἀλγῶν) ***ἐπ' ἀμήχ. ἄλγος*** (προβαίνουσα) ***διόλλυσαι:*** *переходя отъ умѣреннаго горя,* или — *отъ положенія терпимаго къ горю безъисходному, ты себя губишь.* Смыслъ: неумѣренною печалью ты губишь себя.

142. ἐν οἷς — neutr.

143. μοι — dat. eth.; ед. ч. о цѣломъ хорѣ, ср. 127.

145—152. *Только глупецъ можетъ забыть покойныхъ родителей. Я люблю вѣчно плачущаго соловья, обожаю Ніобэ.*

145. ***νήπιος***, scil. ἐστιν.

146. ***οἰχομένων*** — *эвфемизмъ* вм. θανόντων, pl. вм. sing.

147. ***ἀ*** = ἡ. — ***ἄραρεν*** (ао. 2 отъ ἀραρίσκω) ***ἐμὲ φρένας:*** *мнѣ нравится* (такъ какъ наша участь — оплакивать потерю родныхъ — одинакова).

148. Замѣтить количество слоговъ въ Ἴτῠν и αἰὲν Ἴτῠν и сравн. съ Il. 5, 31: Ἄρες Ἄρες βροτολοιγέ... Сказаніе, на которое здѣсь намекается, слѣдующее: Однажды Прокнэ просила своего мужа дать ей возможность видѣться съ своею сестрою Филомелой (φιλομέλη — ласточка). Терей самъ поѣхалъ за Фил., но на обратномъ пути соблазнилъ ее и, отрѣзавъ у ней языкъ, скрылъ ее въ деревенской хижинѣ подъ охраною приставленной стражи, а женѣ сообщилъ, что Фил. умерла. Чтобы извѣстить сестру о своей участи, Фил—а сдѣлала ткань, въ которой посредствомъ искусснаго сплетенія вотканныхъ нитей изобразила свою судьбу, и эту ткань отправила къ Прокнэ. Послѣдняя отыскала сестру, и обѣ онѣ замыслили месть Терею. Умертвивъ сына его Итиса, Прокнэ подала его отцу къ обѣду. Когда преступленіе сестеръ обнаружилось, Терей хотѣлъ наказать ихъ, но, въ то время какъ онъ замахнулся на нихъ топоромъ, всѣ трое превратились въ птицъ: Прокнэ въ соловья, Филомела въ ласточку и Терей въ удода. Ov. Met. 6, 424 и сл..

149. ***ὄρνις.*** Соловей, вѣстникъ весны, названъ вѣстникомъ Зевса, п. ч. Зевсъ есть устроитель временъ года. — ***ἀτυζομένα*** = ἀτυζομένη, им. знач. perf.

Къ ст. 148. Ἴτυς — сынъ Терея, царя Θракіи или Давлиды (въ Фокидѣ), и Прокнэ (πρόκνη — соловей), дочери Аѳинскаго царя Пандіона.

Къ ст. 149. Ζεύς (Jupiter) — сынъ Кроноса и Реи (отч. назв. Κρονίων, Κρονίδης), могущественнѣйшій изъ боговъ греческаго народа, отецъ боговъ и людей. Родился онъ на остр. Критѣ, въ одной изъ пещеръ горы Иды, куда скрыла его мать отъ грозившей ему опасности быть пожраннымъ отцомъ, проглотившимъ всѣхъ своихъ дѣтей изъ опасенія лишиться чрезъ нихъ власти, что должно было случиться по опредѣленію мойры (судьбы). Главный уходъ за нимъ на Критѣ былъ порученъ двумъ нимфамъ, вскормившимъ его молокомъ козы Амальтеи. Выросши, Зевсъ, по волѣ рока, лишилъ своего отца въ союзѣ съ братьями власти надъ міромъ и раздѣлилъ ее между собою и ними: Посейдонъ получилъ море, Гадесъ — подземный міръ, а самъ онъ — небо; земля же и Олимпъ были ихъ общимъ достояніемъ. Какъ старшій, сильнѣйшій и умнѣйшій, онъ имѣетъ верховную власть надъ остальными: онъ царь боговъ, и потому его власть больше власти всѣхъ остальныхъ боговъ вмѣстѣ; оттого его всѣ боялись и почитали. Настоящее его мѣстопребываніе—небо; онъ производитъ всякія небесныя явленія: онъ бросаетъ молнію, производитъ громъ, собираетъ и разгоняетъ

150. παντλάμων = παντλήμων. — ***Νιόβα*** = Νιόβη. — (σὲ) δ'. Мѣст. личн., слѣдующее послѣ v o c a t., присоединяется посредств. част. δέ. — ***νέμω*** съ двумя вин. поэт. = νομίζω. — ***σὲ νέμω θεόν:*** «чту тебя, какъ богиню (обожаю)», т. е.: *ты люба мнѣ, какъ богиня* (за то что ты никогда не забываешь своей печали).

151. ἅτε = ἥτε = ἥ = quippe quae.

облака; съ другой стороны онъ же и успокоиваетъ стихіи, даетъ ясный день, посылаетъ попутный вѣтеръ; онъ производитъ правильную перемѣну временъ года. Онъ властвуетъ надъ людьми подобно тому, какъ властвуетъ надъ богами и природой. Судьба людей находится въ его рукахъ; онъ взвѣшиваетъ судьбу людей на золотыхъ вѣсахъ. — Какъ властитель и повелитель всего онъ знаетъ будущее и настоящее, оттого онъ богъ всевозможныхъ пророчествъ, богъ голосовъ и звуковъ; о судьбѣ и о своей волѣ онъ возвѣщаетъ посредствомъ всевозможныхъ знаменій, сновидѣній, молніи и грома, полета птицъ и оракула. Аполлонъ есть только языкъ своего отца.—Всякій порядокъ въ жизни людей, законы, право—идутъ отъ Зевса и находятся подъ его покровительствомъ.—Онъ наблюдаетъ за исполненіемъ законовъ, за соблюденіемъ клятвы (отчего и назыв. ὅρκιος), онъ покровитель народныхъ собраній и совѣта. Подобно тому какъ онъ охраняетъ государство, онъ охраняетъ семью и домъ и имѣетъ въ срединѣ каждаго дома алтарь. Онъ оберегаетъ права гостя, бѣглеца, просящаго защиты (ξένιος, ἱκέσιος) и вообще всякія постановленія законовъ, обычаевъ и религіи. Самымъ блестящимъ праздникомъ въ честь Зевса были общественныя игры въ Олимпіи, въ которыхъ принимали участіе греки всѣхъ племенъ и земель. Зевсу посвящены были: орелъ, скипетръ, громовой молотъ и чаша, какъ знакъ его культа; какъ покровительствующій состязаніямъ и дарующій побѣду онъ носилъ на рукѣ Нику. Самый совершенный идеалъ Зевса воспроизвелъ Фидій въ статуѣ этого бога въ Олимпіи. Статуя представляетъ Зевса какъ всемогущаго властителя, всюду побѣждающаго и милостиво исполняющаго просьбы людей. Онъ представленъ здѣсь сидящимъ на тронѣ, украшенномъ золотомъ и слоновой костью, вышиною почти 50 ф., на пьедесталѣ въ 12 ф. вышиною. Самое тѣло сдѣлано было изъ слоновой кости, а одежда, спускающаяся на бедра, изъ золота. Характерныя черты статуи слѣдующія: волосы, подымающіеся на срединѣ лба и падающіе роскошными кудрями на обѣ стороны, лобъ вверху ясный и свѣтлый, а внизу округленный; глубоко лежащіе, широко открытые, округленные глаза; тонкій и нѣжный абрисъ губъ и щекъ, большая густая борода, широкая грудь и сильное тѣлосложеніе безъ особенно сильной мускулатуры.

Къ ст. 150. Ніобэ — дочь Фригійскаго царя Тантала и гіады Діонэ (Διώνη), будучи за-мужемъ за Ѳивскимъ царемъ Амфіономъ, имѣла 12 дѣтей (6 сыновей и 6 дочерей). Въ счастливомъ упоеніи своимъ многочадіемъ она однажды дерзнула ставить себя выше богини Латоны (Λητώ), у которой было только двое дѣтей (Аполлонъ и Артемида). За это Аполлонъ поразилъ стрѣлами ея сыновей, а Артемида—дочерей. При видѣ столь тяжкаго несчастія Ніобэ онѣмѣла и, ставши неподвижною, окаменѣла; въ этомъ видѣ она была унесена вѣтромъ на вершину горы Сипила (Σίπυλος), мѣсто своей родины, гдѣ продолжаетъ лить слезы. Ov. Met. 6, 165 и сл.

2-ая строфа 153—172.

153—163. *Твои сестры во дворцѣ терпѣливо переносятъ свою судьбу и на чужбинѣ—твой братъ Орестъ, который счастливо вернется.*

153. μούνῃ (= μόνῃ) соед. съ βροτῶν.

155. πρὸς ὅτι (ἄχος).. ***περισσά:*** *которому* (горю) *ты предаешься слишкомъ неумѣренно сравнительно съ тѣми* (или: *болѣе неум., чѣмъ тѣ*), *которыя находятся въ домѣ.* — ***τῶν ἔνδων*** — gen., завис. отъ περισσά, какъ отъ прилаг. съ знач. сравненія.

156. γονᾷ (—ᾳ̃) ***ξύναιμος*** — ближайшее опредѣл. къ ὁμόθεν, ср. 12.

157. οἵα, т. е. ἀχέουσα, которое извлекается изъ предыдущаго ἄχος.— ***ζώει*** — ионич. ф. вм. ζᾷ. — ***καὶ Ἰφιάνασσα*** — hiatus (по образцу Il. 9, 45 и 287: Χρυσόθεμις καὶ Λαοδίκη καὶ Ἰφιάνασσα) вслѣдствіе первоначальной дигаммы передъ ἰφι.

159. Ordo: ἀχέων τε ἐν κρυπτᾷ (— ᾳ̃) ἥβᾳ (— ᾳ̃) ὄλβιος Ὀρέστης (извлекаемое изъ слѣдующаго относ. пр. Ὀρέσταν). — ***ἀχέων*** — эпич. part. praes., чит. съ *synizesis.* Надо полагать, что этотъ стихъ вмѣстѣ съ ὄλβιος (160) испорченъ: кромѣ того что онъ не понятенъ, размѣръ его не соотвѣтствуетъ размѣру ст. 178 антистрофы. Если ἀχέων принимать за gen. plur. отъ ἄχος, слѣдов.: «въ скрытой отъ печалей (незнающей печали) юности», то болѣе понятно. — ***κλεινά*** = κλεινή. — ***γᾶ*** = γῆ.

162. εὐπατρίδαν (— ην) — acc. praedic. Предокъ Ор—а былъ Танталъ, сынъ Зевса.

163. βήματι (= πομπῇ) ***εὔφρονι:*** *при благословенномъ сопутствіи Зевса, сопутствуемый благословеніями Зевса, Зевсъ да благословитъ шаги его!* — ***τάνδε*** = τήνδε и ***γᾶν*** = γῆν — acc. цѣли въ зависим. отъ μολόντα вм. вин. съ предлог., ср. 32. — ***Ὀρέσταν*** — acc. по аттракціи относит. мѣстоим. ὅν вм. им. въ управляющемъ предл.

164.—172. *Я его безпрестанно ожидаю, но ожидаю напрасно; онъ никогда не вернется.*

164. Слогъ ω въ ἐγώ краткій, первая стопа дактиль вм. ямба. — ***ἀκάματα*** — acc. pl. neutr. какъ нарѣчіе. Очень часто, въ особ. у поэтовъ, ставятся прилагательныя въ ср. р. ед. и мн. чиселъ съ членомъ или безъ онаго вмѣсто нарѣчій. — ***ἄτεκνος*** и ***ἀνύμφευτος.*** Въ устахъ древне-греческой дѣвушки такое сожалѣніе нисколько не предосудительно, такъ какъ, по понятіямъ древнихъ, бракъ есть призваніе женщины.

165. οἰχνῶ — поэтич. побочная форма къ οἴχομαι.

166. τόν им. указ. знач. = *этотъ мой.*

167. οἶτον κακῶν: *несчастная, страдальческая участь.* — ***ἔχουσα:*** *терпя, перенося.*

168—9. ὧν (по аттракціи = τούτων ἃ) ***ἔπαθε,*** scil. παρ' ἐμοῦ = *мое доброе дѣло,* т. е. спасеніе отъ грозившей ему опасности быть убитымъ. — ***ὧν*** (= τούτων ἃ) ***ἐδάη*** (ao. 2 pass. отъ кор. δα, ср. δι-δά-σκ-ω) = *мои вѣсти,* которыя я ему посылаю о моей несчастной участи и нетерпѣливомъ ожиданіи его, чтобы онъ отомстилъ моимъ врагамъ. — ***γάρ*** приводитъ основаніе λάθεται. Смыслъ: онъ забылъ..; это видно изъ того, что (= такъ какъ), если бы онъ не забылъ, то почему (τί)....

171. ποθεῖ = φησὶ ποθεῖν.

2-ая антистрофа 173—192.

173—184. *Уповай на Зевса, Ор—ъ еще вернется.*

173. μοι — dat. eth.

174. οὐρανῷ — dat. loci.

177. οἷς — *attract.* = τούτοις οὕς. — ***ἐπιλάθου,*** scil. αὐτῶν.

178. Олицетвореніе времени, которое называется εὐμαρὴς (εὖ и μάρη = χείρ, слѣд. = εὐχερής) θεός, «легкое божество», такъ какъ оно облегчаетъ страданія и часто противъ ожиданія приноситъ помощь страждущимъ, *богъ-облегчитель* (страданій). — ***θεός*** чит. чрезъ *synizesis* какъ односложное.

179—184. *Ни Ор—ъ, ни Адъ не забылъ про тебя.* — Ordo. οὔτε γὰρ ὁ ἔχων τὴν Κρῖσαν βσύνομον ἀκτὰν (— ἣν) παῖς Ἀγαμεμνονίδας (— ἰδὴς) ἀπερίτροπος (ἐστιν), οὐθ' ὁ θεὸς ἀνάσσων παρὰ τὸν Ἀχέροντα.

179. τάν (= τήν) им. указ. знач. (та извѣстная). — ***Κρῖσαν*** — не только городъ (см. 45), но и вся область, лежавшая между Коринѳскимъ заливомъ и горою Кирфисъ и отличавшаяся плодородіемъ почвы и хорошими пастбищами (βούνομον).

180. ἔχων: *живущій.*

181. Ἀγαμεμνονίδας. Поэтич. поставлено patronymicum вм. прилагат. Ἀγαμεμνόνειος. — ***ἀπερίτροπος*** (scil. ἐστιν) = ἀμετάστρεπτος: *не отвернулся.*

184. Ἀχέρων — одна изъ рѣкъ въ подземномъ царствѣ. Прочія рѣки: Стиксъ (Στύξ), Коцитъ (Κωκυτός), Флегетонъ (Φλεγέτων) и Лета (Λήτη). — ***ὁ .. ἀνάσσων*** есть Адъ, который, какъ царь подземнаго царства, охраняетъ права умершихъ и, стало быть, отомститъ за умерщвленіе Аг—а; ср. 110.

185—192. *Ожидая напрасно брата, я погибаю безъ дѣтей и безъ милыхъ людей.*

185. *ὁ πολὺς βίοτος: значительная часть жизни*, такъ какъ Эл—а, убиваемая горемъ, ожидаетъ ранней смерти.

186. *ἀνέλπιστος: безнадежный*, съ неосуществившимися надеждами, потому именно, что убійцы еще не наказаны. — *ἀρκῶ* (έω) = ἰσχύω, ὑπομεῖναι δύναμαι.

187. *ἄτις* = ἥτις и пм. причин. знач. — *κατατά* (— ή) *κομαι:* «чахну», *изнываю, погибаю.* Въ греческой трагедіи обычно сѣтованіе старыхъ дѣвъ на то, что они погибаютъ, не испытавъ семейнаго счастія.

188. *ἅς* = ἧς.

189. *ἀπερεί* = ὡσπερεί = ὥσπερ. — *ἀναξία* = ἄτιμος: лишенная гражданскихъ правъ, слѣд. *безправная.*

190. *οἰκονομῶ: живу;* къ этому принадл. вин. внутр. объекта — θαλάμους.

192. *ἀμφίσταμαι.* Послѣ ὧδε μὲν.. στολᾷ слѣдовало бы во второй части предложенія ожидать ἀμφισταμένη δὲ, ср. 64. Стихъ поврежденъ: 1) неправильно сказано ἀμφίσταμαι: «становиться вокругъ стола»; 2) голодные не становятся или не садятся за пустой столъ; да и Эл—а, какъ ни плохо ей жилось послѣ смерти отца, все таки не влачила свое существованіе около пустыхъ столовъ. — *κεναῖς τραπέζαις* — plur. вм. sing.

3-я строфа 193—212.

193—200. *Хоръ вспоминаетъ подробности убійства Аг—а.*

193—6. Ordo: οἰκτρὰ μὲν αὐδά (— ή, scil. πατρὸς ἦν), ὅτε νόστοις, οἰκτρὰ δέ, ὅτε ἐν κοίταις πατρῴαις ἀνταία πλαγὰ (— ὴ) παγχάλκων γενύων ὡρμά(ή)θη.

193. *νόστοις* — dat. temp.: *при возвращеніи* (домой). Pl. вм. sing., — также слѣдующ.: κοίταις и γενύων.

194. *κοίταις πατρῴαις.* Такъ какъ Аг—ъ былъ умерщвленъ во время пира (203), то κοίτη πατρῴα означаетъ фамильное ложе, на которомъ онъ возлежалъ за обѣдомъ. Въ героическія времена за столомъ сидѣли когда вошло въ обычай возлежать за столомъ — неизвѣстно; послѣ персидскихъ войнъ уже за столомъ возлежали.

195. *ἀνταία:* прямо въ грудь, т. е. *смертельный.* — *γενύων* = πελεκέων.

197. *ἔρος ἦν ὁ φράσας:* *любовь* (Кл—ы къ Эг—у) *была руководительницей,* *δόλος* (ἦν) *ὁ κτείνας:* *коварство было исполнителемъ убійства.*

198. *δεινὰν* (— ἠν) *μορφάν* (— ήν): «страшный видъ» (преступленія), разум. изуродованный трупъ Аг—а послѣ убійства.

199. *θεός.* Страшное убійство возбуждаетъ въ хорѣ подозрѣніе, не принимало-ли здѣсь участія своимъ вліяніемъ божество. — *βροτῶν* — gen. possess.

200. *ὁ πράσσων:* *виновникъ*, ср. 126.

201—212. *Воспоминаніе хора объ убійствѣ Аг—а побуждаетъ Эл—у къ новымъ жалобамъ на виновниковъ убійства и новымъ проклятіямъ, которыя она имъ посылаетъ.*

201—2. Ordo: ὦ κείνα (= ἐκείνη) ἀμέρα (= ἡμέρα) ἐλθοῦσα ἔχθιστα δή μοι πλέον (ἐχθρὰ) πασᾶν (= πασῶν). — πλέον = μᾶλλον. — δή: *конечно.*

203. *νύξ*, въ которую былъ убитъ Аг—нъ за обѣдомъ. Главный столъ (δεῖπνον) у зажиточныхъ грековъ былъ вечеромъ; въ торжественныхъ случаяхъ (какъ здѣсь, по случаю возвращенія Аг—а) онъ затягивался до ночи. — *δείπνων* — поэт. pl. вм. sing.

203—4. *δείπν. ἀρρ. ἔκπ. ἄχθη:* *ужаснѣйшее бѣдствіе несказанно гнуснаго обѣда.*

205. *τοῖς* = οἷς — dat. temp.; косв. падежи члена употребляются трагиками вмѣсто относ. мѣстоим.

206. *θανάτους.* Plur. объясняютъ тѣмъ, что разум. виды смерти, способы, какими приготовляли и причинили Аг—у смерть, убійство. — *διδύμαιν χειροῖν* — руками Кл—ы и Эг—а, ср. 31.

207—8. Преувеличеніе, сдѣланное въ раздраженіи.

208. πρόδοτον — сказ., ср. 126.

209. *οἷς* mascul. вм. fem., п. ч. подъ διδ. χειροῖν разум. убійцы: Кл—а и Эг—ъ.

210. *Alliteratio* (нѣсколько словъ подрядъ начинаются съ одной буквы), объясняемая раздраженіемъ Эл—ы. — *ποίνιμα:* *въ возмездіе.*

211. *ἀγλαΐας* = ἡδονῆς. — *ἀπονοίατο* = ἀπόνοιντο.

3-я антистрофа 213—232.

213—220. *Ты только вредишь себѣ. Надо покориться сильнымъ.*

214—16. οὐ γνώμαν (— ην) ἴσχεις (= ἔχεις) = οὐ νοεῖς, οὐ γιγνώσκεις: *развѣ ты не понимаешь?*—Ordo: ἐξ οἵων (κακῶν) ἐμπίπτεις τὰ πα-

ρόντα οὕτως αἰκῶς εἰς (οἵας) οἰκείας ἄτας.—ἐξ οἵων можно также принимать въ знач. «вслѣдствіе чего». Мысль похожа на выраженную въ 140—1.

215. ***τὰ παρόντ'*** (α) = τὰ νῦν, νῦν. — ***οἰκεῖαι*** (= ἴδιαι) ***ἄται*** — бѣдствія, виновницей которыхъ сама Эл—а. То несчастіе, которое ее постигло вслѣдствіе убіенія отца и выхода матери за-мужъ за Эг—а, независѣло отъ нея лично; то же бѣдственное положеніе, въ какомъ очутилась она теперь вслѣдствіе нежеланія подчиниться волѣ Кл—ы и Эг—а, она создаетъ себѣ сама.

217. ***πολύ τι κακῶν*** (= πλεῖστα κακὰ) ***ὑπερεκτήσω*** (= ὑπὲρ μόρον, ὑπὲρ τὸ δέον ἐκτήσω): *ты нажила себѣ в. много лишнихъ бѣдъ.*

118. ***δυσθύμῳ ψυχᾷ*** (— ῇ): *мрачнымъ настроеніемъ своего духа*, которое возбуждаетъ (τίκτει) вражду, ссору (πολέμους) съ Кл.—ой и Эг—омъ, вслѣдствіе того, что (τῷ).. πράσσειν.

221—232. Къ такому поведенію вынудило меня мое ужасное положеніе; поэтому оставьте меня; я не перестану горевать и противиться сильнымъ.

221. ***δεινά:*** *ужасное, тяжелое положеніе.*

222. ***ἔξοιδα*** и ***οὐ λάθει*** ср. 131. — ***ὀργά*** (ἡ): *ожесточеніе, упорство.*

223. ***ἀλλὰ γάρ:*** *но конечно*, at enim. — ***ἐν δεινοῖς,*** scil. οὖσα: *хотя я нахожусь въ ужасномъ положеніи.* — ***οὐ σχήσω*** = οὐ κατασχήσω: *не стану сдерживать.*

224. ***ἄτας:*** «бѣдъ», т. е. *жалобъ*, которыя причинятъ мнѣ бѣды, слѣд.: *бѣдственныхъ для меня жалобъ.*

225. ***ὄφρα*** (недост. ἄν) = ἕως ἄν.

226—8. Ordo: τίνι γάρ ποτε φρονοῦντι καίρια ἀκούσαιμ' ἂν πρόσφορον ἔπος.

226. ***τίνι*** — dat. relativus, — лица, по мнѣнію, съ точки зрѣнія котораго что нибудь происходитъ; поэтому: *по мнѣнію кого, понимающаго надлежащее* (т. е. надлежащимъ образомъ мое положеніе), *я могла бы услышать* (отъ васъ, παράγοροι) *полезное* (т. е. могущее успокоить мое горе) *слово?* или: *есть-ли человѣкъ* (= нѣтъ человѣка), *который бы понималъ, какъ слѣдуетъ, мое положеніе и счелъ бы полезнымъ для меня тотъ совѣтъ, который вы мнѣ даете?* Короче: нѣтъ для меня никакого утѣшенія, поэтому ἄνετε... Основаніе просьбы, выраженной посредств. ἄνετε, поставлено впереди. — γενέθλα ср. 129. — ***φιλ. γ.:*** *милыя подруги.*

230. ***τάδε:*** *печали* вообще, какъ 219. — ***κεκλήσεται*** — поэт. вм. ἔσται.

231. ***ἐκ*** (καμάτων). Предл. вм. одного род. въ зависим. отъ ἀποπαύσ. для большей выразительности.

232. ***ἀνάριθμος θρήνων*** = θρήνων ἀριθμὸν οὐκ ἔχουσα. — ἀνάριθμος съ gen. по аналогіи съ прилагат., означающими обиліе и недостатокъ.

Эподъ 233—250.

233—5. *Я желаю тебѣ добра, какъ мать дитяти.*

233. ***ἀλλ᾽ οὖν γε:*** *но все таки.*

234. ***ὡσεί*** = ὡς.

235. ***ἄταις*** вм. ἐπ᾽ ἄταις.

236—250. *Требуемая отъ меня умѣренность въ моемъ горѣ и упорствѣ невозможна.*

236. Э—а продолжаетъ мысль, высказанную въ 232. — ***καί:*** *да и.* — ***τί μέτρον κακότητος;*** *гдѣ же мѣра* (конецъ) *бѣдствія*, несчастія? — ***ἔφυ*** = ἐστίν.

237. ***πῶς καλόν*** (scil. ἐστιν); *какъ прилично? какъ можно?* или: какъ можно счесть приличнымъ? — ***ἀμελεῖν ἐπί τινι:*** «б. нерадивымъ, безпечнымъ къ к.».

238. ***τοῦτο*** = τὸ ἀμελεῖν ἐπὶ τ. φθ. — ***ἔβλαστε:*** «*возникло*», слѣд.: *есть обычай, водится* = ἐγένετο, ἔφυ.

239. ***τούτοις*** сказ. съ презрѣніемъ = τοῖς τοιούτοις ἀνθρώποις, которые не считаютъ предосудительнымъ такое поведеніе, именно: τὸ ἀμελεῖν ἐπὶ τ. φθ.

240. ***εἰ .. χρηστῷ*** (neutr.): «если въ моемъ положеніи есть что л. хорошее», *если у меня есть какое нибудь счастіе.*

241—3. ***ξυνναίοιμι*** = ξυμμένοιμι. — ***γονέων .. γόων.*** Ordo: ἴσχουσα πτέρυγας ὀξυτόνων γόων ἐκτίμους γονέων.

242. ***ἴσχουσα*** = εἰ ἴσχοιμι, ср. 223: οὐ σχήσω.

242—3. ***πτέρυγας ὀξυτ. γ.:*** «крылья, полетъ, порывъ громкихъ рыданій», поэт. опис. вм. ὀξυτόνους γόους. — ***ἐκτίμους γονέων*** (gen. зав. отъ ἐκτ.) — *prolepsis* = ὥστε ἐκτίμους εἶναι, «такъ чтобы они, т. е. πτ. ὀξ. γ. (будучи остановлены) не почитали родителей», или: «я, прекращая рыданія, обнаружила этимъ непочтеніе къ родит.»; можно перев.: *если-бы мнѣ пришлось перестать чтить родителей, сдержавъ стремительный порывъ громкихъ рыданій.*

244. ***γᾶ τε καὶ οὐδέν:*** «земля, прахъ и ничтожество», т. е. неуважаемый, неоплаканный. Отриц. οὐδέν въ условн. предлож., п. ч. относится къ одному слову въ предложеніи, а не къ цѣлому предложенію.

246. *οἳ δὲ: убійцы.*—***πάλιν δώσουσι*** = ἀντιδώσουσι: *въ свою очередь получатъ должное возмездіе за убійство* (ἀντιφ. δίκ.).

250. ***εὐσέβεια:*** *почтеніе къ богамъ, страхъ божій.*

1-ый ЭПИСОДІЙ 251—471.

Также безуспѣшно увѣщеваетъ Эл—у ея кроткая сестра Хр—а покориться обстоятельствамъ и смириться передъ сильными (Эг—омъ и Кл—ой). *Разсказанный Хр-ой сонъ Кл—ы вселяетъ въ Эл—ъ надежду на лучшее будущее, и она отправляетъ сестру принести въ честь отца на могилу его локоны съ головъ обѣихъ и другіе предметы, чтобы Ор—ъ, по возвращеніи, исполнилъ съ успѣхомъ дѣло мести.*

251—2. ***τὸ σὸν καὶ τοὐμὸν*** (= τὸ ἐμὸν αὐτῆς) ***σπεύδουσα:*** *радѣя о твоемъ благѣ* (чтобы ты постоянными рыданіями и поношеніями своихъ противниковъ еще болѣе не возбудила ихъ противъ себя) *и о моемъ собственномъ* (чтобы не оказаться къ тебѣ нерасположенной (подружески).

253. ***ἐψόμεσθα*** — plur. послѣ sing. ἦλθον.

254. ***μέν*** соотв. въ 256 ἀλλά.

255. ***πολλοῖσι θρήνοις*** — dat. causae въ завис. отъ δυσφορεῖν = βαρέως πενθεῖν: *убиваться.* — ***ὑμῖν*** — dat., зав. отъ δοκῶ.

256. ***ἀλλὰ γάρ*** ср. 223. — ***βία:*** *сила обстоятельствъ* (среди которыхъ живетъ Эл—а), ср. 221.

257. ***γυνή,*** scil. ἐστιν.

258. ***πατρῷα πήματα:*** *страданія, несчастія* (вслѣдствіе убіенія отца) *послѣ отца, въ домѣ отца,* которыя перечисляются ниже (263 и сл.).— ***ὁρῶσα*** = εἰ ὁρᾴη.

259. ***ἃγώ*** = ἅ (πήματα) ἐγώ. — ***εὐφρόνην*** ср. 19.

260. ***θάλλοντα*** = αὐξόμενα.

261—2. ***πρῶτα μέν*** соотв. εἶτα (262) и ἔπειτα (266). — ***τὰ μητρὸς ἔχθιστα συμβέβηκε*** = ἡ μήτηρ ἐχθίστη ἐστίν. Членъ средн. рода въ соединеніи съ имен. существит., поставленнымъ въ genet., составляетъ описаніе этого существительнаго. — ***ἥ μ' ἐγ:*** *родная.* — ***εἶτα .. ξύνειμι.*** Прервана связь въ относ. предлож. ἥ πρῶτα .., и предложеніе является самостоятельнымъ вм. ἥ ξυν....

263. ***δωμ. ἐν τ. ἐμ*** = ἐν τοῖς ἐμαυτῆς δώμασιν.

264. ***κἀκ*** = καὶ ἐκ вм. ὑπό — ***ἄρχομαι*** — passiv.: *нахожусь въ зависимости отъ нихъ, или въ подчиненіи имъ, подъ ихъ началомъ.* — ***μοι πέλει*** подобно 262 вм. ᾗ πέλει = ἐστίν. — ***ἐκ τῶνδε .. πέλει:*** *отъ нихъ,*

или *отъ ихъ произвола, милости, зависитъ возможность для меня получить что нибудь.* (довольство), *или лишиться чего нибудь.* (лишеніе).

267. ***ἐνθακοῦντα*** = καθήμενον. — ***ἴδω, εἰσίδω*** (268), ***ἴδω*** (271) — *anaphora* (повтореніе того же слова въ началѣ нѣсколькихъ предложеній).

269. ***ἐκείνῳ***, т. е. τῷ πατρί. — ***παρεστίους*** не составляетъ противорѣчія съ другими мѣстами, гдѣ говорится, что Аг—ъ былъ убитъ на пиру, п. ч. очагъ находился въ той комнатѣ, гдѣ происходили пиры.

270. Приносить жертву можно было только незапятнанными руками и на неосквернennомъ мѣстѣ.

271. ***τὴν τελ. ὕβριν:*** «послѣднюю», т. е. *крайнюю, величайшую обиду* = τὴν ἐσχάτην, μεγίστην ὕβριν. — ***τούτων*** (neutr.): *изъ упомянутыхъ* (обидъ).

272. ***ἡμίν*** (dat. eth.) = τοῦ πατρὸς ἡμῶν.

273. ***ταλαίνη:*** *ужасная, безстыжая* = ἀναιδής. Послѣднее знач. особенно заключается въ τλήμων (275), ср. 121.

275. ***τλήμων***, scil. ἐστίν. — ***χρεών*** = θέμις, scil. ἐστίν.

276. ***Ἐρ. οὔτινα:*** «никакой Эриніи», т. е. *никакого наказанія, мести.*

278. ***εὐροῦσα:*** *вычисливъ.*

279. ***ἀμόν*** = ἐμόν вм. ἡμέτερον. — ***ἐκ δόλου*** = δόλῳ. = ***κατέκτανεν.*** Кл—а выставляется совершительницей убійства, Эг—ъ же—ея помощникомъ.

281. ***ἔμμηνα ἱερά*** показыв., что Кл—а не ожидаетъ годовщины смерти Аг—а, но ежемѣсячно, въ день его смерти, умилостивляетъ боговъ жертвами. — ***θεοὶ σωτήριοι*** были: Ζεὺς Σωτήρ, Ἀπόλλων, Ἄρτεμις.

282. ***κατὰ στέγας:*** «внутри дома», т. е. *у себя въ комнатѣ.*

283—5. Ordo: καὶ ἐπικωκύῃ αὐτὴ πρὸς αὐτὴν (вм. πρὸς ἑαυτὴν = втайнѣ, про себя) τὴν δυστάλαιναν πατρὸς δαῖτα ἐπωνομασμένην = ἔχουσαν τὴν ἐπωνυμίαν πατρός.

283—4. ***τ. δυστ. πατρ. δαῖτα ἐπων.:*** *получившій прозваніе, прозванный по отцѣ*, именно: δαὶς Ἀγαμεμνόνειος, — выраженіе, которымъ въ насмѣшку б. названъ пиръ, на который б. приглашенъ Аг—нъ Кл—ой и убитъ; въ древности оно употреблялось какъ поговорка о пирѣ, на которомъ кого л. угощали на его погибель.

285. ***πάρα*** = πάρεστιν.

287. ***λόγοισι:*** *на словахъ*, не на дѣлѣ.

288. ***τοιάδε*** (указыв. на слѣдующ.) ***κακά*** — acc. внутр. объекта. — ***φωνοῦσα.. κακά*** = τοιάδε κακὰ ὀνείδη ἐκφωνεῖ: *говоритъ такія бранныя слова.*

289. ***μίσημα:*** *предметъ ненависти;* часто abstracta ставятся для обознач. лицъ, въ особ. какъ позорныя прозвища, ср. 130. — ***δυσθ. μ.:*** *тварь, ненавистная богамъ.*

290. ***τέθνηκεν.*** Кл — а укоряетъ Эл — у за ея скорбь по отцѣ, якобы не убитомъ, но умершемъ. — ***πένθει,*** scil. ἐστίν.

291. ***κακῶς:*** *жалкимъ, позорнымъ образомъ.* — ***ἐκ*** ср. 231.

292. ***οἱ κάτω θεοί*** ср. 110. — ***μηδὲ ἀπαλλάξειαν,*** прислав Ореста и наказавъ Кл — у и Эг — а.

293. ***τάδε*** указыв. на τοιάδε (288), въ прозѣ ταῦτα. — ***τ. ἐξυβρίζει:*** *такъ она бранитъ меня.* — ***πλήν*** (ὅταν) — нарѣч.: *исключая того случая* (когда, если..).

295. ***ἐμμανῶς βοᾷ παραστᾶσ':*** *накинувшись на меня, кричитъ, какъ сумасшедшая, внѣ себя.*

296. ***ἥτις*** ср. 187.

297. ***ὑπο*** (въ глаг. ὑπεξέθου) выраж. понятіе тайнаго дѣйствія, ***ἐκ*** — удаленіе изъ мѣста: *тайно удалила, отослала изъ дому* (и укрыла въ чужой землѣ).

298. ***γε:*** *по крайней мѣрѣ* (подразум.: если я не могла воспрепятствовать тебѣ удалить Ор — а изъ дому).

299. ***ὑλακτεῖ.*** Метафора заимствована отъ собачьяго лая, поэтич. употр. о громкой и неприличной брани; Schol.: ἐμμανῶς καὶ ἀναιδῶς βοᾷ, ὡς κύων. — ***σὺν δέ*** — пар.: *вмѣстѣ съ тѣмъ, въ тоже время, при этомъ, кромѣ того* и т. п. — ***ἐποτρύνει:*** *подзадориваетъ, науськиваетъ.* — ***πέλας*** соед. съ παρών.

300. ***ὁ κλειν. ν.*** — иронически: *пресловутый, прелестный супругъ.* — ***αὐτῇ*** — dat., зав. отъ ταὐτά.

301. ***(ὁ) πάντα*** (acc. respect.) ***ἄναλκις:*** «трусъ во всѣхъ отношеніяхъ», *совершенный, полнѣйшій трусишка.* — ***ἡ πᾶσα βλάβη*** (ср. 289: μίσημα) = ὁ πανταχόθεν βλαβερός (Schol.): «вредный во всѣхъ отношеніяхъ», *готовый на всякое зловредное дѣло.*

302. ***ὁ σὺν γυν.. ποιούμενος.*** Намекъ на совершенное Эг — омъ убійство Аг — а съ помощью Кл — ы; вмѣстѣ съ тѣмъ ѣдкая насмѣшка надъ его трусостью. — ***τὰς μάχας*** ποιούμενος = quas pugnas facit, facit: «сраженія, которыя онъ ведетъ, ведетъ», т. е. *свои сраженія онъ ведетъ.*

303. ***τῶνδε*** (зав. отъ παυστῆρα): *этого положенія вещей, этихъ бѣдствій.*

305. ***μέλλων:*** *собираясь.* — ***τὰς οὔσας*** («которыя есть») ***καὶ τὰς ἀπούσας*** («которыхъ нѣтъ») ***ἐλπίδας:*** *всѣ мои надежды,* ср. для этого Antig. 1109: ἴτ', ἴτ' ὀπάονες, οἵ τ' ὄντες οἵ τ' ἀπόντες, гдѣ ὄντες и

ἀπόντες = всѣ (досл.: которые находитесь на лицо и которыхъ здѣсь нѣтъ).

306. διέφθορεν — transit. знач.

307. ἐν τοιούτοις: *при такомъ положеніи, при такихъ обстоятельствахъ.* Относ. колич. οι въ τοιούτοις ср. 35. — ***σωφρονεῖν:*** *благоразумно держать себя, быть покорной.*

308—9. ἐν κακοῖς.. κακά: *находясь въ дурномъ положеніи, вполнѣ необходимо также поступать дурно,* за зло (печальное положеніе Эл—ы) нужно платить зломъ (тѣмъ поведеніемъ, которое я обнаруживаю).

310. φέρε (также ἄγε), соотвѣтствуя русск. «ну», «ну-ка», ставится при coni. (adhort.) и imperat. — Причастія ***ὄντος*** и ***βεβῶτος*** заключаютъ главную мысль и потому перев. по-русски личными формами.

312. ἦ κάρτα = *конечно* и подраз.: βεβῶτος (αὐτοῦ) ἐκ δόμων τάδε λέγω. Отвѣтъ на второй вопросъ.

313. θυραῖον = θυραίαν. Прил. мѣста вм. нарѣчія. — ***οἰχνεῖν*** — поэт. = εἶναι. — ***νῦν*** обознач. не столько время (= въ настоящую минуту), сколько стеченіе обстоятельствъ, какъ нерѣдко и по-русски. — ***ἀγροῖσι*** — dat. loci = ἐν ἀγροῖς, ср. 174. — ***τυγχάνει*** ср. 46.

314. τἄν = τοὶ ἄν.

316. ὡς при gen. absol. caus. ἀπόντος (αὐτοῦ) для обознач. субъективн. причины, почти = ἡγουμένη αὐτὸν ἀπεῖναι. — ***τί*** = ὅ τι.

317. καὶ δή: *ну вотъ, итакъ.* — ***τοῦ κασιγνήτου*** вм. περὶ τοῦ κασ., gen. объясн. тѣмъ, что τί φής = τίνα φάτιν (τοῦ κασ.) φής, сравн. также gen. послѣ verb. dic. въ Odyss. 11, 174: εἰπέ μοι πατρός τε καὶ υἱέος.

318. μέλλοντος = βραδύνοντος (Schol.).

319. φησίν, scil. ἥξειν, таже мысль въ 171.

320. φιλεῖ ὀκνεῖν = εἰωθεν ἀναβάλλεσθαι (Schol.). Гласн. ο въ ὀκνεῖν долгая, между тѣмъ въ слѣдующ. ст. краткая, явленіе нерѣдкое съ гласными, стоящими передъ muta cum liquida. — ***πράσσων*** = ἐπιχειρῶν πράσσειν.

321. καὶ.. ὄκνῳ = καὶ μὴν ἔγωγε οὐκ ὤκνησα σῴζουσα ἐκεῖνον, и то было также μέγα πρᾶγμα. Досадливый уколъ по адресу Ореста.

322. θάρσει: *не бойся, успокойся.* — ***ἀρκεῖν*** = ἐπαρκεῖν, βοηθεῖν.

323. τἄν ср. 314. — ***οὐκ ἔζων ἄν,*** scil. εἰ μὴ ἐπεποίθειν.

324. μὴ.. μηδέν. Хоръ высказываетъ эти слова въ сознаніи различія характеровъ и взглядовъ обѣихъ сестеръ, чтобы предотвратить ссору между ними. — ***δόμων*** — gen. loci на вопр. откуда? въ зависим. отъ φέρουσαν.

325. τὴν σ. ὀμ. ср. 12. — *φύσιν* (scil. οὖσα) — acc. respect. = τὸ γένος.

328—9. τίνα τήνδε φάτιν φωνεῖς: что за крикъ ты подняла? — πρὸς θυρ. ἐξόδ.: «при выходѣ въ переднюю», *передъ дверьми передней;* упрекъ Эл — ѣ, такъ какъ по греческ. обычаю женщины однѣ, безъ провожатыхъ, не могли выходить изъ дому.

331. κενά χαρίζ. = κενὴν χάριν χαρίζ.: *предаваться понапрасну* θυμῷ ματ.

332. κἀμαυτήν (= καὶ ἐμαυτήν) поставлено пролептически въ видѣ дополненія въ управляющемъ предлож. вмѣсто того, чтобы быть подлежащимъ въ придат. предл., такъ что οἶδα ἐμαυτὴν ὅτι = οἶδα, ὅτι (ἐγώ).

334. ἄν служитъ повтореніемъ перваго (ὥστ' ἄν); такъ ставится иногда ἄν въ одномъ и томъ же предложеніи, въ началѣ его и при глаголѣ, преимущественно тогда, когда между ἄν и глаголомъ вставлено еще предложеніе. — *αὐτοῖς* разум. Эг—ъ и Кл—а.

335. νῦν ср. 313. — *ὑφίεσθαι* (въ соед. съ ἱστία и самост.) = опускать, складывать паруса, чтобы судно шло медленно. Картина заимствована изъ области мореходства; такія картины встрѣчаются часто у Аттиковъ, какъ народа мореходнаго.

336. καί (μοι δοκεῖ) *μὴ δοκεῖν: и не показывать вида, что..;* укоръ Э—ѣ слѣдующ.: σὺ δοκεῖς μὲν δρᾶν τι, πημαίνεις δ' οὔ. Зам. различіе въ знач. δοκεῖ μοι (335) и (μὴ) δοκεῖν (336).

338. τὸ δίκαιον (scil. ἐστιν).. *λέγω:* «справедливость заключается не въ томъ, какъ я говорю», т. е. *справедливость не на сторонѣ моихъ словъ, но твоихъ убѣжденій.*

341. δεινόν, scil. ἐστιν. — *οὖσαν.. ἔφυς:* «принадлежа отцу, отъ котораго ты, какъ его дитя, родилась». — *οὖ.. ἔφυς* = ὅς σε ἔφυσε и ср. 261: μητρός, ἥ μ' ἐγείνατο. Можно перев.: σὲ πατρὸς ὅς σε ἔφυσε λελῆσθαι. Происхожденіе отъ отца считалось важнѣе происхожденія отъ матери. Этимъ воззрѣніемъ, между прочимъ, объясняется то обстоятельство, что Соф — ъ допускаетъ возможность убіенія матери дѣтьми, какъ родовую месть, наравнѣ съ чужимъ человѣкомъ.

342. μέλειν употр. лично вм. ἐπιμέλεσθαι, φροντίζειν.

343. τἀμὰ (= τὰ ἐμὰ) *νουθετήματα: наставленія, которыя ты мнѣ дѣлаешь;* вмѣсто gen. obiect. личныхъ мѣстоим. употребляются иногда мѣст. притяж.

344. κείνης вм. ὑπ' ἐκείνης.

345. ἔπειτα соотв. русск. «послѣ этого», въ смыслѣ: *поэтому,*

итакъ. — ***θάτερα*** = τὰ ἕτερα. — ***ἢ φρονεῖν κακῶς:*** «или быть безумной» (если ты за-одно съ убійцами отца), ἢ (εὖ) φρονοῦσα, «или, будучи въ здравомъ умѣ, забываешь (ради личныхъ выгодъ) объ отцѣ».

347. ***ἥτις*** ср. 296. — ***λέγεις ἀρτίως*** — въ 333—4.

348. ***τούτων*** — gen. obi.

349. ***τιμωρουμένης*** — praes. deconatn: *когда я хочу мстить.* — ***πάντα*** = πᾶσαν τιμωρίαν: *какимъ бы то ни было образомъ, во что бы то ни стало, рѣшительно.*

350. ***οὔτε — τέ:*** *не только не—, но еще.* — ***ξυνέρδεις,*** scil. μοι. — ***τὴν δρῶσαν:*** *ту, которая пытается* (ср. 349: τιμωρ.), т. е. *меня отъ попытки дѣйствовать* (мстить).

351. ***οὐ . . ἔχει;*** *не содержитъ-ли такое поведеніе съ твоей стороны, кромѣ несчастія,* (въ которомъ мы находимся) *еще трусости? не присоединяетъ-ли оно трусости?* короче: не трусишь-ли ты?

352. ***ἐπεί:*** *такъ какъ* (разум., если ты не трусишь).

353. ***λῃξάσῃ*** (part. aor. 1. отъ λήγω) = εἰ λήξαιμι.

354. ***οὐ ζῶ:*** «не живу», т. е. не пользуюсь хорошими условіями жизни. — ***μέν:*** *дѣйствительно, правда.*

355. ***λυπῶ τούτους:*** «огорчаю ихъ», *досаждаю имъ* (своимъ поведеніемъ).

356. ***τιμὰς προσάπτειν,*** τῷ λυπεῖν τούτους. — ***ἐκεῖ*** = ἐν Ἅιδου. — ***εἴ τις ἔστι χάρις*** = εἴ τι ἔξεστι χαρίζεσθαι: *если можно чѣмъ нибудь обрадовать, угодить,* такъ какъ, по представленію древнихъ, умершіе οὔτε χαίρουσιν οὔτε λυποῦνται.

357. ***ἡμίν*** — dat. eth. — ***ἡ μισοῦσα*** = ἡ μισεῖν φάσκουσα въ 333—4; ср. 171: ποθεῖ.

358. ***ξύνει:*** *ты за-одно, держишь сторону.*

359. «*Что* кас. до меня, то я» οὐκ ἄν ποτε τούτοις ὑπεικάθοιμι (= ὑπείκοιμι), οὐδ' εἴ τις μέλλοι οἴσειν μοι δῶρα τὰ σά (которые ты получаешь); подъ δῶρα разум. преимущ. наряды.

360. ***χλιδᾷς:*** *кичишься, чванишься.*

361—2. ***σοὶ . . βίος.*** Мысль эта составл. противоположеніе къ мысли ст. 192: κεναῖς δ' ἀμφίσταμαι τραπέζαις. — ***κείσθω*** = ἔστω. — ***περιρρείτω βίος:*** *утопай въ довольствѣ.*

363—4. ***γάρ*** привод. основаніе, почему Эл—а пренебрегаетъ представляющимися ей благами. — Ordo: τοὐμὲ (= τὸ ἐμὲ) μὴ λυπεῖν ἐμοὶ μόνον βόσκημα ἔστω: «то обстоят., чтобы они меня не тревожили (= если они меня не будутъ тревожить, заставляя меня быть имъ покорной и забыть объ отцѣ), — это для меня пусть будетъ единственной

пищей (отрадой)». — *βόσκημα* — саркастич. намекъ на мысль ст. 361—2. — *τῆς σῆς τιμῆς τυχεῖν:* «стремиться къ почету, которымъ ты пользуешься» (τῆς—указат.),—*къ твоему преимущественному положенію.*

365. οὐδ' ἂν σύ, scil. ἦρας. — *σώφρων οὖσα* = εἰ σώφρων ἦσθα. — *νῦν δ'* означ. противоположность того, что есть, тому, что могло бы быть, и мож. б. выраж.: *но такъ какъ этого нѣтъ.* — *ἑξόν,* scil. σοι, — accus. absol.: *въ то время какъ, между тѣмъ какъ можно* κεκλῆσθαι παῖδα πατρὸς ἀρίστου πάντων.

367. τῆς μητρός, scil. παῖς, ср. 341; кромѣ того въ этихъ словахъ можно усматривать позорящее обстоятельство, такъ какъ по матери называли преимущественно незаконнорожденныхъ дѣтей. — *πλεῖστον κακή* = κακίστη.

369—71. μηδὲν πρὸς ὀργήν, scil. εἶπῃς: *не говори въ гнѣвѣ, не сердись.* — τοῖς λόγοις ἀμφοῖν ἔνεστι κέρδος: *въ рѣчахъ обѣихъ есть полезныя стороны.* — *σύ,* разум. Эл—а, *τῆσδε* и *αὕτη* — Хр—а; зам. различн. мѣстоименія объ одномъ лицѣ. — *πάλιν* для знач. ср. 246.

372. ἡθάς съ gen. по анал. съ ἔμπειρος: *привыкшій къ ч., знакомый съ ч.*

373. ἐμνήσθην безъ дополн., которое легко извлекается изъ τοῖς τῆσδε (371).

375. μακρῶν: «продолжительные», *безконечные.* — *σχήσει* = παύσει: *заставитъ прекратить.*

376. φέρ' εἰπέ ср. 310. — *δή* став. при такихъ повелительныхъ формахъ, которыя употребляются какъ междометія. — *τό* (указ.) *δεινόν: этотъ ужасъ, про который ты упомянула* (374). — *τῶνδε: теперешняго моего положенія.* Какъ лат. hic, мѣст. ὅδε обознач., между прочимъ, принадлежность предмета первому лицу.

380. ἐνταῦθα: туда. — *μηκέτι.* Отриц. μή (а не οὐ), такъ какъ выражается мысль Эг—а и Кл—ы: *идть, по ихъ словамъ.*

381. ἐν στέγῃ: въ заточеніи.

382. πόλεως — synizesis. — *ὑμνήσεις* съ ироніей передаетъ слова Кл—ы и Эг—а: «будешь воспѣвать» = *оплакивать.* Метафора заимствована изъ языка религіознаго, такъ какъ говорилось ὑμνεῖν боговъ, героевъ и священные предметы.

383. πρὸς ταῦτα: поэтому. — *κοὔ* (καὶ οὐ) *με μή ποθ' ἕμψῃ* = καὶ οὔποτέ με μέμψει, ср. 42: οὐ μὴ γνῶσιν.

384. παθοῦσα = ἐπειδὰν πάθῃς. — *ἐν καλῷ* (scil. ἐστιν) = ἐν καιρῷ. — *φρονεῖν* = σωφρονεῖν: *взяться за умъ, образумиться.* — *γάρ* обосновыв. φράζου.

385—414. στιχομυθία: рядъ отдѣльныхъ стиховъ, которыми ведется разговоръ между двумя дѣйствующими лицами; такая στιχομυθία имѣетъ мѣсто у трагиковъ при перебранкѣ двухъ дѣйствующихъ лицъ, какъ здѣсь, при допросѣ одного лица другимъ и т. п. случаяхъ.

385. γάρ въ вопрос. предл. означаетъ выводъ изъ предыдущаго: *итакъ.* — ***καί*** въ вопросѣ служитъ для того, чтобы выдвинуть главное слово = *дѣйствительно, въ самомъ дѣлѣ.* — ***ἦ καί:*** *неужели въ самомъ дѣлѣ? неуж. такъ-таки и . . ?*

386. μάλιστα, какъ въ 312. — ***ἦ κάρτα*** выраж. отвѣтъ вполнѣ утвердит. — ***ὅταν . . μόλῃ*** ср. 313.

388. τίνα τόνδε λόγον. Ср. такой же оборотъ въ 328.—***ἐπηράσω*** — 2 pers. ao. I. med. отъ ἐπαράομαι. — ***τίνα τ. λ. ἐπ.;*** *что за желаніе ты высказала?* или *чего ты пожелала себѣ?*

389. ἐλθ. ἐκ. — ac. c. inf. въ зав. отъ подразум. ἐπηρασάμην. — ***τῶνδε:*** «изъ того», т. е. такое, что ты сказала; имѣется въ виду преимущ. ст. 380—2.

390. ὅπως . . πάθῃς завис. отъ подразум. ἐπηράσω ἐλθεῖν ἐκεῖνον.— ***χρῆμα*** прибавлено для опис. средн. рода. — ***τοῦ εἶ φρενῶν*** (gen. зав. отъ ποῦ); «гдѣ у тебя умъ?» *въ умѣ ли ты?*

391. ἀφ' ὑμῶν. Съ горькой иронiей Эл—а причисляетъ и сестру къ своимъ врагамъ. — ***ὡς προσωτάτω*** намекъ на 382: πόλεως τῆσδ' ἐκτός.

392. βίου τοῦ παρόντος: *твоего теперешняго положенія* (которое все таки сравнительно лучше, чѣмъ грозящая тебѣ участь, 380—2).— ***οὐ μνείαν ἔχεις*** ср. 214: οὐ γνώμαν ἴσχεις.

393. γάρ въ отвѣтахъ = *въ самомъ дѣлѣ,* обосновываетъ подразумѣваемую мысль, здѣсь: οὐ μνείαν ἔχω, (καλὸς) γάρ . . . — ***ὥστε θαυμάσαι,*** scil. τινά: «такъ что можно удивляться», *на удивленіе.* —καλ. οὐμ. β. ὥσ. θαυμ.: *удивительно хороша моя жизнь!* Весь стихъ заключ. горькую иронію.

394. ἦν ἄν, scil. καλός (ὁ σὸς βίος). — ***εὖ φρονεῖν ἠπ.:*** «умѣла бы б. благоразумной», т. е. ум. бы примѣняться къ обстоятельствамъ (какимъ?).

396. οὐ διδάσκω, scil. σὲ εἶναι κακὴν τοῖς φίλοις. — ***εἰκαθεῖν*** зав. отъ διδάσκω, ср. 361.

397. ταῦτα = οὕτως. — ***θώπευε:*** *будь смиренна.* — ***οὐκ ἐμ. τρ. λέγεις:*** *то, что ты говоришь, совѣтуешь, не въ моемъ характерѣ.*

398. καλόν γε, scil. ἐστίν. — ***ἀβουλία.*** Безразсудствомъ Хр—а называетъ непокорность Э—ы родителямъ.

399. πεσούμεθα — pl. вм. sing. поэтич., поэтому также τιμωρούμενοι, при чемъ муж. родъ вм. женск., п. ч. когда женщина говоритъ о себѣ во множ. ч., то употр. муж. р.

400. δέ въ началѣ чьей-нибудь рѣчи ставится при возраженіяхъ, какъ русское «но». — ***τούτων***, т. е. нашу небрежность относительно мести. — ***συγγνώμην ἔχει*** = συγγιγνώσκει, ср. 392.

401. Ordo: ἐπαινέσαι ταῦτα τὰ ἔπη ἐστὶ κακῶν, вм. gen. possess. поэтич. поставл. πρός съ gen. = *со стороны*.

403. πώ съ отриц. у трагиковъ = πώς, поэтому μή πω = *вовсе не*. — ***κενὴ νοῦ***: «пустая умомъ», *лишенная ума, разсудка*. Съ выражен. μή . . . κενή ср.: «избави меня, Богъ, вовсе отъ такого безумія!»

404. τἄρ' = τοὶ ἄρα: *итакъ* (разум.: такъ какъ мы не можемъ сговориться). — ***ὁδοῦ*** — gen. отъ οἶπερ, ср. 390: φρενῶν.

405. τῷ = τίνι — ***ἔμπυρα*** — собств. жертвы, подлежащія сожженію, каковыми были первоначально скотъ; здѣсь—вообще жертвы по покойникѣ (въ 326: ἐντάφια), ср. 84, 52.

406. πατρὶ τυμβεῦσαι χοάς: совершить возліяніе отцу на могилѣ, *на могилѣ отца*.

409. πεισθεῖσα — part., завис. отъ πέμπει. — ***ἤρεσεν*** (отъ ἀρέσκω) безл.: *чья это мысль?* scil. πέμπειν σε πατρὶ τυμβεῦσαι χοάς.

410. δοκεῖν ἐμοί — inf. absol. съ пропущен. ὡς: *какъ мнѣ кажется*.

411. Въ страшномъ сновидѣніи, явившемся Кл—ѣ, Эл—а усматриваетъ предвѣстіе мести (ночныя сновидѣнія посылались подземными богами, во власти которыхъ б. Аг—нъ; ср. 110 — 12) и съ воодушевленіемъ восклицаетъ: ὦ θεοὶ πατρῷοι: *боги отцовъ*. — ***συγγένεσθε***: *явитесь на помощь* = συνεργήσατε (Schol.). — ***ἀλλά*** ограничиваетъ понятіе νῦν: *по крайней мѣрѣ, хотъ*.

414. ἐπὶ σμικρόν: до незначительной степени, *немного*.

415. ἀλλά ср. 411. — ***πολλά***, какъ нарѣч.: *много разъ, неоднократно, часто*, = παλλάκις.

417. λόγος τις ἔστιν: *ходитъ непредъявленный слухъ, разсказываютъ*. — ***εἰσιδεῖν*** = ἰδεῖν. — ***πατρός*** — gen., зав. отъ ὁμιλίαν.

418. ἐκ τοῦ δευτέρου ὁμιλοῦντα αὐτῇ τὸν ἡμέτερον πατέρα: *она второй разъ переживала свое супружество съ наш. отц.*

419—20. Ordo: εἶτα (scil. αὐτὴν εἰσιδεῖν) τόνδε (= πατέρα) λαβόντα σκῆπτρον πῆξαι ἑφέστιον. — ***ἑφέστ.*** — прил. вм. нар. = ἐφ' ἑστίας, ср. 313. — ***οὐφόρει*** = ὃ ἐφόρει.

422. ᾧ . . γενέσθαι. Въ придат. относительныхъ и временныхъ предлож. можетъ стоять acc. c. inf. въ косв. рѣчи.

424—5. Ordo: τοιαῦτα ἔκλυον ἐξηγουμένου του (= τινὸς) παρόντος (= ὃς παρῆν), ἡνίκα . . . — ***δείκνυσι*** — praes. вм. imperf. или aor. Существовалъ у грековъ обычай разсказывать сны, обращаясь къ солнцу, чтобы оно разогнало мракъ, ихъ покрывающій, и отвратило несчастіе.

427. ***χάριν*** выраж. основаніе дѣйствія, заключающагося въ πέμπει, = *вслѣдствіе, изъ-за* τοῦδε τοῦ φόβου, этого страха, т. е. стр., нагнаннаго на нее этимъ сновидѣніемъ.

428—30. Изъ опасенія за участь Э—ы, противъ которой Кл—а, напуганная сновидѣніемъ, можетъ принять рѣшительные мѣры для укрощенія ея строптивости, Хр—а умоляетъ ее тѣми же богами, которыхъ выше (411) призывала Э—а, не противиться матери и повторяетъ увѣщанія, сдѣланныя въ 383 и 398.

428. ***νυν*** обознач. *слѣдствіе* = οὖν. — ***ἐγγενῶν*** = πατρῴων, ср. 411.

429. ***ἀβουλίᾳ*** = ἐξ ἀβουλίας, ср. 398.

430. ***ἀπώσει*** — 2. pers. indic. fut. med., дополн. νῦν и подразум.: «когда я тебя прошу». — ***σὺν κακῷ***, scil. οὖσα или κακῷ συνοῦσα, выше (383—4) ὕστερον παθοῦσα. — ***μέτει*** — 2 pers. indic. fut. отъ μετέρχομαι. доп. μέ, = *придешь ко мнѣ, обратишься ко мнѣ съ просьбою;* μετά здѣсь въ сложеніи съ глагол. обознач. цѣль дѣйствія.

431. Увѣщанія Хр—ы (428—30) ободряютъ Эл—у, которая воодушевляется надеждою получить поддержку въ сестрѣ; поэтому она обращается къ ней ласково: ὦ φίλη. — ***τούτων*** — gen. partit., зав. отъ μηδέν. — ὧν по аттракціи съ τούτων вм. ἅ.

432—3. ***οὐ θέμις*** (scil. ἐστίν) ***οὐδ' ὅσιον*** (ἐστιν): *справедливость* и *благочестіе* (законы божескіе и человѣческіе) *запрещаютъ*.

433. ***κτερίσματα*** — цвѣты и плоды; собств. имущество (отъ κτάομαι), которое сожигалось вмѣстѣ съ покойникомъ, чтобы было при немъ на томъ свѣтѣ.

434. ***λουτρά***, уже упомянутыя въ 84, были λοιβαί, ср. 406.

435. ***βαθυσκαφεῖ κόνει κρύψον:*** «скрой глубоко въ землѣ»; зам. zeugma, такъ какъ можно сказать κρύψον κόνει, но нельзя κρ. ῥοαῖσιν. Ср. 72.

436. ***νιν*** — дорич. = αὐτά. — ***ἔνθα*** = ἐνταῦθα = ὅθεν. — ***μή*** и ***μηδέν***, п. ч. предложеніе выраж. цѣль. — ***εὐνήν:*** *мѣсто упокоенія* = τάφον.

437. ***τούτων μηδέν*** повтор. въ 432. — ***ἀλλά*** вноситъ противоположн. къ εἰς εὐνήν. — Къ ***θάνῃ*** подлеж. Кл—а. — Въ словахъ ***ὅταν . . κάτω*** заключ. ѣдкій сарказмъ.

439. ***ἀρχήν*** — acc. adverbial., въ началѣ отрицат. предлож. = *вообще.* — ***τλημονεστάτη*** ср. 275, 273, 121.

440. ἔβλαστε = ἔφυ.

441. Относ. повторенія ἄν см. 334.

442. σκέψαι — imperat. aor. 1. — γάρ: *да и* (въ самомъ дѣлѣ). — εἰ вводитъ косв. вопр. — αὐτῇ одинаково относится какъ къ προσφιλῶς, которое противополагается δυσμενής (444), такъ и къ δέξεσθαι: *у нея, отъ нея* = ὑπ' αὐτῆς.

444. ἄτιμος: *позорно*, соед. съ ἐμασχαλίσθη. — δυσμενής — существ. Убійцы обыкновенно отрѣзывали убитому оконечности тѣла (руки, ноги, носъ и т. п.) и привязывали ихъ ему подъ мышки (μασχάλαι), чтобы лишить убитаго возможности мстить имъ. Кровь, обагрявшую орудіе убійства, вытирали о голову убитаго, чтобы смыть съ себя пятно убійства.

445. ἐπὶ λουτροῖσιν: *для омовенія, очищенія* себя отъ преступленія = ἐπὶ καθάρσει (Schol.). — κάρᾳ — dat. loci, ср. 174. — Къ ἐξέμαξεν подлежащ. Кл—а; независимое предлож. вм. второго относительнаго, ср. 262.

446. ἆρα μή = num.

447. *Жертвы, которыя ты несешь* (ταῦτα), *могутъ освободить ее отъ отвѣтственности за убійство.* — τοῦ φόνου — gen. зав. отъ λυτήρια.

448. δέ: *взамѣнъ этого*; для симметріи съ предъидущ. ταῦτα μέν слѣдовало бы сказать φόβας δέ . . .

449—51. Ordo: τεμοῦσα (отрѣжь) ἄκρας φόβας βοστρύχων (локоны кудрей *) κρατὸς (своей) (и) δὸς αὐτῷ (ихъ) καὶ (отрѣзываетъ у себя на головѣ локонъ) τύνδ' ἀλιπαρῆ τρίχα ἐμοῦ ταλαίνης, σμικρὰ μὲν τάδε (приложеніе къ τρίχα), ἀλλ' ὅμως ἃ ἔχω, *но однако все, что у меня есть.* — ἄκρας φόβας = ἀκρ. τὰς φόβας. — κάμοῦ ταλαίνης gen., завис. отъ τρίχα. — ἀλιπαρής: *простой, неукрашенный.*

452. ζῶμα, обыкн. ξώνην. — οὐ χλιδαῖς, какъ видно изъ 191. — ἠσκημένον = κεκοσμημένον, противупоставлено нарядамъ Хр—ы (360).

453. προσπίτνουσα, разум. τῷ τύμβῳ. — γῆθεν: *изъ преисподней.*

454. ἡμῖν — dat., зав. отъ εὐμενῆ.

455—6. ἐξ ὑπερτέρας χερός (= μετὰ δυνάμεως κρείττονος, чѣмъ у враговъ): *побѣдоносно.* — ἐπεμβῆναι ποδί: *попрать ногой*; ποδί, прибавл. для наглядности, такъ какъ само ἐπεμβῆναι уже = наступать, попирать ногою.

456. ζῶντα относ. къ ἐπεμβ.: «чтобы Ор—ъ живымъ, невредимымъ попр. вр.», т. е. *попралъ враговъ и вышелъ* (изъ борьбы) *невредимъ.*

*) Ср. русск.: «съ *локонами* черныхъ какъ смоль *кудрей*, которые ниспадали на ея худенькія плечи.» Хрущ.-Сок. «Месть и золото», ч. I, гл. VII.

457. τὸ λοιπόν: *въ будущемъ, впредь.*

459. οἶμαι два раза повторено, чтобы выразить сильнѣе убѣжденіе. — ***τι*** acc. respect. — ***μέλον,*** scil. εἶναι; къ этому подлежащимъ служитъ предлож. πέμψαι . . ὀνείρατα.

461. ὅμως объясн. слѣдующ. образ.: хотя Аг—ъ самъ думаетъ о мести, однако твой долгъ содѣйствовать.

461—2. σοί. . . ἀρωγά. Ordo: ὑπούργησον τάδε ἀρωγά σοί τ' ἐμοί τε . . : *окажи эту* (448—457) *услугу на пользу себѣ и мнѣ.*

464. πρὸς εὐσέβειαν (= εὐσεβῶς, ср. 369: πρὸς ὀργήν) ***λέγει:*** *говоритъ такъ, какъ требуетъ благочестіе.*

466—7. τὸ γὰρ δίκαιον . . : «то, что справедливо, не имѣетъ основанія, или: не подаетъ повода, чтобы о немъ спорить обѣимъ,» т. е.: *о томъ, что справедливо, нечего спорить намъ обѣимъ.* — ***ἐρίζειν,*** scil. περὶ αὐτοῦ (τοῦ δικαίου). — При ***ἐπισπεύδειν*** дол. δεῖ. — ***δρᾶν,*** scil. αὐτό (τὸ δίκαιον).

470. ἡ τεκοῦσα = ἡ μήτηρ.

471. δοκῶ με τολμήσειν ср. 65. — ***τολμήσειν πεῖραν τήνδε πικράν:*** «я осмѣлюсь на эту горькую попытку», т. е. *эта* (которую я предпринимаю = моя) *смѣлая попытка послужитъ мнѣ во вредъ,* или: *я горько поплачусь за эту смѣлую попытку.* — ***ἔτι:*** *впослѣдствіи.*

1-ый СТАСИМЪ. 472 — 515.

Хоръ въ сновидѣніи Кл-ы видитъ вѣрное предвѣстіе приближающейся справедливой мести. Вспоминаетъ также о кровавой судьбѣ рода Пелопидовъ, начиная съ предка Пелопса (См. Введен. стр. 17, 18).

Строфа 472 — 487.

473. γνώμας (— ης) ***λειπομένα*** (— νη) ***σοφᾶς*** (— ῆς): *лишенная здраваго смысла.*

475. εἶσιν = πρόσεισιν: *придетъ.* — ***πρόμαντις.*** По смыслу требуется понятіе не предсказательницы, а скорѣе предвѣстницы, т. е. которая о своемъ приближеніи извѣщаетъ заранѣе чрезъ сновидѣнія.

476. δίκαια κράτη: *законная* (болѣе, чѣмъ у людей) *власть.*

477. μέτεισιν — futur., scil. τοὺς φονέας.

480. κλύουσαν — part. causal., acc. вм. dat. къ μοι, такъ какъ ὕπεστί μοι θράσος по смыслу = ὑπέρχεταί μοι θρ. — ***ἀ(ἡ)δυπνόων*** — для хора, напротивъ для Кл—ы они страшны (500).

482—3. ***γάρ*** вводитъ основаніе ὕπεστί μοι θράσος. — ***οὐκ ἀμνα(η) στεῖ*** = οὐκ ἀμνημονεῖ, но отомститъ за себя и тебя. — ***ὁ φύσας,*** scil. σε, поэт. = ὁ πατήρ, ср. 470: ἡ τεκοῦσα.

484—5. ***οὐδ'***, scil. ἀμναστεῖ ἁ (= ἡ) γένυς (тоже слово въ 196), поэт. олицетворяется предметъ неодушевленный и ему приписывается чувство, свойственное одушевленному предмету: топоръ не можетъ забыть того проступка, для совершенія котораго онъ послужилъ орудіемъ.

486—7. ***αἰσχ. ἐν αἰκ.:*** *позорнѣйшимъ образомъ.*

Антистрофа 488 — 503.

488—91. Первое ***καὶ*** = *также*, т. е. кромѣ δίκη. — ***πολυπους καὶ πολύχειρ*** относ. къ сказуем. ἥξει, подлеж. χαλκόπους ἐρινύς. «Мѣдноногая эринія» (т. е. выступающая твердыми шагами) изображается со многими ногами и руками для обозначенія чрезмѣрной скорости и силы, съ которыми она настигаетъ и караетъ злодѣя.

492—4. Ordo: ἄλεκτρα ἄνυμφα γὰρ ἀμιλλήματα μιαιφόνων γάμων ἐπέβα (scil. τούτοις), οἷσιν οὐ θέμις, scil. ἦν ἐπιβῆναι. — ***γάρ*** обосновываетъ ἥξει: придетъ (для совершенія наказанія), потому что . . . — ***ἄλεκτρα*** и ***ἄνυμφα*** = δύσλεκτρα καὶ κακόνυμφα (Schol.), по смыслу обѣ эти слова относ. къ γάμων, означая преступный и незаконный бракъ, а ἀμιλλήματα γάμων = супружеское сожительство. — ***ἐπέβα*** (— η): «напало», *овладѣло.* Смыслъ: такъ какъ въ преступный и незаконный бракъ (или сожительство) вступили тѣ, которые не должны были вступать. — ***μιαιφόνων,*** путь къ достиженію котораго былъ проложенъ кровью.

495. ***πρὸ τῶνδε*** — поэт. вм. ἀντὶ τούτων, сейчасъ упомянутое преступленіе Кл—ы и Эг—а. — ***ἔχει με*** — безл. = «держитъ меня мысль», т. е. *я увѣрена* (можетъ быть передъ μήποτε надо дополнить какое нибудь существ., вродѣ θράσος); къ этому подлеж. служитъ слѣдующій acc. c. inf. μήποτε πελᾶν (inf. fut. отъ πελάζω) τέρας. — ***ἀψεγές*** (ἀ priv. и ψέγω, порицаю) = ἄψεκτον и относ. къ πελᾶν: «такимъ, которое бы не давало повода порицать» τοῖς δρῶσι καὶ συνδρῶσιν.

495—5. ***πρὸ . . . δρῶσι:*** *за это, я увѣрена, никогда не явится намъ чудесное видѣніе* (разум. сновидѣніе) *такимъ, которое бы не было упрекомъ,* или: *безъ того, чтобы не служить упрекомъ преступникамъ.* Но вѣрнѣе, что ст. 492 — 7 сильно испорчены.

499. ***βροτῶν*** — gen. obi.: пророчества, предвѣстія, *посылаемыя людямъ* (богами).

500. ***οὐκ εἰσίν:*** *не имѣютъ значенія.*

503. εὖ κατασχήσει: *будетъ имѣть хорошій исходъ, кончится благополучно* для Электры, разум. казнью убійцъ Аг—а. Метафора заимствована отъ корабля, пристающаго къ гавани (κατασχεῖν): страданія Эл—ы и ихъ благополучный исходъ сравниваются съ плаваніемъ корабля и счастливымъ прибытіемъ его въ гавань.

Эподъ 504—515.

Мысль о кровопролитіи, которымъ должна сопровождаться месть, предвѣщаемая сновидѣніемъ, вызываетъ воспоминаніе о судьбѣ рода Пелопидовъ *).

504—5. Ordo: ὦ πολύπονος ἱππεία Πέλοπος ἀ(=ἡ) πρόσθεν: «прежнее, давнее состязаніе на колесницахъ». — ***πολύπονος:*** «сопряженное со многими трудами, несчастіями», которыя постигли Аргивянъ, что поясняется слѣдующ. ὡς.

506. αἰανῆς — поэт. вм. δεινός, относ. къ сказ. ἔμολες.

507—15. *Съ тѣхъ поръ какъ погибъ Миртилъ, несчастія въ этомъ домѣ не прекращаются.*

508. Ordo: εὔτε γὰρ Μυρτίλος δύστα(η)νος ὁ ποντισθεὶς ἐκοιμάθη ἐκριφθεὶς πρόρριζος παγχρυσέων δίφρων αἰκίαις. — ***εὔτε*** — поэт. = ὅτε.

509. ἐκοιμάθη — поэт. = ἀπέθανε, по сравненію смерти со сномъ, досл.: «былъ усыпленъ».

510. παγχρυσέων δίφρων — gen. зав. отъ ἐκριφθείς.

511. αἰκίαις: *позорнымъ образомъ.*

512. πρόρριζος = πάμπαν.

---

*) Эномай, царь Пизы (въ Элидѣ), сынъ Ареса, по предсказанію оракула, долженъ былъ погибнуть отъ руки своего зятя. Поэтому всѣмъ женихамъ, которые сватались къ его дочери Гиподаміи, предлагалъ состязаться съ нимъ въ ѣздѣ на колесницахъ и, кого обгонялъ, того умерщвлялъ. Наконецъ явился въ качествѣ жениха Пелопсъ изъ рода Танталидовъ, которому удалось плѣнить сердце Гиподаміи. При помощи ея онъ подкупаетъ возницу Эномая Миртила, чтобы тотъ повынималъ чеки отъ колесъ колесницы своего господина, и такимъ образомъ съ помощью своей золотой колесницы, подаренной ему Посейдономъ (510), одерживаетъ побѣду надъ Эномаемъ и получаетъ руку Гиподаміи. Но на возвратномъ пути въ Ликію сбрасываетъ сопровождавшаго его Миртила, за то что тотъ потребовалъ вознагражденіе за свою услугу, у мыса Герайста (на южной оконечности Эвбеи) въ море, которое по немъ названо миртойскимъ. Умирая, Миртилъ проклялъ Пелопса и его родъ, который вслѣдствіе этого и преслѣдуютъ тяжкія несчастія (См. Введ. стр. 18).

2-й ЭПИСОДІЙ 516—1057.

1-ая сцена 516—822. *Кл—а бранитъ Эл—у за ея сѣтованіе по отцѣ который, де, былъ убитъ по заслугамъ, такъ какъ онъ принесъ въ жертву собственную дочь. Эл—а возражаетъ, что Аг—ъ сдѣлалъ это не по своей волѣ, но по необходимости. — Кл—а приноситъ жертву Аполлону и молится ему объ освобожденіи ея отъ Ор—а и Эл—ы. — Является воспитатель съ извѣстіемъ о смерти Ор—а. Эл—а рыдаетъ, Кл—а приглашаетъ вѣстника во дворецъ, чтобы разспросить его о подробностяхъ гибели сына.*

516. *ἀνειμένη αὖ στρέφει* (= ἀναστρέφει): *ты опять бродишь на свободѣ*, ср. 329.

517 ср. 313. — *ὅς... ἀεί* противорѣчитъ мысли ст. 520: πολλά и т. д. Какимъ образомъ Эл—а могла πολλὰ πρὸς πολλοὺς ἐξειπεῖν, если Эг—въ ее ἐπεῖχεν ἀεί?

518. *μὴ* съ inf. въ зависим. отъ ἐπεῖχε, имѣющаго отрицательн. знач., плеонастически; ср. 133 и 107. — *θυραίαν οὖσαν* — тоже, что въ 313: θυραῖον οἰχνεῖν. — *φίλους: домашнихъ, родственниковъ, своихъ*, разум. Эг—ъ и Кл—а.

519. Повтореніе въ другой формѣ сказаннаго въ 517.

520. *καίτοι: и однако вѣдь.* — *ἐξεῖπας με ὡς* = ἐξ. ὡς (ἐγώ), ср. 332. — *ἐξ*(εῖπας). Предлогъ обознач.: выносить изъ дому и нарочно распространять рѣчь. — *τραχεῖα*, scil. εἰμί.

522. *καθυβρίζουσα* ср. 293. — *τὰ σά: твое поведеніе.*

523. *ὕβριν οὐκ ἔχω: я не сурова.*

524. *σέθεν* = σοῦ.

525. *πρόσχημα*, τοῦ κακῶς λέγειν ἐμέ.

526. *ὡς.. τέθνηκεν* завис. отъ подраз. выше κακῶς λέγειν. — ἐξ ср. 124.

527. *τῶνδ' ἄρνησις.. μοι* = τοῦτο ἀρνεῖσθαι οὐκ ἐθέλω, *я не думаю отриц. это.*

526—7. *καλῶς ἔξοιδα* и *τῶνδ' ἄρν. οὐκ ἔνεστι* представляютъ утверд. и отрицат. выраженіе одной мысли, ср. 131.

529. *ἦ*, scil. δίκη. — *χρῆν.* Изъяв. накл. imperf. безъ ἄν въ аподозисѣ условн. предл. недѣйствительности ставится въ выраженіяхъ необходимости, долженствованія, возможности, въ глагольныхъ прилаг. на τέος съ ἦν, на томъ же основаніи, какъ въ лат. яз. indic. imperf.

и perf. послѣ выраженій съ такимъ же значеніемъ. — ***φρονοῦσα*** = εὖ φρ. — ***ἐτύγχανες*** — imperf., не аор., п. ч. неблагоразуміе Эл—ы еще продолжается въ настоящ. время по отнош. къ лицу говорящему, — Кл — ѣ.

530. οὗτος. Иронія.

531. τὴν σὴν ὅμαιμον, разум. Ифигенія, спасеніе которой было неизвѣстно Кл—ѣ *). — ***μοῦνος*** — іонич. ф. вм. μόνος, ср. 153. — ***ἔτλη*** = ἐτόλμησεν.

532—3. καμών — causal'ное — ***ἐμοί*** — dat., завис. отъ ἴσον = τὸ αὐτό. — ***ἴσον λύπης*** = ἴσην λύπην. — ***ὥσπερ .. ἐγώ*** — вторичное сравненіе послѣ ἴσον ἐμοί, которое = ὥσπερ ἐγώ, нужно было бы: ἐμοί, ἣ ἔτικτον αὐτήν. Вопреки мысли, высказанной Эл—ю въ 341 и 365, Кл—а признаетъ за собою не только равное, но даже бо́льшее право на дѣтей, п. ч. она страдала при рожденіи ихъ; поэтому она назыв. Иф—ію τὴν ἐμήν (536) и τῶν ἐμῶν τέκνων (542). Нужно замѣтить еще характеръ разговора женщины съ дѣвушкой, который у насъ считался бы неприличнымъ, но древніе были менѣе разборчивы въ выраженіяхъ, изображающихъ естественные предметы и дѣйствія, ср. 165.

534. εἶεν = ἔστω. Эллиптич. выраж. вм. ταῦτα μὲν οὕτως εἶεν. — ***τοῦ*** (= τίνος) ***χάριν τίνων*** (part. praes.): *въ благодарность за что?*

535. πότερον. Ему соотвѣтств. въ 537: ἀλλά вм. ἤ. Это явленіе бываетъ тогда, когда отдѣльныя части раздѣлительнаго предлож. разъединены вставочными предложеніями. — ***Ἀργείων.*** Gen. зав. отъ подразум. изъ предъидущ.: χάριν (τίνοντα αὐτὸν θῦσαι αὐτήν).

536. μετῆν, scil. αὐτῷ: *онъ не имѣлъ права.* — ***αὐτοῖσι*** — dat. comm., разум. Ἀργείοις.

537—8. Ordo: ἀλλὰ δῆτα κτανὼν τὰ ἐμά (= τὴν ἐμὴν) ἀντ' ἀδελφοῦ Μενέλεω (= ἀντὶ τῆς τοῦ ἀδελφοῦ M.) οὐκ ἔμελλεν и т. д. Передъ ἀλλά подразум. слѣдующ. мысль: или ты скажешь, что онъ убилъ мое дитя вмѣсто дитяти брата? Но развѣ и т. д. — ***τὰ ἐμά: моя собственность,*** = τὴν ἐμήν въ 536.

---

*) Миѳъ объ участи Иф—іи слѣдующій: Богиня Артемида, разгнѣвавшись на Агамемнона, задержала грековъ на пути въ Трою, послалъ имъ безвѣтріе (566 и сл.). Тогда жрецъ Калхантъ объявилъ, что должна быть принесена въ жертву богинѣ для ея умилостивленія дочь Аг—а Иф—ія. Аг—ъ, по настоянію брата своего Менелая, послалъ за дочерью, подъ предлогомъ выдачи ея за-мужъ за Ахилла, и рѣшился принести ее въ жертву. Но въ моментъ ея закланія Артемида подставила лань, а Иф—ю унесла на облакѣ въ Тавриду и сдѣлала ее своей жрицей.

539. ***διπλοῖ*** = δύο. По Гомеру (Od. 4, 12—14; Il. 3, 175) у Менелая и жены его Елены была только одна дочь Герміона (Ἑρμιόνη), по Гезіоду же у нихъ былъ еще сынъ Никострат (Νικόστρατος. fr. 131). Софоклъ слѣдуетъ второму сказанію.

540. ***τῆσδε***, раз. Иф—ія, gen. зав. отъ πάρος или отъ μᾶλλον, но такъ какъ оба эти слова имѣютъ здѣсь почти одинаковое знач., то одно изъ нихъ въ предложеніи лишне.

541. ***ὄντας*** — causal'ное знач. — ***ἧς χάριν:*** *изъ за которой.*

542—3. Ordo: ἦ Ἄιδης ἔσχε ἵμερόν τινα τῶν ἐμῶν τέκνων δαίσασθαι πλέον ἤ τῶν ἐκείνης; — ***ἵμερόν τινα***—съ ироніей: *особенное желаніе*— ***ἤ*** (τῶν) завис. отъ πλέον, а не = или. — ***δαίσασθαι*** — точнѣйшее опредѣл. къ ἵμερον: *чтобы ее съѣсть, проглотить.* Древніе вѣрили, что Адъ пьетъ кровь умершихъ.

545. ***πόθος:*** *любовь.—****παρεῖτο:*** *погасла.* — Μενέλεω δέ, scil. παίδων (ἐνῆν πόθος).

546. ***γνώμην*** — acc. respect.: *дурнаго характера, дурной.*

547. ***δοκῶ μέν*** ср. 61. — ***εἰ.. λέγω:*** «хотя то, что я говорю», т. е. *мои слова,* мои мысли расходятся съ твоими взглядами.

548. ***φαίη*** — optat., а не ожидаемый indic. temp. histor., п. ч. древнія вѣрили въ возможность появленія умершихъ и, слѣдов., въ способность ихъ говорить.

549. ***δύσθυμός εἰμι:*** *я раскаяваюсь.*

551. ***γνώμην δικαίαν σχοῦσα:*** *пріобрѣвши* (пріобрѣти) *правильный взглядъ.* Part. aor. здѣсь выражаетъ дѣйствіе, предшествующее дѣйствію ψέγε. — ***τοὺς πέλας*** сказано вообще о ближнихъ, въ частности разум. μέ.

552. Эл—а, выслушавъ оскорбленія, которыми Кл—а осыпала ее и Аг—а, и имѣя въ виду слова (523—4) Кл—ы, которыми она бранитъ ее за то, будто-бы она первая подаетъ поводъ къ этому, отвѣч. словами ст. 552—3.

552. Ordo: νῦν γε οὐκ ἐρεῖς и т. д. — ***ἐρεῖς με ὡς*** = ἐρ. ὡς (ἐγώ), ср. 520. — ***ἄρχειν:*** *б. началомъ, подавать поводъ* къ ч. Зам., что къ прич. ἄρξασα приставлена личная ф. глагола посредствомъ εἶτα, ср. 62—4. — ***σοῦ ὕπο*** = ὑπό σου, ср. 65: ἄπο. — ***ὑπό*** при ἐξακούειν объясняется тѣмъ, что ἐξακ. ὑπό τινος, по смыслу, имѣетъ страдат. знач. и = быть кѣмъ н. оскорбляему, т. е. *выслушивать оскорбленія отъ к. л.*— ***ἐξήκουσα:*** *я вынуждена была выслушивать оскорбленія.*

554. ***ἦν ἐφῇς μοι,*** scil. λέγειν, которое извлекается изъ слѣд. ст. λέξαιμι ἄν. — ***ὕπερ*** (=ὑπὲρ τοῦ τεθνηκ.) вм περί.

555. ***ὀρθῶς:*** «прямо», *откровенно.*

556. ***καὶ μήν*** въ діалогѣ употребл. часто, когда одно лицо позволяетъ другому говорить: = *ну.* — ***λόγους ἐξῆρχες*** = ἤρχου λέγειν, поэтому, какъ простой глаголъ dicendi, выражающій обращеніе къ к., соедин. съ вин. п. лица. — ***556—7. εἰ.. ἐξῆρχες:*** *если бы ты всегда такъ начинала разговоръ со мною,* или: *такъ обращалась ко мнѣ.*

557. ***οὐκ ἂν ἦσθα λυπηρὰ κλ.*** — личн. обор. вм. οὐκ ἂν ἦν λυπηρὸν κλύειν σου.

558. ***καὶ δή*** ср. 317. — ***τίς λόγος*** = τί, ср. 388.

560. ***δικαίως,*** scil. ἔκτεινας.

561. ***οὐ δίκη*** указыв. на 528, гдѣ Кл—а оправдываетъ свой поступокъ содѣйствіемъ δίκη.

562. ***πρὸς*** (ἀνδρός): *со стороны,* вм. просто gen. ἀνδρός.

563—4 служатъ отвѣтомъ на вопросъ Кл—ы 534 и сл. — ***κυναγόν*** дор. ф. вм. κυνηγόν, эпитетъ Артемиды, богини охоты. — ***τίνος ποινάς*** — acc. цѣли: *въ наказаніе за что? за какую вину?* Употреблено по аналогіи съ χάριν, δίκην.

564. ***τὰ πολλὰ πνεύματα:*** «тѣ многіе вѣтры» (которые существуютъ), слѣд.: *все множество вѣтровъ.* — ***Αὐλίς*** — гавань въ Віотіи, нынѣ Вати. — ***ἔσχε*** = κατέσχε. Софоклъ здѣсь отступаетъ отъ древняго преданія, по которому за проступокъ Аг—а (567—9) Арт—а послала Грекамъ противные вѣтры, которые мѣшали путешествію ихъ въ Трою, вслѣдствіе чего, для умилостивленія богини, Аг—ъ долженъ былъ принести ей въ жертву свою дочь.

565. ***ἦ ἐγώ*** — *synizesis.* — ***κείνης*** вм. παρ' ἐκείνης, gen. по ана-

---

Къ ст. 563. Ἄρτεμις (Diana)—дочь Зевса и Латоны, сестра Аполлона, между женскими божествами то же, что ея братъ между мужскими. Какъ Ап—ъ, Арт—а посредствомъ своихъ стрѣлъ можетъ поражать внезапною смертью животныхъ и людей, особ. женщинъ, но въ то же время она богиня-защитница и спасительница. Она даетъ свѣтъ и жизнь, охраняетъ стада и дичь. Она любитъ лѣсныхъ животныхъ, но и преслѣдуетъ ихъ; сопровождаемая лѣсными нимфами она охотится по лѣсамъ и горамъ. Жизнь среди свободной природы ея наслажденіе. У позднѣйшихъ греческихъ писателей она олицетворяла луну σελήνη и вліяніе послѣдней на природу, и отождествлялась съ Гекатой (Ἑκάτη), въ которой олицетворялось таинственное явленіе луны, одаряющей, по вѣрованію древнихъ, счастіемъ и отводящей несчастіе. Артемиду изображали обыкновенно стройною, быстроногою охотницей, въ короткой одеждѣ, съ лукомъ и колчаномъ. Въ чертахъ ея лица замѣтно сходство съ Аполлономъ. Какъ Селена она изображалась красивою женщиною въ длинной одеждѣ, съ двурогой луной на головѣ, или же въ колесницѣ съ факеломъ въ рукѣ.

логіи съ констр. глаг. ἀκούω. — *οὐ θέμις* (ἐστίν) *μαθεῖν*, п. ч. сама богиня потребовала удовлетворенія за ея оскорбленіе.

567—8. Если слова παίζων и ποδοῖν вѣрны, то смыслъ мѣста слѣдующ.: играя (въ бѣгъ или т. п.) въ рощѣ (Артемиды) или: гуляя по рощѣ, Аг—нъ ненарокомъ вспугнулъ оленя и, пользуясь случаемъ, застрѣлилъ его. Но вѣрнѣе, что слова παίζων и ποδοῖν испорчены. — *οὗ* — gen., зав. отъ σφαγάς. — *κατὰ σφαγάς: при убіеніи, убіеніемъ.*

569. βαλών вм. ἐκβαλών: *случайно выкинулъ, выронилъ какое-то слово* (противъ Артемиды). По преданію Аг—нъ прихвастнулъ тѣмъ, что онъ убилъ оленя лучше, чѣмъ сдѣлала бы это сама охотница Ар—а.

570. Λητῴα — слитн. ф. вм. Λητωΐα.

571. Вм. предлож. цѣли ὡς ἐκθύσειε можно было бы также поставить предлож. временное съ ἕως.—*ἀντίσταθμον* — сказ. при τὴν.. κόρην: *въ возмездіе за.*

572. ἐκθύω: «приносить въ жертву для искупленія вины, грѣха».

573. ὥδ' ἦν τὰ.. θύματα: такъ состоялось принесеніе въ жертву.— λύσις: «освобожденіе», относительно κατεῖχε.

573—4. οὐ.. Ἴλιον: не было иной возможности (какъ умилостививъ богиню принесеніемъ ей въ жертву Иф—іи) *для войска вернуться домой*, или *отправиться въ Ил.*

575. ἀνθ' ὧν (относ. къ ἔθυσεν): *за это-то*, т. е. чтобы войско могло свободно отправиться въ Трою, а не въ угоду Менелаю. Отвѣтъ на ст. 537. — *πολλά* относ. къ обоимъ прич.: *послѣ долгаго принужденія и сопротивленія.*

577. ἐρῶ καὶ τὸ σόν: «скажу также по твоему», *повторю твою мысль* (537),—будто твоя дочь принесена въ жертву въ угоду Менелаю.

578—9. Ordo: τούτου ἕνεκα χρῆν αὐτὸν θανεῖν ἐκ (= ὑπό) σέθεν (= σοῦ). — *ποίῳ* — поэт. вм. τίνι.

581. μή с. indic. = *не-ли* и показываетъ, что извѣстное дѣйствіе совершается и не имѣется въ виду его остановить.

582. τοί: то.

583. εἰ.. τυγχάνοις: если бы тебѣ пришлось дать законное удовлетвореніе, если бы съ тобою поступили по справедливости. Зам. видъ втораго усл. предл. послѣ перваго εἰ κτενοῦμεν, такъ какъ слѣдствіе, вытекающее изъ перваго, становится возможнымъ при осуществленіи втораго условія.

584. εἰσόρα μὴ.. τίθης — повтореніе изъ 580—1. — *οὐκ οὖσαν* = ψευδῆ, т. е. основаніе, которое мнимо оправдывало бы твои поступки.

585. ***ἀν᾽ ὅτου:*** *за что?* т. е.: *въ возмездіе за что?* ср. 575.

586. ***αἴσχιστα πάντων*** — намекъ на отношенія къ Эг—у.

587. ***ἥτις*** ср. 187. — ***παλαμναῖος*** = ὁ ταῖς οἰκείαις χερσὶ φόνον ἐργασάμενος (Schol.).

588. ***ἀμόν*** — поэт. вм. ἐμόν, ср. 279.

589. ***παιδοποιεῖν*** говорится обыкн. о мущинѣ, о женщинѣ — παιδοποιεῖσθαι. — ***εὐσεβεῖς:*** *законные* = ἔννομοι, γενήσιοι.

590. ***κἀξ*** (= καὶ ἐξ) ***εὐσεβῶν,*** scil. γονέων, разум. преимущ. Аг—ъ. — ***ἐκβαλοῦσ᾽ ἔχεις*** = ἐκβέβληκας. Форма perfecti, особенно глаголовъ, неимѣющихъ perfectum, описывается посредствомъ partic. aor. и личной ф. гл. ἔχω.

591. ***ταῦτα*** — пролептич. вин. п. вм. ἦ ἐρεῖς ὡς καὶ ταῦτα (твои отношенія къ Эг—у).

592. ***ἀντίποινα*** ср. 571: ἀντίσταθμον.

593. ***αἰσχρῶς,*** scil. ἐρεῖς. — ***καλόν,*** scil. ἐστιν.

595. ***ἀλλὰ γάρ*** ср. 223. — ***ἔξεστι,*** scil. ἐμοί. — ***ἀλλ᾽.. σε:*** *но, вѣдь, тебя нельзя даже вразумлять,* такъ какъ въ этомъ тотчасъ ты усматриваешь оскорбленіе матери.

596. ***ἦ*** ср. 587. — ***πᾶσαν ἴεις γλῶσσαν*** — въ видѣ поговорки: ты всячески кричишь, заявляешь, = πάντα λόγον λέγεις.

597. ***καί*** = *и однако, между тѣмъ.* — ***δεσπότις:*** *повелительница, барыня.*

598. ***εἰς ἡμᾶς*** вм. gen. ἡμῶν, п. ч. выражается расположеніе одного лица къ другому, а не естественныя отношенія. — ***νέμω*** ср. 150.

599. ***ἦ*** ср. 596, относ. къ εἰς ἡμᾶς = ἐμέ. — ***ἐκ.. συννόμου:*** *постоянно испытывая много непріятностей какъ отъ тебя, такъ и твоего сожителя.* — ***τἀμὰ κακά*** — поэт. олицетворены.

601. ***ὁ δ᾽ἄλλος*** вм. ὁ δ᾽ αὖ: *съ другой стороны тотъ,* противопол. ἔγωγε (597). — ***ἔξω:*** «внѣ», внѣ страны, *на чужбинѣ.* — ***χεῖρα σήν.*** Эл—а употр. слова, сказанныя матерью въ 296.

602. ***δυστυχῆ βίον,*** п. ч. οὐδὲν γλύκιον ἧς πατρίδος, но это противорѣчитъ ст. 160.

603. ***πολλά*** ср. 520, 415. — ***μιάστορα*** = ἀλάστορα.

605. ***τοῦδε εἵνεκα,*** какъ въ 387.

606. ***εἰς:*** *передъ.*

608—9: ***εἰ*** *если я обладаю такими качествами* (606—7), *то почти что я не срамлю свое происхожденіе отъ тебя* (= тебя). Сарказмъ, напоминающій слова Кл—ы въ 518. Ср. русск. поговорку: «яблоко отъ яблони не далеко падаетъ». — ***φύσιν*** = γένος.

610—11. ***πνέουσαν***, scil. αὐτήν. — ***εἰ.. εἰσορῶ.*** Ordo: οὐκέτι δὲ εἰσορῶ φροντίδα τοῦδε, εἰ (косв. вопр.) σ. δ. ξ: «но въ тоже время я не замѣчаю, чтобы она думала (*давала себѣ отчетъ въ томъ*), справедливъ-ли ея гнѣвъ». Слова хора сбивчивы тѣмъ, что трудно сказать, къ кому они относятся. Изъ начальныхъ словъ Кл—ы (612) видно, что она принимаетъ ихъ на свой счетъ, хотя, повидимому, они должны относиться къ Эл—ѣ.—***δίκη,*** какъ выше (600) κακά, олицетворяется.

612. «Въ какой заботѣ объ этой дѣвчонкѣ мнѣ нужда»? т. е. *очень мнѣ нужно думать, обращать вниманіе на эту дѣвчонку!*

613. ***ἥτις.*** Мѣстоим. неопредѣленно относительное поставлено вм. опредѣленно относительнаго ἥ. Такъ бываетъ иногда, если отношеніе предложеній между собою причинное, какъ здѣсь.—***τοιαῦτα ὕβρισεν*** = τοιαύτην ὕβριν ὕβρισεν, ср. 293.

614. ***καὶ ταῦτα:*** *и притомъ.* — ***τηλικοῦτος*** — поэт. mascul. вм. fem. — ***ἆρα*** = ἄρ' οὐ.

615. «можетъ дойти до всего», *до всякой наглости.*

616. ***ἐπίστω*** съ acc. c. inf. им. знач. «*быть увѣреннымъ*».

617. ***ὀθούνεκα*** ср. 47.

618. ***ἔξωρα πράσσω:*** *мои поступки, мое поведеніе несоотвѣтствуетъ моему возрасту.*

619. ***ἀλλὰ γάρ*** ср. 595. — ***ἡ ἐκ σοῦ δυσμένεια*** = ἡ σὴ δυσμένεια, ср. 562.

620. ср. 308—9 и 256. — ***βίᾳ:*** *противъ моей воли.*

621. *дурными примѣрами воспитываются дурныя наклонности.*

622. ***θρέμμα ἀναιδής*** съ презрѣніемъ: *безстыдная тварь.* — ***ἦ*** (*дѣйствительно*) ***ποεῖ.*** Язвительное передразниваніе Эл—ы. — ***καὶ*** (послѣ ἐγώ) присоединяетъ поясненіе цѣлаго (ἐγώ) частями, = *именно.*

624. ***νιν***, т. е. πολλὰ ἄγαν, ср. 436. Смыслъ: ты сама говоришь слишкомъ много тѣмъ, что своими поступками вызываешь необходимость говорить много. Эта мысль поясняется слѣдующ. словами.

625. ***εὑρίσκεται:*** *находятъ себѣ.*

626. Кл—а клянется Артемидой, такъ какъ дѣвушки состояли подъ покровительствомъ этой богини.

627. ***θράσους οὐκ ἀλύξεις:*** «ты не избѣгнешь, не уйдешь отъ дерзости», т. е. отъ наказанія за дерз., *поплатишься за свою дерзость. Метонимія.* Gen. по аналогіи съ глаголами отдѣленія, удаленія. — ***εὖτε.. μόλῃ*** ср. 386.

628. ***πρὸς ὀργὴν ἐκφέρει:*** *увлекаешься гнѣвомъ.* Метафора заимствована отъ бѣга лошадей по аренѣ: уклоненіе Кл—ы отъ пути спо-

койнаго разсужденія сравнивается съ уклоненіемъ лошади отъ черты эрены.

629. χρῄζοιμι — opt., п. ч. въ μεθεῖσα заключ. прош. вр. — *ἐπίσταμαι* въ знач. *умѣю* сочин. съ inf., ср. еще 616.

630. Чувствуя себя побѣжденною въ словопреніи съ Эл—ою, Кл—а обрываетъ разговоръ и требуетъ отъ Эл—ы не нарушать словами, имѣющими дурное значеніе, тишины, необходимой для священнодѣйствія, которое она намѣревается совершать. — *οὐδέ* относ. къ θῦσαι. — *ὑπό* выраж. сопровождающее обстоятельство, слѣд. ὑπ' εὐφ. βοῆς = *при благопріятныхъ словахъ*, т. е. словахъ, имѣющихъ хорошее значеніе. При совершеніи жертвоприношеній вообще избѣгали говорить, для того чтобы случайно не проронить слова, имѣющаго дурное знач. Совершающій священнодѣйствіе предупреждалъ объ этомъ присутствующихъ словомъ: εὐφημεῖτε, что равносильно: молчите. Поэтому и смыслъ нашего мѣста: молчи или, по крайней мѣрѣ, говори слова, имѣющія хорошее значеніе.

631. σοί γ' ἐφῆκα ср. 554.

633. στόμα: *болтливость*. *Метонимія.* — *οὐκ ἂν λέξαιμ' ἔτι* = οὐκέτι λέξω.

634. Обращеніе къ служанкѣ, сопровождающей Кл—у. — *ἡ παροῦσά μοι* = ἀμφίπολος. Зам. въ обращеніи nom. вм. voc., ср. 504—5.

635. πάγκαρπα: «состоящія изъ всевозможныхъ плодовъ». — *πᾶς* въ соед. съ другими словами означ. или обиліе (здѣсь), или высшую степень качества или свойства. — *ἄνακτι τῷδε*, т. е. Аполлону, статуя и жертвенникъ котораго стояли передъ дворцомъ. Эпит. ἄναξ принадлежалъ всѣмъ богамъ, особенно олимпійскимъ.

636. εὐχὰς ἀνασχεῖν: *совершить молитвы*, употреблено по анал. съ выраж. χεῖρας ἀνασχεῖν, хотя εὐχ. ἀνασχ. сказать нельзя. — *δειμάτων.* Относит. gen. ср. 447: φόνου.

637. κλύοις ἄν = κλῦθι, ἐπάκουε. Opt. съ ἄν став. для выр. смягченнаго повелѣнія, преимущ. когда исполненіе дѣйствія повелѣваемаго предоставляемъ волѣ лица, которому повелѣваемъ. — *προστατήριος* — эпит. Ап—а, п. ч. онъ считался, между прочимъ, отвратителемъ зла, грозящей бѣды, несчастія.

638. κεκρυμμένην βάξιν: «скрытую рѣчь», *тайную молитву*, т. е. такую, смыслъ которой скрытъ въ темныхъ и неясныхъ словахъ. Слѣдующіе стихи служатъ поясненіемъ этого выраж. — *ἐν φίλοις*, scil. ἐστίν.

639. μῦθος: *просьба, молитва.* — *πᾶν:* «все», *всѣ мысли.*

640. **πλησίας** — adj. вм. adv.

641. **φθόνος**: *недоброжелательство.* — **πολυγλ. βοῇ**: *болтливымъ языкомъ.*

642. **ματαίαν βάξιν** = ψευδῆ λόγον: *ложные слухи*, ср. 63. — **εἰς π. πόλιν** ср. 606: εἰς ἅπαντας.

643. Мотивировавъ (ст. 638—642) невозможность высказывать во всеуслышаніе свои прошенія, Кл—а продолжаетъ начатую слов. κλύοις ἄν молитву. — **ὧδε**, т. е. κεκρυμμένως, *такую молитву*, т. е. тайный смыслъ, заключающійся въ моихъ словахъ; ср. 638: κεκρ. β. — τῇδε = ὧδε.

644. Ordo: φάσματα δισσ. ὀνείρ. ἃ и т. д.

645. **δισσῶν** = ἀμφιβόλων, такъ какъ сновидѣніе можетъ быть истолковано двоякимъ образомъ, что далѣе и поясняется 646 — 7: εἰ μέν, εἰ δέ. — О λύκειος см. 7.

646. **πέφηνεν** = πέφυκεν. — **δὸς τελεσφ.**, scil. αὐτὰ εἶναι: *приведи въ исполненіе.*

647. **τ. ἐχθρ. ἔμπ. μέθες**, scil. αὐτὰ εἶναι: «допусти, чтобы они сбылись надъ моими врагами», т. е. *перенеси ихъ на моихъ враговъ.*

648—9. Ordo: καὶ μὴ ἐφῇς, εἴ τινες βουλ. ἐχβ. με δολ. и т. д.

648. **πλούτου** — поэт. вм. ὄλβου.

650. Послѣ ἀλλά дор. ἐφές или δός, отъ котораго и завис. acc. c. inf.; ср. 72.

651. **ἀμφέπειν**: *владѣть* = почти ἔχειν. — **σκῆπτρα τάδε**: *власть* (которую я теперь имѣю).

652. **φίλοισι**, разум. Эг—ъ; ср. 518. Значеніе слова нарочно затемняется множ. числомъ.

653. **εὐημεροῦσαν** — ближайшее опредѣл. къ ξυνοδῖαν, *благоденствуя, въ благоденствіи.* — **τέκνων** — gen. или по аттракціи съ ὅσων вм. τέκνοις, или gen. part. въ завис. отъ подразум. указат. τοσούτοις.— **ὅσων .. πικρά**, которыя не питаютъ ко мнѣ недоброжелательства или горькой ненависти; разумѣются Хризоѳемида, Ифіанасса и вѣроятно Эригона (дочь отъ Эг—а). — **λύπη** — въ дѣйств. знач. = *ненависть.*

656. *Сотвори всѣмъ намъ по нашей просьбѣ.* — πᾶσιν ἡμῖν, разум. Кл—ѣ, Эг—у и доброжелательнымъ дѣтямъ.

657. **τὰ ἄλλα πάντα**, чего она теперь не можетъ высказать, но чего желаетъ втайнѣ, — конечно гибели Эл—ы и Ор—а. — **καί** = καίπερ.

661. **τάδε** — подлеж.

663. *Вѣрно-ли я также угадалъ, что это* (эта дама) *супруга его?*—

κυρῶ = τυγχάνω, соб. знач. «попадаю въ цѣль», поэтому ἐπεικ. κυρῶ (поэт. вм. ἐπεικάζω) перев.: «попадаю-ли я въ цѣль своими догадками», *вѣрно-ли я догадываюсь*.

664. ***πρέπει*** — лично, отъ него зав. inf. respect. εἰσορᾶν: *по виду она словно царица*. Зам., что τύραννος (общ. р.) не имѣло первоначально значенія правителя жестокаго и незаконно захватившаго власть.

665. ***ἥδε.. πάρα*** (= πάρεστι): *она именно предъ тобою*. Ἥδε указыв. на лицо, находящееся предъ глазами (ср. 4) воспитателя, здѣсь на Кл—у, ***ἐκείνη*** — на то-же лицо, уже упомянутое воспитателемъ; слѣдов. досл.: особа, которая стоитъ предъ тобою (ἥδε), та именно, о которой ты упомянулъ (ἐκείνη); такъ что это предложеніе собств. слито изъ двухъ: ἥδε, ἥ σοι πάρεστι, ἐκείνη ἐστίν.

666. Соед.: σοὶ Αἰγίσθῳ θ' ὁμοῦ, ср. 554—5.

668. ***ἐδεξ. τὸ ῥηθέν:*** я желаю, чтобы сказанное тобою (λόγους ἡδεῖς), исполнилось въ добрый часъ, *будь это сказано въ добрый часъ*.— ***σου*** — gen. въ зав. отъ εἰδέναι, ср. 565.

670. ***Φαν. ὁ Φωκ.*** ср. 45.

671. ***τὸ*** (ποῖον) указ. на πρᾶγμα: *какое такое дѣло* (о котор. ты упомянулъ)? — ***παρά*** при ὤν, п. ч. ὤν по знач. = ἥκων.

674. ***οἵ ἐγώ.*** *Synizesis.*

675. ***τί φής, τί φής.*** Выраженіе изумленія при извѣстіи о чемъ-л. неожиданномъ или невѣроятномъ, все равно, пріятно-ли оно, или нѣтъ. Ср. русск. «что вы?» — ***μὴ.. κλύε.*** Смыслъ: не смущайся тѣмъ, что она вскрикнула, и продолжай разсказъ.

676. ***θανόντα*** — partic. вм. acc. c. inf. послѣ глаголовъ dicendi у трагиковъ нерѣдко. — ***νῦν τε καὶ πάλαι:*** *какъ теперь, такъ и давеча* (только-что). — ***πάλαι*** = πρίν, указывая на прошедшее дѣйствіе безъ обозначенія его отдаленности.

679. ***διόλλυται*** — praes. вм. perf.

680. ***πρὸς ταῦτα:*** *для этого-то*, для этой цѣли, съ этою цѣлью.

682. ***πρόσχημα:*** *краса, украшеніе* Ἑλλάδος. — ***ἀγών:*** мѣсто состязаній, *игрище* (ср. «игрища межу селы»). — ***ἀγῶνος*** — gen. explicat.— ***δελφ. ἆθλ. χάριν:*** *для участія въ дельф. играхъ*, ср. 49 (а не въ качествѣ простого зрителя), или: *для полученія приза за дельф. состязаніе*. Опредѣл. δελφικός по смыслу слѣд. отнести къ προσχ. ἀγῶνος.

683—4. Ordo: ὅτε ᾔσθετο ὀρθίων κηρυγμάτων ἀνδρὸς προκηρύξαντος δρόμον. —ὄρθια κηρύγματα: «звонкій, громкій зовъ», *трубный сигналъ*.

683. ***ἀνδρός*** = κήρυκος.

684. Предлогъ προ въ προκηρύξαντος привноситъ понятіе публичнаго,

всенароднаго объявленія. — *πρώτη* — сказуем. — *κρίσις: состязаніе. οὗ.. κρίσις: состязаніе въ которомъ было первымъ*, или: *съ котораго начались состязанія.* Игры обык. открывались состязаніемъ въ бѣгѣ, которое было двоякое: или δόλιχος («длинный бѣгъ», до 24 стадій *), которыя нужно было пробѣжать безъ отдыха семь разъ), или σταδιοδρομία («бѣгъ взапуски по аренѣ», которую нужно было пройти возможно скорѣе одинъ разъ). Въ нашемъ мѣстѣ, должно быть, имѣется въ виду δόλιχος, такъ какъ съ него обыкновенно начинались состязанія на игрищахъ.

685. εἰσιέναι есть term. techn. про выступленіе на арену состязующагося, ***ἐξιέναι*** (687) про удаленіе съ арены. — ***σέβας: на удивленіе.***

686. «Совершивъ назначенное пространство бѣга (δρόμου τὰ τέρματα) равно своей внѣшности (φύσις),» или: пробѣжавъ назначенное пространство сообразно съ св. вн., т. е.: *какъ можно было ожидать, судя по его внѣшности*, им. λαμπρῶς. Смыслъ: онъ съ достоинствомъ совершилъ бѣгъ.

687. πάντ. γέρ. νίκης: *почетнѣйшая награда за побѣду*, каковая состояла въ масличномъ вѣнкѣ.

688—9. Ordo: καὶ οὐκ οἶδα, ὅπως λέγω (coni. dub.) σοι ἔργα καὶ κράτη τοιοῦδ' ἀνδρὸς πᾶρα ἐν πολλοῖς. — ***ἔρ. κ. κρ.:*** подвиги и проявленія его силы, т. е., принимая за ἓν διὰ δυοῖν, подвиги, въ которыхъ онъ проявилъ свою силу, или: *побѣдные подвиги.* — ***παῦρα*** относ. къ λέγω: «немного», *въ немногихъ словахъ.* — ***ἐν πολλοῖς:*** среди большаго ихъ (подвиговъ) числа.

690—2. Ordo: ἐνεγκὼν πάντα τὰ ἐπινίκια (τούτων) δρόμων, ὅσων (вм. ὅσους) βραβεῖς εἰσηκήρυξαν. — ***πάντα τἀπινίκια δρόμων:*** *побѣдные призы во всѣхъ бѣгахъ* **).

693. ὠλβίζετο — imperf. для обознач. дѣйствія повторявшагося. — При всенародномъ объявленіи о побѣдѣ произносили имя побѣдителя, имя его отца и родины, слѣдов. объ Ор—ѣ объявили: Ὀρέστης Ἀγαμέμνονος Ἀργεῖος.

696. τοιαῦτα, scil. ἐστιν.

---

*) στάδιον какъ мѣра длины = 600 греч. фут., 125 шаговъ.

**) Въ изданіяхъ послѣ ст. 690 слѣдуетъ: δρόμων (διαύλων, πένταθλ' ἃ νομίζεται, τούτων) ἐνεγκών etc. Слова, заключенныя въ скобкахъ, мы выкинули изъ текста, такъ какъ въ нихъ нѣтъ мысли и правильнаго размѣра, да и смыслъ мѣста отъ ихъ выпущенія не только не нарушается, но еще выигрываетъ.

696. ὅταν.. φυγεῖν. Въ этихъ словахъ зрители видѣли намекъ на грозящую Кл—ѣ участь. — Зам. два ἄν послѣ глагола и послѣ отрицанія; у трагиковъ явленіе нерѣдкое.

698. ἱππικῶν (отъ τὰ ἱππικά) *ἀγών:* состязаніе въ ѣздѣ на колесницахъ.

699. τέλλοντος — поэт. вм. ἀνατέλλοντος. Состязанія начинались рано утромъ. — *ὠκύπους ἀγών* = ἀγὼν ὠκυπόδων ἵππων.

701. Ἀχαιός, изъ Ахеи Ѳіотидской (Ἀχαία ἡ Φθιῶτις), въ южн. Ѳессаліи.

702. Λίβυες, упоминаемые здѣсь, были изъ гор. Барки (Βάρκη) въ Ливіи (727), жители котораго пользовались въ древности извѣстностью за свою ловкость въ управленіи колесницами (ἁρματηλασία), запряженными четверкой (τεθριππορᾶται), поэтому ζυγωτὰ ἅρματα означ. колесницы, запряженныя двумя парами (ζυγά). Ner. 4, 189: τέσσερας ἵππους συζευγνύναι παρὰ Διβύων οἱ Ἕλληνες μεμαθήκασιν.

703. καὶ ἐκεῖνος, разум. Ор—ъ. — *Θεσσαλὰς ἵππους.* Ѳессалійскія и Этолійскія лошади считались лучшими въ Греціи, благодаря быстротѣ бѣга и рѣзвости.

705. ξανθός о лошадяхъ = буланый. — *πῶλος* указ. на молодость лошадей. — *Μάγνης,* изъ страны Магнезіи (Μαγνησία), въ восточн. Ѳессаліи между рѣк. Пенеемъ, Пагазейскимъ залив. и Эгейскимъ мор.

706. λεύκιππος — epitheton ornans знаменитыхъ всадниковъ, такъ какъ бѣлыя лошади пользовались славою горячихъ и были у грековъ въ большой цѣнѣ. — *Αἰνιάν.* Αἰνιᾶνες жители южной Ѳессаліи, по р. Сперхею.

707. Θεοδμήτων, п. ч. гор. Аѳины находился подъ особымъ покровительствомъ богини Аѳины.

708. ἐκπληρῶν δέκατον ὄχον. Досл.: пополняя десятую колесницу, т. е. пополняя своею колесницею число десять колесницъ, ἐκπληρῶν τῶν δέκα ὄχων ἀριθμόν.

709. αὐτούς — acc., завис. отъ κλήρους ἔπηλαν, которое = ἐκλήρωσαν: *назначили имъ по жребію мѣста.*

711. ὑπαί = ὑπό, прич. знач.: *по* (звуку). — *ἅμα:* *въ одно время, заразъ.*

713. ἐν δ' ἐμεστώθη. Tmesis, вм. ἐνεμεστώθη δέ. — *δρόμος:* *арена, ристалище.*

715. Зам. φορεῖτο и φείδοντο безъ прибав. — *ὁμοῦ* соед. съ ἀναμεμιγμ.

716. οὐδέν — adverb. — Ordo: ὥς τις αὐτῶν ὑπερβάλοι γνώας и т. д. Смыслъ: чтобы обогнать другъ друга.

717. χνόη — pars pro toto = ἅρμα. — *φρυάγματα ἱππικά* = ἵππους φρυάσσοντας.

719. ἴφριζον, εἰσέβαλλον (scil. ἀφρόν, пѣна) — asyndeton для живости разсказа. Пѣна отъ лошадей обрызгивала спины наѣздниковъ и колеса, п. ч. колесницы были малы, двухколесныя, открытыя сзади, гдѣ ѣдущій, стоя, управлялъ четырьмя лошадьми. — *ἱππικαὶ πνοαί* = πνέοντες ἵπποι, ср. 717: φρ. ἱππ.

720. κεῖνος ср. 703. — *ὑπό* съ acc. при глаг. движенія означ. направленіе къ предмету, находящемуся на возвышеніи: (по направл.) *къ, возлѣ, у.* — *ἑσχάτην* (στήλην). На ипподромахъ было два столба: въ началѣ и въ концѣ арены у мѣста поворота (καμπτήρ). Состязующіеся въ ѣздѣ на колесницахъ объѣзжали столбъ справа налѣво, такъ что правая лошадь, при объѣздѣ столба, должна была дѣлать большій поворотъ, чѣмъ лѣвая; поэтому отъ управлявшаго колесницей требовалось умѣнье удержать колесницу отъ соприкосновенія со столбомъ и натягивать возжи лѣвой лошади, напротивъ держать посвободнѣе возжи правой. — *ἔχων: держа, направляя* (колесницу лошадей).

721—2. Изъ четырехъ лошадей, припряженныхъ къ колесницѣ, только двѣ среднія шли подъ дугою и назывались поэтому οἱ ζύγιοι, двѣ крайнія шли на поводьяхъ и назывались σειραῖοι. Изъ этихъ одна называлась ὁ δεξιός, другая ὁ ἀριστερός. Въ нашемъ мѣстѣ послѣдняя названа ὁ προσκείμενος (им. τῇ στήλῃ).

723. πρίν = πρῶτον.

724. ἄστομοι: упрямыя, которыя не подчиняются уздѣ, *горячія.*

725. βίᾳ φέρουσιν: понесли, закусили удила. — *ἐξ ὑποστροφῆς: вслѣдствіе поворота*, или уклоненія въ противуположную сторону, т. е. сойдя съ колеи. Лошади Эніенца, вмѣсто того чтобы держаться лѣвой стороны, или побѣжали прямо, или уклонились вправо, вслѣдствіе чего и произошло столкновеніе.

726. τελοῦντες — mascul. вм. fem. или ошибочно, или поэтъ имѣлъ въ виду ἵπποι. — *ἕκτον ἕβδομόν τε δρόμον* — неопредѣленное обознач. числа сдѣланныхъ лошадьми на ристалищѣ круговъ, пожалуй, приблиз. половины требуемыхъ круговъ. Весь ипподромъ требовалось обогнуть 12 разъ взадъ и впередъ, а такъ какъ длина ипподрома была двѣ стадіи, то слѣдов. 24 стад. (см. 683).

727. μέτωπα — acc. resp. — *Βαρκαίοις* = λιβυκοῖς, см. 702. Софоклъ допускаетъ анахронизмъ, перенося на героическій періодъ то, что было гораздо позже: Барка была колонизирована греками изъ Кирены (въ сѣв. Африкѣ) ок. 560 г. до Р. Х. и въ скоромъ времени

стала главнымъ городомъ цвѣтущаго государства, соперничавшаго съ Киреною.

728. ***ἐξ ἑνὸς κακοῦ:*** *вслѣдствіе одной неудачи.*

729. ***ἔθρανε καὶ ἀνέπιπτε*** (scil. ἄλλῳ) — поэт. вм. ἐμπίπτων ἔθραυεν, ἓν διὰ δυοῖν ἢ ὕστερον πρότερον.

730. ***ναναγίων*** (отъ τὰ ναυάγια, «обломки корабля») ***ἱππικῶν:*** *обломки разбитыхъ колесницъ.* Сравненіе ипподрома съ моремъ, бѣговъ съ плаваніемъ по морю. — ***Κρισαῖον*** ср. 180. Зам. анахронизмъ, такъ какъ Крисса была разрушена въ 586 г., и мѣсто, которое она занимала, было посвящено Аполлону.

731. ***ὁ ἐξ Ἀθηνῶν*** = ὁ Ἀθηναῖος. — ***δεινός*** = ἔμπειρος. Патріотъ Софоклъ изображаетъ Аѳинянина опытнымъ возничимъ, который, не потерявъ присутствія духа среди суматохи, происшедшей вслѣдствіе разбившихся колесницъ, быстро придерживаетъ лошадей, чтобы онѣ не перемѣнили направленія и не понесли.

732. ***ἔξω,*** т. е. ἀπὸ τῶν ἐν μέσῳ: *въ сторону, вправо.* — ***παρασπᾷ,*** scil. ἵππους. — ***ἀνοκωχεύει*** = κατέχει. Выраженіе, заимствованное изъ корабельнаго обихода (ср. 730), = убирать паруса во время бури на морѣ, чтобы замедлить движеніе судна; такъ и здѣсь аѳ—ій возничій задерживаетъ лошадей, чтобы замедлить ихъ бѣгъ. — ***παρείς*** = καταλιπών.

733. ***κλύδωνα ἔφιππον*** = κλ. τῶν ἐφίππων — ***κυκώμενον.*** Картина отъ моря: сравненіе суматохи наѣздниковъ съ шумомъ волнъ; ср. II. 21, 240: κῦμα κυκώμενον. — ***κλ. ἐφ. κυκ.:*** шумъ, происшедшій отъ потерпѣвшихъ крушеніе наѣздниковъ, или: суматоха, происшедшая отъ пришедшихъ въ замѣшательство лошадей (разбитыхъ колесницъ).

734. Ор—ъ ѣхалъ въ концѣ, придерживая лошадей съ намѣреніемъ, чтобы приберечь ихъ до послѣдняго круга. — ***ὑστέρας*** — сказ. — ***ἔχων*** = κατέχων.

735. ***πίστιν φέρων*** — поэт. вм. πιστεύων.

736. ***ὅπως*** = ὡς. — ***νιν,*** т. е. τὸν Ἀθηναῖον — ***ἐλλελειμ.,*** им. ἐν τῷ δρόμῳ.

737. ***κέλαδον:*** *трескъ, хлопанье* (кнута). — ***ἐνσείσας,*** scil. τῇ μαστίγι. — ***ὀξὺν . . ἐνσείσας:*** *пустивъ рѣзкій свистъ въ уши* (кнутомъ). — ***θοαῖς*** ср. 703.

738. ***καὶ ἐξισώσ.,*** ὁ Ὀρέστης καὶ ὁ Ἀθηναῖος.

739. ***τότ' αὐτός*** и т. д. — приложеніе къ ἡλ., служащее поясненіемъ цѣлаго посредствомъ отдѣльныхъ частей.

740. ***προβάλλων*** — singul. вслѣдствіе ед. ч. αὐτός и ἄτερος. — ***ἱππ. ὀχημάτων*** — gen., завис. отъ προβ.

741. τοὺς μὲν ἄλλους πάντας δρόμους, разум. всѣ 11 круговъ изъ 12.

742. ὀρθός: прямо. Наѣздники на древнихъ памятникахъ искусства изображаются всегда стоя. — ἐξ (= на) ὀρθ. διφρ. ср. 723: ὀρθοί.

743. λ. ἡν. ἀριστεράν, вслѣдствіе чего лѣвая лошадь пошла свободнѣе и произошло соприкосновеніе со столбомъ; ср. 720.

744. στήλην ἄκραν ср. 449: ἄκρ. φοβ.

745. μέσ. χνόας ср. 744. — *ἔθρ . . χνόαι: сломалъ оконечность оси въ самой серединѣ.*

746. ἐξ ἀντύγων (передній край колесницы). Ор—ъ долженъ б. такъ выпасть, п. ч., стоя, былъ наклоненъ при движеніи впередъ. — *ἐν δ' ἐλίσσεται.* Tmesis, ср. 713.

747. τιμητοῖς — epith. ornans. — *τοῦ* = αὐτοῦ. — *πέδῳ* — dat. fin. вм. εἰς πέδον.

748. ἐς μέσον δρόμον ср. 745.

749. στρατός: собравшійся народъ, зрители. — *ὅπως* ср. 736.

750. ἀνωλόλυξε: (зрители) *издали жалобный ахъ.*

751. οἷα κακά. Досл.: «какія совершивъ подвиги какое несчастіе получаетъ въ удѣлъ», т. е.: *что онъ по совершеніи такихъ (блестящихъ) подвиговъ подвергается такой печальной участи.*

752. φορούμενος вм. φερόμενος, опредѣл. къ οἷα λ. κακά. Передъ φορούμ. доп. ἄλλοτε.

754. κατασχεθ. — aor. поэт. вм. κατασχόντες.

755. ἕλυσαν, изъ ремней, ср. 747.

756. Соед. γνῶναι ἄν.

757. κέαντες — эп. aor. вм. καύσαντες.

758. χαλκῷ — поэт. вм. χαλκῷ ἄγγει. — *σῶμα σποδοῦ:* тѣло, состоящее изъ пепла, или превращенное въ пепелъ = σ. ἐσποδωμένον.

760: чтобы упокоиться въ землѣ своихъ отцовъ.

761. σοι — dat. eth. — *ὡς* ограничиваетъ ἀλγεινά посредств. ἐν λόγῳ: «на сколько можно представить себѣ въ разсказѣ», т. е.: *для того, кто только знаетъ объ этомъ по разсказу.*

762. οἵπερ εἴδομεν вм. ὥσπερ ἡμεῖς, οἳ εἴδομεν.

763. πάντ. ὧν κακῶν. Attractio = πάντων κακῶν ἅ.

Къ ст. 680—763. Состязанія на колесницахъ или на лошадяхъ происходили въ гипподромахъ (ἱππόδρομος, конское ристалище); состязанія пѣшія—въ стадіяхъ (στάδιον, поприще).

Для гипподрома избирали мѣсто, окруженное съ обѣихъ сторонъ или, по крайней мѣрѣ, съ одной, отлогимъ холмомъ, съ котораго зрители удобно могли

764. τὸ πᾶν соед. съ γένος. — ***δεσπ. τοῖς π.***, т. е. Пелопидовъ, dat. вм. gen. въ зав. отъ γένος.

765. πρόρριζον ср. 512.

бы смотрѣть на состязаніе. Образцомъ такого рода мѣстъ можетъ служить древнѣйшій ипподромъ въ Олимпіи (рис. 5). Лѣвая сторона его окружена была отлогимъ низкимъ холмомъ; съ другой же стороны сдѣлана была особая насыпь (χῶμα), замыкавшая одинъ конецъ ристалища въ видѣ дуги, тогда какъ другой конецъ былъ закрытъ оградою (B), за которою находился портикъ (στοά. C). Ограда эта, изъ которой выѣзжали наѣздники (отсюда и названіе ея ἄφεσις, выпускъ, выѣздъ), состояла изъ множества сараевъ (οἰκήματα, carceres 1, 2, 3, 4), построенныхъ въ видѣ корабельнаго носа (отчего и называется средина B ἔμβολον) по двумъ загнутымъ линіямъ, длиною каждая въ 400 греч. фут., чтобы такимъ образомъ выиграть мѣсто. Наѣздникамъ назначались мѣста по жребію, и чтобы никто не былъ впереди другого, выѣздъ ихъ совершался слѣдующимъ образомъ: каждый сарай былъ загражденъ канатомъ (καλώδιον, ὕσπληγξ); по данному знаку (въ Олимпіи вылеталъ изъ глинянаго жертвенника (A) большой металлическій орелъ, поднимаясь посредствомъ извѣстнаго механизма вверхъ до такой высоты, что его можно было видѣть всѣмъ зрителямъ; въ это же время металлическій дельфинъ, находившійся на вершинѣ угла выѣзда B, падалъ внизъ) отпускались прежде всего канаты предъ послѣдними двумя сараями (1, 1), а когда лошади подъѣзжали къ ближайшимъ двумъ сараямъ (2, 2), то опять здѣсь опускались канаты, и тогда ѣхали уже четыре колесницы въ одной линіи, и такимъ образомъ это продолжалось до конца выѣзда, гдѣ уже всѣ становились въ одну прямую линію. Когда колесницы миновали пространство D (δρόμος), возницы должны были ловко обогнуть цѣль F (σῆμα, νύσσα, καμπτήρ, meta), которая состояла изъ круглаго возвышенія, называвшагося возницами вообще ταράξιππος (конесмутитель), потому что въ немъ заключалась наибольшая опасность для лошадей и колесницъ. Подобная цѣль находилась вѣроятно также близъ карцеровъ — предѣла бѣга; между обѣими метами была нѣкоторая насыпь (E), раздѣлявшая ристалище вдоль на двѣ половины.

Рис. 5.

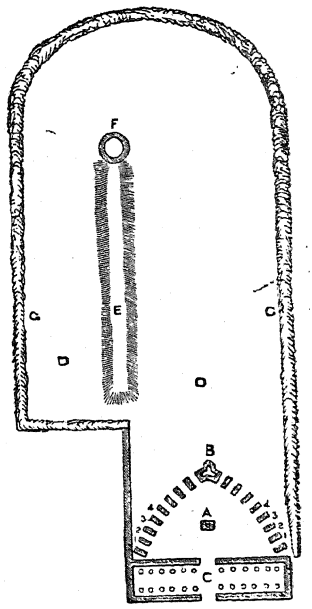

Стадія (или поприще) устраивалась такимъ же образомъ, какъ ипподромъ,

766. ***τί*** – acc. adv.: *какъ?* — ***ταῦτα.*** Acc. завис. отъ λέγω (coni. dub.), извлекаемаго изъ слѣдующ. λέγω, и указываетъ на разсказанный воспитателемъ случай съ Ор—омъ.—***εὐτυχῇ***—сказуем., согласов. съ ταῦτα. Кл—а старается скрыть отъ окружающихъ свою радость отъ неожиданнаго счастія.

но только она была короче и уже. Обыкновенная длина ея, сдѣлавшаяся впослѣдствіи также мѣрою длины вообще, имѣла 600 греч. фут. Для устройства стадій пріискивали мѣсто посреди двухъ отдѣльныхъ склоновъ; гдѣ не было такого мѣста, тамъ устраивали сидѣнья для зрителей на насыпи (χῶμα) или же на большихъ каменныхъ террасахъ. Рисунокъ 6 представляетъ планъ мессенской стадіи.[B] Арена этой стадіи (a a) простирается посреди двухъ отлогихъ, но не совсѣмъ параллельныхъ склоновъ (b b), въ концѣ которыхъ сдѣланы были полукругомъ каменныя сидѣнья (h h), назначавшіяся для знатнѣйшей публики, между прочимъ также для судей состязаній, такъ какъ здѣсь оканчивались бѣга, а нѣкоторыя состязанія происходили только въ этомъ мѣстѣ. Сверху все пространство окружала колоннада (c c c), которая простиралась съ правой стороны до городскихъ стѣнъ (k), съ лѣвой же вслѣдствіе неудобствъ мѣстности только до половины склона (d); на верхнемъ концѣ она была удвоена, ограждая здѣсь четыреугольное пространство (e e). Входы въ эту стадію были, повидимому, при f и g; другіе входы шли чрезъ двойную галлерею. Всякая стадія имѣла на своемъ ровномъ концѣ ограду (ἄφεσις), отъ которой бѣгъ начинался, оканчиваясь у обоихъ выступовъ передъ полукругомъ, а по срединѣ, кромѣ двухъ главныхъ столбовъ (какъ въ гипподромѣ), имѣла еще третій, раздѣлявшій цѣлое поприще на двѣ половины; отъ нихъ не сохранилось ничего, такъ какъ они были изъ дерева. При двойномъ бѣгѣ бѣгуны должны были обогнуть задній столбъ (νύσσα, τέρμα и т. д.), имѣвшій надпись κάμψον (поворотн!), между тѣмъ какъ остальные два столба поощряли бѣгуновъ словами: ἀρίστευε (держись!) и σπεῦδε (спѣши!).

Рис. 6.

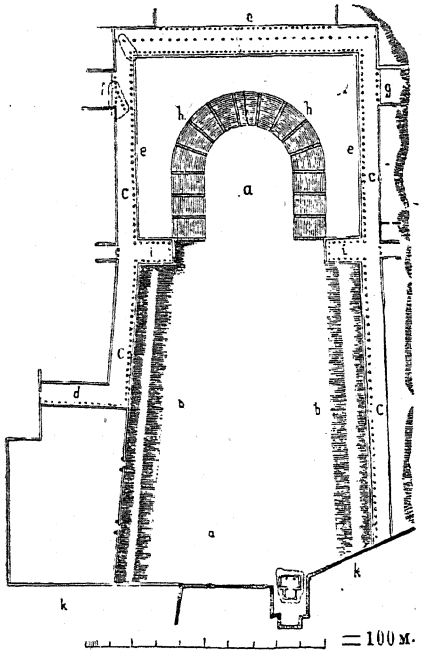

767. μὲν — δὲ: хотя — однако.

768. τοῖς ἐμαυτῆς κακοῖς, вм. смертью моего собственнаго сына, такъ какъ несчастіе сына есть въ то же время несчастіе матери.

769. τί δ' ὦδ' ἀθυμεῖς τῷμῷ λόγῳ; между тѣмъ какъ ὁ ἐμὸς λόγος долженъ бы быть тебѣ пріятнымъ, и. ч. это по 666 ἡδεῖς λόγοι. Раньше Кл—а приняла извѣстіе восп—ля (673) о смерти Ор—а съ видимымъ спокойствіемъ, поэтому его удивляетъ теперь ея возбужденное состояніе.

770. δεινόν ἐστιν: великое дѣло. — τὸ τίκτειν — субстантивированный inf. = *быть матерью. — πάσχοντι* — mascul. вм. fem. для обобщенія понятія, particip. субстантивированное. — *οὐδὲ . . προσγίγνεται* (= ἐγγίγνεται): *даже когда она терпитъ обиды, не питаетъ ненависти къ своему рожденію* (дитяти). Смыслъ: родители не питаютъ злобы къ своимъ дѣтямъ даже въ томъ случаѣ, если послѣднія причиняютъ имъ огорченія; поэтому и меня опечаливаетъ смерть Ор—а. — *ὧν* — attr. вм. τούτων ἅ (недостаетъ ἄν, ср. 225).

772. ἄρα: стало быть.

773. μάτην γε, scil. ἥκετε. — μάτην (λέγοις), scil. ἥκειν σε.

774. μοι — dat., зав. отъ προσῆλθες. — *θανόντος,* scil. ἐκείνου, отъ котораго зав. ὅστις вм. ὅς, ср. 187: ἅτις. — Въ словахъ π. ἔχ. τεκμ. для зрителей заключалась нѣкотораго рода иронія, такъ какъ они знали, что разсказъ о смерти Ор—а вымышленъ.

775. τῆς ἐμ. ψ. — gen. въ зав. отъ γεγώς вм. ἐκ. Одинъ genet., вм. gen. съ предл. ὑπό или ἐκ, встрѣчается у поэтовъ преимущественно при причастіяхъ: βλαστών, γεγώς, τραφείς, φύς, φύτευθείς и т. п.

777. ἀπεξενοῦτο — impref. для означенія продолжительности отсутствія. — *ἐπεί: съ тѣхъ поръ какъ.*

779. πατρῴους вм. gen. πατρός. — *δεῖν' ἐκ. τελεῖν* (inf. fut.): *грозилъ мнѣ страшною местью.*

780. ἐξ ἡμέρας: съ начала наступленія дня, въ теченіи дня.

781. ὁ προστ. χρ. — олицетвор. времени, названнаго въ 178 θεός, и. ч. оно есть προστάτης всего того, что совершается въ его теченіи. Дос.: «время — управитель вело меня постоянно на смерть», или: *заставляло меня жить, держало меня* (въ см. διάγειν ἐποίει) *въ постоянномъ ожиданіи смерти.* Смыслъ: страхъ б. убитой Ор—омъ, какъ мстителемъ за смерть отца, каждую минуту внушалъ Кл—ѣ мысль о близкой гибели и этимъ отравлялъ ея спокойствіе.

784. ἥδε..μοι. Перев.: ἥδε μείζων βλάβη μοι ἦν, ὅτι ξύνοικος ἦν μοι. — *βλάβη* ср. 301. Эл—а была для Кл—ы вреднѣе оттого, что

своимъ присутствіемъ постоянно напоминала ей о ея проступкѣ и грозящемъ ей послѣдствіи его.

785. τὸ ἐμὸν ψυχῆς αἷμα = τὸ αἷμα τῆς ἐμῆς ψυχῆς. — *ἐκπίνουσα.* Сравненіе Эл—ы со змѣей. Древніе вѣрили въ способность змѣй высасывать кровь у людей.

786. ἔκηλα — ср. р. вм. нарѣчія; ср. 164: *ἀκάματα.*

787. εἵνεκα: что касается до. — *ἡμερεύσομεν* ср. 653.

788. Слыша насмѣшку матери надъ Ор—омъ, Эл—а, которая до сихъ поръ подавляла проявленіе своего горя, теперь выливаетъ его наружу громкимъ восклицаніемъ. — *οἴμοι* и *οἰμῶξαι* — игра словъ; можно выраз.: *горе мнѣ! теперь мнѣ можно горевать.* — *πάρα* = πάρεστιν.

789. ὅτε — причин. знач. — *ὧδ' ἔχων* — уступ. знач.: *не смотря на такое твое положеніе*, т. е. что ты не существуешь.

790. πρὸς при стр. зал. поэт. вм. ὑπὸ. — *ἆρ'..καλῶς;* т. е. πρὸς μητρὸς ὑβρίζεσθαι.

791. Кл—а играетъ послѣднимъ выраженіемъ, сказаннымъ Эл—й, и, нарочно принимая его въ смыслѣ: ἆρά μοι καλῶς ἔχει; отвѣчаетъ: οὐτοι σύ, подр. καλῶς ἔχεις: «вовсе не тебѣ хорошо, брату же твоему такъ, какъ теперь, хорошо», т. е. та участь, которая его постигла, для него хороша. Въ этихъ словахъ скрывается тайное желаніе: хорошо бы и тебѣ подвергнуться той же участи. Такая насмѣшка Кл—ы надъ покойнымъ вызываетъ въ Эл—ѣ воззваніе къ Немезидѣ (богинѣ мести), которая бы карала за брата, такъ какъ ужь теперь онъ самъ не въ состояніи отомстить за себя.

793. Кл—а и тутъ, чтобы уязвить Эл—у, принимаетъ воззваніе ея въ свою пользу, относя слово Νέμεσι къ своей просьбѣ объ освобож-

---

Къ ст. 792. Νέμεσις (Nemesis). Слово νέμεσις, происходя отъ νέμειν (удѣлять), означаетъ собственно воздаваніе должнаго, слѣдов. Немезида, какъ богиня, опредѣляетъ судьбу каждаго человѣка, посылаетъ ему счастіе или несчастіе, смотря по заслугамъ. У трагиковъ Немезида является только карающей богиней; карая людей надменныхъ, сламывая ихъ гордость, посылаетъ потери и несчастіе тѣмъ, кому досталось въ удѣлъ слишкомъ много счастія, съ тѣмъ, чтобы возстановить равновѣсіе и чтобы человѣкъ не выходилъ изъ предѣловъ человѣческаго жребія. Культъ Немезиды существовалъ во многихъ мѣстахъ Греціи. На древнѣйшихъ памятникахъ искусства Немезида изображена въ видѣ молодой дѣвушки на подобіе Афродиты; въ позднѣйшее время ее изображали строгой и суровой, съ подогнутой къ груди рукой, поддерживающей одѣяніе (знакъ умѣренности), съ опущеннымъ взоромъ, держащей въ рукахъ узду, мечъ и бичъ.

денія ея отъ мести сына, при чемъ опять съ насмѣшкой играетъ словомъ καλῶς (791).

794. ***τυγχάνεις*** = случайно.

795. ***παύειν:*** *покончить.* — ***τάδε*** = τήνδε τὴν εὐτυχίαν.

796. ***πεπαύμ.*** и ***παύσομεν*** — игра словами Кл—ы, какъ въ 791 обратно, — ***οὐχ ὅπως*** — эллиптич. выр. вм. οὐχ ἐρῶ ὅπως: *не говоря о томъ, чтобы; не то, чтобы.*

797. ***πολλῶν*** = πολλοῦ. Смыслъ: ты заслужилъ бы большую награду, или: ты бы очень обязалъ меня.

798. ***πολυγλ. β.*** ср. 641.

799. ***εἰ τάδ' εὖ κυρεῖ*** указыв. на сказанн. Кл—ю въ 791.

800. ***ἥκιστα,*** scil. ἀποστείχοις ἄν.

801. ***πράξειας ἄν*** есть аподозисъ условн. предл., къ котор. протазисъ: εἰ ἀποστείχοις. — ***πορεύσαντος*** = πέμψαντος.

803. ***τῶν φίλων*** — plur. вм. sing., разум. Ор—ъ.

804—6. Ordo: ἆρ ὑμὶν ἡ δύστηνος δοκεῖ δεινῶς δακρῦσαι καὶ ἐπικωκῦσαι ὡς ἀλγ. καὶ ὠδ., горькая иронія.

804. ***ὑμίν*** ср. 17.

805. ***δακρῦσαι καὶ ἐπικωκῦσαι*** — (inf.) aor., выраж. наступленіе, начало дѣйствія = начала плакать и рыдать, т. е. *расплакалась и разрыдалась.*

806. ***δύστηνος*** ср. 121. — ***ὧδε:*** *столь жалкимъ, плачевнымъ образомъ.*

807. ***ἀλλά*** выраж. поправку высказанной мысли: *напротивъ.* — ***φροῦδος*** (изъ πρὸ ὁδοῦ, ср. πρὸ ὁδοῦ ἐγένοντο. Il. 4, 382), scil. ἐστιν = οἴχεται.

808. ***θανών,*** тѣмъ, что ты умеръ, *своею смертью.*

809—10. Ordo: οἴχει γὰρ ἀποσπάσας ἐλπίδας (ἐλπίδων, gen. part. завис. отъ μόναι) τῆς ἐμῆς φρενός, αἳ μόναι ἔτι παρῆσάν μοι.

811. ***σὲ ἥξειν*** зав. отъ ἐλπίδας. — ***τιμωρόν*** ср. 14. — ***ζῶντα*** противопол. θανών (808), ср. 456. — ***πατρός*** завис. отъ τιμωρόν, въ 14 πατρί.

812. ***ποῖ . . μολεῖν,*** чтобы избѣжать рабства въ домѣ убійцъ моего отца, такъ какъ я не могу болѣе расчитывать на помощь и спасеніе съ твоей стороны.

813. ***μόνη,*** п. ч. Хр—а теперь для Эл—ы не существуетъ.

814. ***ἤδη*** = теперь. — ***δουλεύειν πάλιν*** ср. 264—5.

815. ***ἆρά μοι καλῶς ἔχει;*** иронич. повтор. того же почти, что въ 790. Ср. русск. «ахъ, какъ мнѣ хорошо!». Смыслъ: развѣ я не несчастнѣйшая?

818. ***πύλῃ*** — sing. вм. plur.

819. ***παρεῖσα ἐμαυτήν:*** *пренебрегши, забывши себя*, т. е. не заботясь о своей дальнѣйшей участи. — ***ἄφιλος*** ср. 813: μόνῃ. — ***αὐανῶ:*** «буду сушить», т. е. *проводить жизнь* въ горѣ и лишеніяхъ.

820. ***πρὸς ταῦτα*** ср. 383.

820. ***καινέτω,*** scil. με. — καίνω — поэт. вм. κτείνω. — ***βαρύνεται*** scil. μοι: *если я ему въ тягость.*

821—2. При χάρις (милость) и λύπη доп. ἐστί μοι. — ***ἣν κτάνῃ,*** scil. τίς με. — ***οὐδεὶς πόθος,*** scil. μοί ἐστιν.

1-ый КОММЪ 823—870.

Хоръ утѣшаетъ Эл—у; она не успокоивается.

1-ая строфа 823—835.

823. ***ποτέ*** въ вопр. = же, лат. tandem, выраж. нетерпѣливость спрашивающаго. — (κεραυνοὶ) ***Διός,*** п. ч. Зевсъ употреблялъ молніи для наказанія людей преступныхъ.

824—5. ***φαέθων*** — поэт. = φαινόμενος. — ***ἅλιος*** — дор. ф. вм. ἥλιος, упомин. п., ч. солнце лучше другихъ боговъ видитъ все, что происходитъ на землѣ. — ***ταῦτα,*** разум. преступленія, совершающіяся въ домѣ Аг—а.

826. ***κρύπτουσιν,*** т. е. не хотятъ наказывать.

Смыслъ ст. *823—6:* открой, солнце, преступленія, совершающіяся въ домѣ Аг—а, а ты, Зевсъ, порази виновниковъ ихъ молніей. Этими словами хоръ, какъ и выше въ ст. 173 и сл., ободряетъ Эл—у, потерявшую, видимо, надежду на возможность мстить убійцамъ отца (809 и сл.), напоминаніемъ о могуществѣ все видящихъ и карающихъ боговъ, которые не оставятъ и это преступленіе безнаказаннымъ.

827. Не надѣясь на помощь со стороны боговъ, Эл—а въ отчаяніи ничего не можетъ отвѣчать на утѣшеніе хора и только, всхлипывая, восклицаетъ.

828. ***τί*** (= διὰ τί) ***δακρύεις;*** по смыслу = μὴ δάκρυε, т. е. *не отчаивайся.*

829. ***φεῦ*** — восклицаніе негодованія. При этомъ восклиц. Эл—а подняла глаза и руки къ небу, и этотъ жестъ возбудилъ въ хорѣ опасеніе, чтобы она не произнесла чего нибудь оскорбительнаго для боговъ; поэтому онъ ее предостерегаетъ словами μηδὲν μέγ' ἀύσῃς, что равносильно εὐφήμει.

831. ***ἀπολεῖς,*** scil. με, поясняется въ слѣд. стих. 832—5.

832. ***εἰ ὑποίσεις:*** *если будешь возбуждать.*—ὑποφέρειν ἐλπίδα означ.: возб. ложную надежду.—***τῶν οἰχομένων,*** разум. Ор—ъ; plur. ср. 590: εὐσεβ.

833—4. ***τακομένας*** = τηκομένης.

835. ***ἐπεμβάσει*** (2 л. fut.) ***κατά τινος*** вм. об. τινι (ср. 456), чтобы обозначить враждебность отношеній хора къ Эл—ѣ.

1-ая антистрофа 836—848.

836. ***γάρ*** обосновываетъ извлекаемую изъ 834 мысль: ὑποίσω ἐλπίδα τῶν οἰχομένων, οἶδα γάρ. Подъ слов. τῶν οἰχομ. Эл—а разумѣетъ брата, хоръ же— Аг—а, и потому онъ приводитъ сравненіе судьбы Аг—а съ судьбою Амфіарая, который вслѣдствіе измѣны своей супруги тоже очутился въ преисподней, но тамъ онъ властвуетъ, и за его гибель отомстилъ его сынъ. —Ἀμφιάρεων — acc. по 2 аттич. скл. вм. Ἀμφιάραον.

837—8. ***χρυσ. ἔρκ.:*** «сплетенныя изъ золота сѣти», разум. золотое ожерелье Эрифилы, dat. causae: *вслѣдствіе*, или *благодаря зол. сѣтямъ*, т. е. измѣнѣ.—***κρυφθέντα,*** scil. κατὰ γῆν.—***γυναικῶν,*** разум. Эр—ы, plur. поэт. вм. sing., ср. 832, gen. зав. отъ ἔρκεσι.

840. При словахъ καὶ νῦν ὑπὸ γαίας (= γῆς) Эл—а вспоминаетъ объ Ор—ѣ, который также находится ὑπὸ γαίας, и восклицаетъ ἔ.

841. ***πάμψυχος:*** «сохранившій полную жизнь», какъ и на землѣ, *живой*. Ср., впрочемъ, русск.: живъ и невредимъ, или: живъ и здоровъ. А можетъ быть лучше было бы πάντιμος въ смыслѣ: пользуясь тѣмъ же почетомъ, что и на землѣ, что точнѣе обозначается слов. ἀνάσσει. Въ этихъ словахъ скрывается мысль: такъ и Аг—ъ вѣроятно ἀνάσσει и отомститъ своимъ убійцамъ.

842. ***φεῦ*** выраж. негодованіе, вызванное чувствомъ несогласія съ мыслью хора о сходствѣ судьбы Ам—ая и Аг—а.

Къ ст. 836. Амфіарай, царь Аргоса, прославленный за свою храбрость и даръ прорицанія, отказывался принять участіе въ походѣ семи противъ Ѳивъ, куда его приглашалъ Полиникъ, сынъ Эдипа, такъ какъ онъ предвидѣлъ несчастныя послѣдствія этого похода. Тогда Полиникъ подкупилъ жену Амфіарая Эрифилу склонить мужа къ участію въ походѣ, подаривъ ей золотое ожерелье, то самое, которое нѣкогда подарила Афродита женѣ Кадма Герміонѣ къ свадьбѣ, и которое по наслѣдству перешло къ Полинику. Амф—й отправился въ походъ и тамъ бы погибъ; но во время бѣгства Аргивянъ Зевсъ молніей разсѣкъ землю, и онъ въѣхалъ невредимымъ черезъ расщелину въ Адъ, гдѣ пребываетъ одаренный безсмертіемъ. Отправляясь въ походъ, Ам—й поручилъ своему сыну Алкмеону отомстить матери за измѣну.

843. Хоръ продолжаетъ понимать по своему. Принимая восклицаніе Эл—ы, какъ выраженіе негодованія противъ Эр—ы, подтверждаетъ его (δῆτα) и поясняетъ слов. ὀλοὰ γάρ: «п. ч. губительница..», сказуемое договариваетъ, перебивающая хоръ Эл—а. Но хоръ вѣроятно имѣлъ въ виду не это сказуемое, такъ какъ къ нему не идетъ γάρ.

844. ***ἐδάμη:*** *была наказана.* Сынъ Амф—ая Алкмеонъ, отправляясь въ походъ Эпигоновъ въ Ѳивы, согласно приказанію отца, умертвилъ Эр—у.

845. ***οἵδ' οἵδ',*** scil. ὅτι ἐδάμη. — ***ἐφάνη,*** сынъ Ам—ая. — ***μελέτωρ*** (отъ μέλει μοί τινος): тотъ, у котораго что л. лежитъ на сердцѣ, поэтич. сочин. съ ἀμφί τινα по аналогіи съ εἶναι, ἔχειν ἀμφί τινα = б. занятымъ чѣмъ н., слѣд. μελέτωρ есть тотъ, кто занятъ своею заботою о чемъ н., поэт. = τιμωρός.

846—7. ***ἀμφὶ τὸν ἐν πένθει.*** scil. ὄντα, = πενθοῦντα, ср. 290. Умершіе насильственною смертью ἐπένθουν, пока за нихъ не отомстили. Зам. въ πένθει слогъ ει краткій передъ гласною, что допускается въ хоріамбич. размѣрѣ. — ***οὔτις ἐστίν,*** scil. μελέτωρ.

848. ***φροῦδος*** ср. 807.

2-ая строфа 849—859.

Хоръ уже не утѣшаетъ Эл—у, а только высказываетъ состраданіе къ ея горестному положенію.

849. Въ δειλαίᾳ слогъ αι передъ гласн. краткій. — ***δειλαίων*** — или gen. part.: «ты несчастная изъ несчастныхъ», или gen. ср. р., завис. отъ κυρεῖς = τυγχάνεις: «ты несч. поражена несчастіями». Смыслъ одинъ и тотъ-же: *ты самая несчастная.*

850. ***ἴστωρ, ὑπερίστωρ*** — усиленное утвержденіе: «я знаю, очень хорошо знаю объ этомъ». — ***τοῦδε,*** т. е. τοῦ δειλαίᾳ δειλαίων κυρεῖν.

851—2. ***πανδ. πανθρ. αἰῶνι*** — dat. caus. или instrum., зав. отъ ὑπερίστωρ. — ***πολλῶν δεινῶν στυγνῶν τε*** (вм. καὶ στυγνῶν) — gen., зав. отъ αἰῶνι (ср. 19: ἄστρων εὐφρόνη): *вслѣдствіе жизни, исполненной многихъ несчастій и невзгодъ.*

853. ***εἴδομεν:*** «мы видѣли», *были очевидцами* тѣхъ несчастій, которыя ты претерпѣла. — Въ ***θροεῖς*** о краткое, не соотвѣтств. размѣру антистр. 864: λώβα.

854. ***νυν:*** *поэтому*, т. е. если εἶδες ἃ θροῶ. — ***μὴ παραγάγῃς με:*** «не вовлекай меня туда, гдѣ..», т. е. *не возбуждай во мнѣ ложныхъ надеждъ*, или: *не обманывай меня ложн. над.*, указаніе на 833—4: ὑποίσεις ἐλπ.

855. ἵν' οὐ, продолженіе въ 857—8: (οὐ) πάρεισιν ἔτι ἀρωγαὶ ἐκ φίλων εὐπατριδᾶν κοινοτόκων. — ***φίλων,*** разум. Ор—ъ, plur. вм. sing., ср. 838. — ***κοινοτόκων*** — поэт. вм. ἀδελφοῦ. — ***εὐπατριδᾶν*** — дор. ф. вм. εὐπατριδῶν, adi. ср. 162.

2-ая антистрофа 860—870.

Хоръ опять переходитъ къ утѣшенію: ἀρωγαί отъ φίλων уже нѣтъ, такъ какъ они умерли, но съ этимъ надо помириться, п. ч. смерть общій удѣлъ всѣхъ.

861—3. Ordo: ἦ καὶ (μόρος ἐστὶ πᾶσι) ἐγκῦρσαι τμητοῖς ὀλκοῖς ἐν χαλάργοις ἁμίλλαις οὕτως ὡς κείνῳ δυστά(η)νῳ. Въ этихъ словахъ заключается горькая иронія. — ***ἦ*** = num: *неужели?* — ***χαλάργοις*** (дор. ф. вм. χηλάργοις) ***ἁμίλλαις*** = χαλάργων ἵππων ἁμίλλαις. Эпитетъ, свойственный лошадямъ, перенесенъ на состязаніе; ср. 7. — ***ὀλκοῖς*** = ἱμᾶσι (ἐν οἷς εἱλκύσθη). — ***ἐγκῦρσαι*** = ἐντυχεῖν: *запутаться* (въ ремни). Смыслъ: развѣ погибнуть такою ужасною смертью, какъ погибъ братъ мой, тоже суждено?

864. Опять сочувствіе хора Эл—ѣ. — ***ἄσκοπος*** — pass. знач.: *невиданный, ужасный.* — ***λώβα*** = λώβη.

865. πῶς γὰρ οὔκ; scil. ἄσκοπός ἐστιν λώβα. — ***ξένος*** — сказуем. къ κέκευθεν (869): *какъ чужеземецъ, на чужбинѣ.*

866. ἄτερ ἐμᾶν (= ἐμῶν) ***χερῶν*** — поэт. вм. ἄνευ ἐμοῦ.

869. κέκευθεν = κρύπτεται (въ урнѣ). — ***ἀντιάσας*** — эп. вм. τυχών.

2-ая сцена 871—1057.

Возвращается Хр—а отъ могилы отца и заявляетъ сестрѣ, что ихъ братъ вернулся, разсказывая ей примѣты, по которымъ она убѣдилась въ этомъ. Эл—а не вѣритъ, такъ какъ сейчасъ слышала отъ воспитателя подтвержденіе очевидными доказательствами извѣстія о гибели Ор—а, и сообщаетъ сестрѣ своей планъ мести убійцамъ, приглашая ее къ соучастію. Хр—а отклоняетъ неосуществимую мысль сестры.

871. ὑφ' ἡδονῆς: *отъ сильной радости.* — διώκομαι μολεῖν: «спѣшу явиться».

872. μεθεῖσα τὸ κόσμιον, scil. τὸ τῇ γυναικί: *пренебрегши приличіемъ*, п. ч. скоро (σὺν τάχει) ходить считалось неприличнымъ для женщины, въ особенности для дѣвушки, и при томъ царской дочери.

873. ἡδονάς — plur.: *радостныя извѣстія.* — ***ἡδ. τε καὶ ἀνάπαυλαν*** —

ἓν δ. δ. = ἡδ. ἀναπαύλας. — *ὧν κακῶν εἶχες* — attract. вм. τούτων τῶν κακῶν ἃ εἶχες.

874. πάροιθεν: *до сихъ поръ.*

875. σύ. На немъ лежитъ особенная сила ударенія въ предложеніи: откуда это *ты* могла найти помощь, защиту (въ то время какъ ее нѣтъ ни откуда).

876. οἷς — dat. comm., зав. отъ ἴασιν.

877. ἡμίν ср. 17. — ***ἐμοῦ*** сказано съ такимъ же оттѣнкомъ, какъ выше (875) σύ: *отъ меня именно.*

878. ἐναργῶς (scil. πάρεστ' Ὀρ—ης ἡμίν): *такъ живо, осязательно.*

879. ἀλλ' ἦ: *ужъ не—ли?.* — ***ἐπὶ:*** *при*, т. е. не смотря на наше несчастіе, ты смѣешься.

882. ἀλλά, scil. λέγω τάδε, ὡς: будучи убѣждена въ томъ, что, *какъ убѣжденная.* Partic. съ ὡς ставится поэтами часто послѣ глаголовъ значенія: думать (νοεῖν, φρονεῖν), знать (εἰδέναι, ἐπίστασθαι), говорить (λέγειν), объявлять (ἀγγέλλειν); ср. также 676.

885. ἐξ ἐμοῦ κοὐχ (= καὶ οὐχ) ***ἄλλης:*** *полагаясь на себя, а не на другую.*

886. ἰδοῦσα — causal. знач. — ***τῷδε λόγῳ*** и выше (883) ***λόγον τόνδε*** = τοῦτο. — ***λόγος*** вм. вещи, о которой есть λόγος.

887. τίνα ἔχουσα πίστιν, scil. πιστεύεις. — ***πίστις:*** *знакъ довѣрія, доказательство.* — ***μοι*** — dat. eth. — ***ἐς τί βλέψασα .. πυρί;*** «что ты увидѣла, что ты пылаешь этимъ неисцѣлимымъ огнемъ» (жаромъ тщетной надежды)? или: *какая надежда зажгла въ тебѣ эт. неукротимый огонь?* Сравненіе сильно проявившейся надежды съ сильнымъ пламенемъ. Первая и второе трудно угасимы, оттого ἀνηκέστῳ.

889. μαθοῦσά μου = ἀκούσασά μου.

890. λέγῃς, scil. με.

891. δ' οὖν употр. при перерывѣ рѣчи и переходѣ къ другой: *ну, разскажи, разскажи, впрочемъ* (какъ бы тамъ ни было, т. е. πότερον, φρονεῖς, ἢ μῶρα εἶ). — ***τῷ*** (λόγῳ) им. указ. знач.: «тотъ разсказъ, который ты будешь излагать», т. е. *твой разсказъ.* Dat. завис. отъ ἡδονή, такъ какъ εἴ σοί τις ἡδονή (ἐστιν) = εἴ τι ἥδει, которое сочин. съ dat. Такъ понимаетъ Эл—а, Хр—а же поним.: если отъ твоего разсказа тебѣ удовольствіе, т. е. если твой разсказъ доставляетъ тебѣ удовольствіе.

892. καὶ δή ср. 558. — ***κατειδόμην*** — aor. med. поэт. вм. act.

893. τάφον — acc. цѣли послѣ глаг. движ., ср. 32. — ***ἀρχαῖον*** противопол. слѣдующ. νεορρύτους πηγ. γαλ.

894. ἐξ, такъ какъ струи молока стекали съ могилы; ср. 742.

895. πηγαὶ γαλ., упомянутыя къ 52. λοιβαί. — *καὶ . . πατρός.* Ordo: καὶ θήκην πατρὸς κύκλῳ περιστεφῆ πάντων ἀνθέων ὅσα ἐστίν. — *περιστ. κύκλῳ* — *πλεοναζμ.* — *πάντων ἀνθέων* — gen., зав. отъ περιστεφῆ, по аналог. съ прилаг., означающ. обиліе. — *θήκη:* мѣсто, въ которомъ покоится прахъ усопшаго, ἔνθα τὸ λείψανον ἐτέθη (Schol.); ср. 436: εὐνή.

897. ἔσχον θαῦμα вм. обыкн. θαῦμά με ἔσχε, поэт. = ἐθαύμασα, ср. 214: γνώμαν ἴσχεις. — *περισκοπῶ.* Зам. характеристическую черту Хр—ы — осторожность во всемъ.

898. μὴ съ indic. ср. 581. — *ἔγχρ.* здѣсь въ неперех. знач., 721 въ перех.

899. ἐν γαλήνῃ, scil. ὄντα, т. е. не слышно ни говора, ни шаговъ человѣческихъ.

900. ἐσχάτης πυρᾶς — gen. loci., зав. отъ ὁρῶ.

901. πυρά означ. «костеръ», такъ называется также *могила* (τάφος), п. ч. первоначально тѣло покойника сожигали и прахъ его хоронили. — *νεώρη* — поэт. вм. νεωστί.

902. σύνηθές τι φάσμα ἐμπαίει μοι ψυχῇ: знакомый образъ возникаетъ въ моемъ воображеніи, п. ч. Хр—а носила въ воображеніи извѣстный образъ брата. Слѣдующ. слова служатъ поясненіемъ къ φάσμα: *именно, мнѣ представилось* (доп. ἔδοξα), *что я* ὁρᾶν τοῦτο (βόστρυχον) τεκμήριον Ὀρ—ου φιλτ. π. βροτῶν. — *τεκμήριον: знакъ*, признакъ, *указаніе*, или *доказательство* присутствія Ор—а.

905. βαστάσασα = ψηλαφήσασα: *дотронувшись до* βόστρυχον. — *οὐ δυσφημῶ: не восклицаю* (отъ радости), т. е. не произношу словъ, имѣющихъ дурное значеніе, чтобы не сдѣлать жертвоприношеніе недѣйствительнымъ, стало быть соблюдаю εὐφημίαν, ср. 630.

907. νῦν τε καὶ τότε ср. 676. — *τότε*, scil. ἐξηπιστάμην.

908. Ordo: τόδε ἀγλάισμα μολεῖν μή του (= τινος) πλὴν κείνου. — *τοῦ* и *κείνου* — простые genetivi вм. съ предл., такъ какъ по смыслу μολεῖν = εἶναι, слѣд. это какъ бы gen. possessivi. — *μολεῖν* — inf. вм. об. partic.

909. τῳ̃ = τίνι. — *γάρ*, такъ какъ, подразум. слѣдующ. мысль: если τόδε ἀγλάισμα ἔμολε μὴ ἐκείνου, то . . . — *προσήκει*, scil. μολεῖν. Хр—а приводитъ свои соображенія въ доказательство присутствія Ор—а, такъ какъ одно появленіе локона на могилѣ Аг—а еще не убѣдительно.

910. μέν соотв. въ 915 ἀλλά. ср. 254.

911. πῶς γάρ; *п. ч. какъ тебѣ сдѣлать это?* — *πρὸς θεούς:* къ богамъ, т. е. *въ храмы боговъ.*

912. ἀκλαύτῳ: безнаказанно.

913—14. *οὐδὲ μὲν δή* ср. 103. — *μητρὸς οὔθ' ὁ νοῦς* = οὔθ' ὁ νοῦς μητρός. — *φιλεῖ* = εἴωθεν. Къ *ἐλάνθανεν* подлеж. μήτηρ. Разница въ подлежащихъ при φιλεῖ и ἐλάνθανεν происходитъ оттого, что первое подлежащее ὁ νοῦς μητρός равносильно μήτηρ, которое при второмъ сказуем. подразумѣвается. Перев.: *а что до матери, то, разумѣется, во первыхъ, и на умъ обыкновенно ей не приходитъ дѣлать нѣчто подобное, во вторыхъ, она не дѣлала бы этого тайно* (еслибъ ей приходило на умъ). При ἐλάνθανεν пропущено ἄν, чтобы обозначить непремѣнное наступленіе дѣйствія.

915. *τὰ ἐπιτύμβια: могильныя украшенія.*

916. *θάρσυνε* — неперех. знач. = θάρσει.

916—17. *τοῖς αὐτοῖσι.. παρασταθεῖ: не все же одинъ и тотъ же демонъ счастья стоитъ за однимъ и тѣми же плечами.* Смыслъ: счастіе измѣнчиво. — *δαιμόνων.* По вѣрованію древнихъ грековъ каждому человѣку при рожденіи даются два демона: добрый и злой, изъ которыхъ то одинъ, то другой имѣетъ преобладающее вліяніе на судьбу человѣка всю его жизнь.

918. *τὰ πρόσθεν* — нар.: *прежде, раньше.*

918—19. Ordo: ἡ δὲ νῦν ἡμέρα ἴσως ὑπάρξει κῦρος πολλῶν καλῶν. — *ὑπάρξει* — неперех. знач. = ἔσται. — *κῦρος:* «господинъ», *виновникъ, залогъ* (чего л.).

920. *φεῦ τῆς ἀνοίας: о безуміе!*

922. *ὅποι γῆς .. φέρει: гдѣ ты и что ты думаешь?* ср. 390. Смыслъ: ты не знаешь, что ты говоришь. Эл—а была права такъ сказать, п. ч. она только-что слышала такія вѣскія доказательства смерти Ор—а, и вдругъ ей сообщаетъ сестра, что онъ живъ.

923. *ἐμφανῶς: собственными глазами.*

924. *σοι* — dat. eth. — *τἀκείνου σωτήρια ἔρρει: надежды на спасеніе со стороны его рухнули.* — *ἔρρει* ср. 57. — ***925.*** *μηκέτ'..ὅρα:* «болѣе не обращай на него свои взоры», т. е. *не надѣйся болѣе на него.*

926. *τοῦ* = τίνος.

928. *τοι* выраж. утвержденіе. — *θαῦμά τοί μ' ὑπέρχεται: удивительно въ самомъ дѣлѣ!* (я видѣла вещественныя доказательства присутствія Ор—а и вдругъ слышу отъ тебя о его смерти).

929. *μητρί* относ. къ обоимъ прилаг. — *ἡδὺς οὐδὲ δυσχερής* — утвердит. и отриц. выраженіе одного понятія, ср. 222 и 131.

930. *τοῦ* — gen. poss., завис. отъ *ἦν.*

931. *τά* ср. 564. — πρός съ вин. п. τάφον, п. ч. ктер. πρὸς τάφ. = προσεννηνεγμένα πρὸς τάφ.

932. *Я сильно подозрѣваю, мнѣ думается* τινὰ προσθεῖναι ταῦτα (τὰ κτερίσματα, 433) μνημεῖα (сказуем.: *въ знакъ памяти, на память*) τοῦ τεθνηκ. Ὀρ—ου.

935. **τοιούσδε,** которыя оказались ложными. — *ἆρα: разумѣется* (т. е. какъ и теперь вижу).

936. *ἵνα* — нар. мѣста. — *ἅτης* — gen., зав. отъ ἵνα. — *ἵ. . ἄ. .: въ какомъ бѣдственномъ положеніи мы очутились.* — *τε—τε: не только—, но еще,* или: *кромѣ прежнихъ несчастій еще новыя.*

938. *σοι* — dat eth. — *πίθῃ* — поэт. вм. πεισθῇς.

939. *τῆς παρούσης πημ.: вслѣдствіе этого новаго горя* (смерти Ор—а).

940. *ἦ ποτέ*; иронич. вопр.: *ужъ не ли?*

941. *οὐκ ἔστιν* = οὐ τοῦτό ἐστιν. — *οὐκ εἶπον: не то значеніе, не таковой смыслъ моихъ словъ.* — *οὐχ ὧδε ἄφρων ἔφυν* (εἰμί). Слова эти врядъ-ли принадлежатъ поэту, п. ч. даже и глупый не можетъ считать ни себя, ни другихъ способными воскрешать мертвыхъ.

943. *τλῆναι σε.* Acc. c. inf. завис. отъ подраз. κελεύω. — *δρῶσαν.* Part. зав. отъ τλῆναι вм. обыкн. inf. — *ἂν* = ἃ ἄν.

944. *ἀπώσομαι,* scil. δρᾶν, ἃ ἂν παραινέσῃς.

945. *ὅρα: пойми.* — *εὐτυχεῖ: удается, имѣетъ счастливый исходъ.* Смыслъ: будешь трудиться вмѣстѣ со мною, будетъ и счастливый исходъ.

946. *ξυνοίσω* = ξυμποιήσω.

947. *δή* часто = οὖν, ἄρα: *итакъ.* — *ἥ* — относ. нарѣч. вм. вопрос. πῶς.

948. *παρουσίαν* — пролептически стоитъ въ управляющ. предлож. въ видѣ дополненія вм. ὡς οὔτις παρουσία φίλων ἡμῖν ἔστιν = φίλος οὐδεὶς ἡμῖν πάρεστιν. — *καὶ σύ:* «и ты, ты также» (какъ и я), послѣ того какъ Хр—а узнала отъ Эл—ы о смерти Ор—а. — *που: какъ я думаю.*

950. *ἀπεστέρηκε,* scil. ἡμᾶς φίλων.

951—2. *βίῳ θάλλοντα: живъ и* (цвѣтущъ) *здоровъ.*

953. *πράκτωρ:* «совершитель» какого бы то ни было дѣла, въ частности—тотъ, кто совершаетъ что н. въ силу нравственнаго и религіознаго долга, какъ здѣсь, напр., кровавую месть, слѣдов. = τιμωρός.

954. *εἰς σὲ βλέπω* ср. 925 и 887.

955. *ὅπως* = *что* вм. inf., у поэтовъ ставится иногда послѣ глаголовъ значенія: говорить, думать, надѣяться, особенно когда эти глаголы имѣютъ при себѣ отрицаніе. — *αὐτόχειρ:* тотъ, кто совершаетъ что л. собственною рукою, *виновникъ.* — *πατρῴου φ.* ср. 779.

956. *ξὺν τῇδ' ἀδ.* (указывая на себя) — поэт. = ξὺν ἐμοί.

957. Αἴγισθον. Эл—а высказываетъ надежды на содѣйствіе со стороны Хр—ы только по поводу убіенія Эг—а, скрывая такимъ образомъ свое тайное желаніе гибели и матери, такъ какъ не расчитываетъ, въ послѣднемъ случаѣ, на сочувствіе и содѣйствіе сестры. — *οὐδὲν .. ἔτι, μέ* — подл., *σέ* — сказ. — *κρύπτειν,* разум. мою завѣтную мысль объ убіеніи Эг—а.

958. ποῖ — нар. мѣста въ знач. врем.: *доколѣ.* = εἰς τίνα χρόνον.

959. βλέψασα ὀρθήν (сказ.), scil. μενεῖς ῥᾴθυμος, къ которому оно служитъ поясненіемъ. — *ᾗ* относ. къ σύ, заключающемуся въ μενεῖς.

960. κτῆσιν — рѣдкій acc., завис. отъ ἐστερημένη — dat., согласованнаго съ ᾗ.

961. ἐς τοσ. τ. χρ.: «до столь долгаго времени», т. е. *такъ долго.*

962. γηράσκουσαν — acc. вм. dat. по аналогіи съ ἐστερημένῃ, присоед. къ ἀλγεῖν (πάρεστί σε ἀλγεῖν γηρ.). Ср. 480.

962. ἀλ. ἄνυμ.: «безъ брачнаго ложа и безъ свадебныхъ пѣсенъ», *незамужней*; ср. 187. Accus. прилагательныхъ вм. нарѣчій, ср. 164.

963. τῶνδε, раз. λέκτρων καὶ ὑμεναίων, gen. зав. отъ τεύξει. — *ὅπως* ср. 955.

966. πημονὴν .. σαφῆ — прилож. къ цѣлому предъидущ. предлож.: *на вѣрную себѣ погибель.*

967. ἐφέπομαι = πείθομαι.

968. εὐσέβειαν, похвалу, или *благодарность* за исполненіе долга требуемаго родственнымъ чувствомъ (въ чемъ и выражается благочестіе, такъ какъ месть было требованіе религіознаго обычая). — *κάτω* относ. къ πατρός: *который находится въ преисподней.*

970. ὥσπερ ἐξέφυς, scil. ἐλευθέρα, извлекаемое изъ слѣдующ.

971. καλεῖ (2 л. fut.)—pass. знач., = κληθήσει. — *γάμ. ἐπάξ. τεύξει: и составишь себѣ достойную супружескую партію.*

972. φιλεῖ ср. 913. — *τὰ χρηστά* = τοὺς χρηστούς, neutr. plur. для обобщенія понятія: «все, что благородно, честно».

973. γε μήν: далѣе. — *λόγων εὔκλειαν: славу, которая будетъ распространена молвою.*

974. προσβαλεῖς = προσθήσεις. — *πεισθεῖσ'* (ἐμοί) = (967) ἣν ἐπίσπῃ.

975. ἀστῶν ἢ ξένων — тоже, что πάντων ἀνδρῶν.

979. εὖ βεβηκόσιν: которымъ жилось хорошо, счастливо, счастливымъ. — *βέβηκα* здѣсь = εἰμί, ἔχω.

980. ἀφειδήσαντε. Форма муж. р. вм. ж. прил. и прич. дв. ч. встрѣчается у аттич. писателей. — *προυστ. φόνου τ. ἐχθροῖς:* «стали во главѣ

убійства, назначеннаго своимъ врагамъ», т. е. *отомстили своимъ врагамъ убійствомъ*.

981. *τούτω* и *τώδε* ср. 371.

982. *πανδήμῳ πόλει: на всенародныхъ собраніяхъ*, подъ которыми надобно разумѣть праздничныя народныя собранія.

983. *χρεών*, scil. ἐστιν.

984. *πᾶς τις: всякій* = ἕκαστός τις. — *ἐξαγορεύειν* говорится про публичное высказываніе, объявленіе; конструкц. по анал. съ λέγειν τινά τι.

985. *ζωσ. θανούσαιν*, scil. ἡμῖν.

987. *σύγκαμν' ἀδ.: раздѣли трудъ съ сестрою* (= ἐμοί). — *παῦσον ἐκ. κ.* ср. 231.

989. Ordo: αἰσχρὸν (ἐστι) τοῖς καλῶς πεφυκόσι ζῆν αἰσχρῶς: «позорная жизнь для благородныхъ (людей) позорна», или: *жить среди позора для благор. л. позорно.*

990. О колич. οι въ τοιούτοις см. 35.

991. При κλύοντι доп. τῷ.

992—3. Ordo: καὶ εἰ αὕτη ἐτύγχανε (scil. οὖσα) μὴ κακῶν φρενῶν, πρίν γε φωνεῖν, ἐσῴζετ' ἄν и т. д.

994. «Сохраняла бы осторожность такъ (съ такою тщательностью), какъ теперь ее не сохраняетъ», т. е.: *она была бы на столько осторожна, насколько теперь она не осторожна.* — *ἐσῴζετο* и *σῴζεται* — med. для означ. дѣйствія, совершающагося въ пользу подлежащаго.

995. *ποῖ βλέψασα* ср. 925. — *θράσος* — acc. при ὁπλίζει по аналогіи съ глагол. ἐνδύεσθαι, къ значенію котораго ὁπλίζεσθαι здѣсь приближается.

996. Вм. ὑπηρετεῖν для послѣдовательности ожидается ὁπλίζεσθαι, такъ какъ при ὑπηρ. нельзя подразум. θράσος.

997. *οὐδέ* (ἀγήρ) — поэт. вм. καὶ οὐ послѣ утверд. предл. — ***998*** *τῶν ἐναντίων* — plur. объ одномъ Эг—ѣ, ср. 957. — *χερί* — поэт. = βίᾳ.

999. *δαίμων: жребій, опредѣленный богами, судьба*; ср. 917. — *δαίμ. τοῖς εὐτυχής* (ἐστιν): *судьба имъ благопріятствуетъ, имъ везетъ*, или: *ихъ богъ всегда счастливъ.* — *καθ' ἡμέραν: сегодня, нынѣ.* = τὸ νῦν.

1000. *ἀπορρεῖ* = μαραίνεται: *вымираетъ.* — *ἐπὶ μηδὲν ἔρχεται: обращается въ ничто.* — μηδέν = τοιοῦτον, οἷον μηδὲν εἶναι.

1001. *τοιοῦτον ἄνδρα*, Эг—а.

1002. *ἄλυπος* = ὥστε ἄλυπος εἶναι. — *ἄτη*. Gen. зав. отъ ἄλ. = ἄνευ ἄτης, ср. 36. — *ἐξαπαλλαχθήσεται*, scil. τοῦ βουλεύματος: *уйдетъ* (освободится отъ своего замысла) отъ *бѣды*, т. е. уйдетъ (освободится) отъ печальныхъ послѣдствій своего замысла.

1003. κακῶς πράσσοντε — неперех. знач.: *при нашемъ несчастіи, въ придачу къ нашему несчастію;* относ. masculi. вм. fem. ср. 980.

1004. εἴ τις.. λόγους. Осторожность Хр—ы, ср. 897—8.

1005—6 служатъ продолженіемъ мысли, высказанной въ μείζω κακὰ κτ., въ такомъ приблиз. родѣ: θανούμεθα γὰρ δυσκλεῶς, τὸ δὲ δυσκλ. θανεῖν и т. д. Къ ***λύει*** подлеж. δυσκλ. θανεῖν. — ***λύει*** допускаетъ двоякое толкованіе: 1) оно = освобождать, и смыслъ прѣдлож.: безславная смерть вовсе не (οὐδέν acc. adverb.) освобождаетъ насъ (отъ несчастій, указ. на 939) и не приноситъ намъ пользы (т. е. нашему печальному положенію, указ. на 944), хотя бы мы пріобрѣли славу; 2) λύει οὐδέν = οὐ λυσιτελεῖ съ acc. c. inf., при чемъ dativ., зависящій отъ λύει (на вопросъ кому?), можетъ подразумѣваться, и смыслъ предл.: для насъ нѣтъ вовсе ни пользы, ни выгоды въ томъ, если мы безславно умремъ. Въ смыслѣ словъ βάξ. καλ. λαβόντε и δυσκλ. θαν. лежитъ противорѣчіе. Ошибка, вѣроятно, заключается въ δυσκλεῶς. (Предлагаютъ νηλεῶς). — ***λαβόντε.*** Относ. рода ср. 1003. — ***βάξ. καλ.*** указ. на 973: λόγων εὐκλ.

1007—8. Хр—а боится не смерти, но заточенія или пытки. — ***εἶτα:*** *при такихъ обстоятельствахъ.*

1009. τὸ πᾶν: *совѣсть.* — ***πᾶν, πανωλέθρ.*** — поэт. плеоназмъ.

1010. ἐξερημ. γένος, п. ч., со смертью ихъ обѣихъ, родъ Аг—а прекратился бы.

1011. τὰ μὲν вм. ἐγὼ μὲν, ему соотв. αὐτὴ (σύ) δέ (1013).

1012 ἄρρητα καὶ ἀτελῆ — сказуем. къ φύλαξ: «я буду хранить какъ несказанное и не исполнившееся, т. е. *буду хранить въ глубокой тайнѣ.*

1013. νοῦν σχές: *возьмись за умъ, будь благоразумна,* чтобы εἰκαθεῖν, или: *научись* εἰκ. — ***ἀλλά*** ср. 411. — ***τῷ χρόνῳ ποτέ:*** *наконецъ послѣ долгаго времени.*

1014. Ср. 219, 340, 396.

1015—16. Повтореніе мысли 990 и сл., ср. 429. Ordo: οὐδὲν ἄμεινον κέρδος ἔφυ λαβεῖν ἀνδρώποις προνοίας οὐδὲ νοῦ σοφοῦ (gen. comparat.): «нельзя пріобрѣсти людямъ лучшей выгоды, какъ осторожность и благоразуміе», или: *нѣтъ ничего полезнѣе для людей, какъ остор. и благораз.* — ***λαβεῖν*** можно разсматр. какъ inf. цѣли въ зависим. отъ οὐδὲν ἄμεινον.

1018. ἀπηγγελλόμην = ἃ ἐπηγγελλ. въ 943: ἂν ἐγὼ παραινέσω.

1019. αὐτόχειρι: *собственной рукой, собственными силами.* — ***δραστέον,*** scil. ἐστίν.

1020. κενόν = ἄπρακτον: *неисполненнымъ, такъ.*

1021. εἶθ' ὤφελες.. — иронич. желаніе, п. ч., во время умерщвленія отца, Эл—а была еще очень молода, чтобы предпринять что-л. — ***τὴν***

γνώμην — acc. resp.: *по рѣшимости.* — *εἴθ' ... γνώμην:* *если бы такова была твоя рѣшимость.*

1023. *τὸν νοῦν .. τότε.* Эл—а острить, упрекая сестру въ ἄνοια. Такою же остротою отвѣчаетъ ей Хр—а (1024): τοιαύτη, т. е. ἥσσων νοῦν. — *ἄσχει* = ἐπιτήδευε. — *δι' αἰῶνος:* *впродолженіе всей жизни, на всю жизнь.*

1025. *ὡς .. συνδράσουσα* — причин. знач.: *только потому, что ты не хочешь мнѣ содѣйствовать.*

1026. *γάρ* обосновыв. слѣдующ. мысль: не хочу содѣйствовать, п. ч... — *εἰκός,* scil. ἐστιν. — *ἐγχειροῦντα,* scil. *κακά,* mascul. вм. fem., такъ какъ относ. не только къ Эл—ѣ, но высказывается общая мысль. *εἰκὸς ... καλῶς:* *дурныя предпріятія, естественно, кончаются дурно.*

1027. *ζηλῶ τινά τινος* по аналог. съ θαυμάζειν τινά τινος. — *ζηλῶ σε ... στυγῶ:* *завидую твоему уму* (расчетливой осторожности), *но ненавижу тебя за трусость* (презираю тв. трус.), изъ которой этотъ умъ вытекаетъ; ср. 357. Иронія.

1028: *Я также терпѣливо выслушаю твои похвалы* (моей трусости, какъ теперь выслушиваю ей укоры). Это знач., что Эл—а, когда поплатится за неудачу въ своей попыткѣ, будетъ раскаиваться, что не послушалась совѣта Хр—ы, который она тогда сочтетъ разумнымъ, но послѣдняя ἀνέξεται κλύουσα это.

1029. *οὐ μὴ πάθῃς* = οὐ πείσει, ср. 42. — *τόδε,* τὸ εὖ λέγειν.

1030. *καὶ ὁ λοιπὸς χρόνος μακρὸς* (ἐστιν) *τὸ κρῖναι ταῦτα:* *еще будущее это покажетъ.* Смыслъ: Чего съ тобою спорить? Въ будущемъ много времени, тогда увидимъ, кто правъ. — *τὸ κρῖναι* — acc. resp.

1031. *σοὶ .. ἔνι:* *отъ тебя нельзя ожидать помощи* (для меня).

1032. Смыслъ: отъ меня можешь ожидать помощи, если ты будешь слушаться меня, но отъ тебя нельзя ждать послушанія.

1033. *μητρὶ .. σῇ.* Горькая насмѣшка, ср. 366—7.

1034. *αὖ:* *съ своей стороны.*

1035. *οὖν:* *въ такомъ случаѣ* (если ты не питаешь ко мнѣ ненависти). — *ἀτιμίας* (и προμηθίας, 1036). Gen. зав. отъ οἷ (adverb., ср. 922) = εἰς ἀτιμίαν (и εἰς προμηθίαν — σ' ἄγω): *до какой низости ты меня хочешь довести* (а кто любитъ, тотъ такихъ совѣтовъ не даетъ).

1036. (ἀτιμίας μὲν) *οὔ.* Подобн. обор. ср. 905.

1037. *τῷ σῷ δικαίῳ:* *тому, что по твоему мнѣнію справедливо.*

1038. *γάρ* обосновыв. мысль: конечно (ты должна повиноваться мнѣ), пот. что .. — *ἡγήσει:* «будешь командовать», или: буд. указывать путь. Хр—а острить по случаю высказаннаго не безъ иронiи ἐπισπ. ἐπισπέσ-

θαι и ἡγήσασθαι — метафоры, взятыя или изъ военнаго языка (въ ἐπισπ. заключ-ся сравненіе съ воиномъ, который слѣдуетъ за своимъ вождемъ, слушаясь его команды; къ ἡγήσ. — съ вождемъ, который идетъ впереди войска, командуя имъ), или отъ проводника и провожаемаго.

1039. «Ужасно, въ самомъ дѣлѣ, подавая хорошій совѣтъ, ошибаться». Смыслъ: ужасно, когда даешь хорошій совѣтъ (въ расчетѣ на то, что ему послѣдуютъ), а тебя не слушаютъ.

1040. Хр—а поняла ἐξαμαρτ. въ знач.: давать ошибочные совѣты, поэтому и отвѣчаетъ: ты сама ошибаешься. — *ᾧ κακῷ* ср. 163: ὃν Ὀρέσταν. — *πρόσκεισαι κακῷ* ср. 240. — *ᾧ σὺ προσκ. κ.: въ чемъ твоя бѣда.*

1042. *ἔστιν ἔνθα* = ἔστιν ὅτε, ἐνίοτε. — *χἠ* = καὶ ἡ.

1043. *τούτοις τοῖς νόμοις:* «по этимъ (твоимъ) законамъ», правиламъ.

1044. *ταῦτα: твое намѣреніе* убить Эг—а.

1045. *καὶ μήν: разумѣется.*

1046. *ἀληθές*, scil. ἐστιν: *и это правда?* — *πάλιν* выраж. противоположность дѣйствія, заключающагося въ глаголѣ βουλ., поэтому βουλεύσει πάλιν = μεταβουλεύσει: *передумаешь, перемѣнишь планъ.*

1047: «Нѣтъ ничего ненавистнѣе низкихъ мыслей (трусливыхъ)», т. е. мѣнять ἀγαθὴ βουλή на κακή. Эл—а играетъ словомъ βουλεύομαι

1048. *φρον. οὐδὲν ὧν λ.* = οὐδ. τῶν ἐμῶν: *не соглашаешься со мною.* — *ὧν* по attract. вм. τούτων ἅ.

1049. Утвердит. и отрицат. выраж. одной и той же мысли, ср. 131.

1050—1. *ἔπη, ἐπαινεῖν* — игра словъ. — *ἐγώ*, scil. ἐπαινῶ.

1052. *ἀλλά* выраж. не противополож., но требованіе: *ну.* — *οὐ μή* съ ind. fut., также какъ съ coni. aor., ср. 42. — *μεθέψομαι* = ἀκολουθήσομαι, можетъ указывать какъ на ἐπισπέσθαι (1037), такъ и на εἶσιθι.

1053: *Даже если ты неотступно будешь меня просить.*

1054. *ἀνοίας*, scil. ἐστίν. — *καὶ: даже только.* — *θηρᾶσθαι κενά: достичь* (тщетной) *недостижимой цѣли.*

1055. *σεαυτῇ.* Dat. зав. отъ δοκοῦσα. — *τι.* Acc. зав. отъ φρονεῖν. — *φρ. τι: быть особенно умнымъ.*

1056. *βεβήκῃς* — поэт. = ᾖς, ср. 979.

1057. *ἐπαινέσεις ἔπη* ср. 1044—1050.

2-й СТАСИМЪ 1058—1097.

Хоръ воспѣваетъ вѣрную дѣтскую любовь.

1-ая строфа 1058—1069. *Птицы заботятся о своихъ родителяхъ; Хр—а этого не дѣлаетъ; за это она подвергается наказанію. Объ этомъ молва должна сообщить Ат—у въ подземное царство.*

1058—62. Ordo: τί ἐσορώμενοι τοὺς ἄνωθεν φρονιμωτάτους οἰωνοὺς κηδομένους τροφᾶς (—ῆς) (τούτων), ἀφ' ὧν τε βλάστωσιν ἀφ' ὧν τ' εὔρωσιν ὄνα(η)σιν, οὐ τελοῦμεν τάδε ἐπ' ἴσας; — ***τί:*** *отчего? почему?* Древніе вѣрили, что нѣкоторыя породы птицъ, преимущественно молодые аисты, какъ только оперятся, заботятся о прокормленіи своихъ родителей. Ar. Av. 1353—7.

1058. ἄνωθεν вм. ἄνω, τοὺς ἐν τῷ ἀέρι (Schol.). — ***φρονιμωτάτους*** прибавлено оттого, что не всѣ птицы способны κήδεσθαι τροφῆς τῶν τοκέων, но только нѣкоторыя породы, которыя и считались φρονιμώτατοι.

1059. ἐσορώμενοι вм. ὁρῶντες ср. 892.

1060—1. τε — τε — объ одномъ предметѣ — родителяхъ. — ***εὔρωσι*** — поэт. вм. τύχωσι. — ***βλάστωσι*** и ***εὔρωσι*** — coni. безъ ἄν; ср. 225, 771.

1062. ἐπ' ἴσας = ἐπ' ἴσης, scil. μοίρας: *такимъ же образомъ.* — ***ἐπί*** c. gen. выраж. способъ, какимъ совершается дѣйствіе.

1063. οὐ τὰν ἀστραπάν сокращ. вм. οὐ μὰ τὰν (=τὴν) ἀστραπάν (— ήν). — ***ἀστραπή*** названа ***Διός,*** п. ч. молнія есть орудіе кары, посылаемой Зевсомъ за нарушеніе священныхъ законовъ, т. е. за оскорбленіе Ѳемиды, богини справедливости, которая возсѣдаетъ возлѣ Зевса.

1065. δαρὸν οὐκ вм. οὐ δαρόν — дор. ф. вм. δηρόν. — ***ἀπόνητοι*** (scil. εἰσιν) — поэт. вм. ἀθῷοι. Хотя хоръ высказываетъ эту мысль о людяхъ вообще, но имѣетъ въ виду Хр—у.

1066. χθονία = καταχθονία: *проникающая подъ землю.* По вѣрованію древнихъ молва (слухъ) о событіяхъ міра земнаго проникала въ преисподнюю. — ***βροτοῖσι*** — поэт. dat. вм. gen., завис. отъ φάμα (=φήμη): *молва* (слухъ) *о живущихъ на землѣ людяхъ, людская молва.*

1067. κατά... βόασον (=βόησον). Tmesis; ср. 713.

1068. καταβόασον οἰκτρὰν ὄπα: «крикни жалобнымъ крикомъ», чтобы побудить Атридовъ къ мести. — ***Ἀτρείδαις,*** разум. или весь родъ Атридовъ, находящійся въ преисподней, или, если поэт. plur вм. sing., Агамемнонъ (590: εὐσεβῶν, 940: θανόντας); за второе говоритъ еще въ 1071 τέκνων.

1069. ***ἀχόρευτος:*** такой, при которомъ не выражаютъ своей радости танцами, т. е. не веселятся, поэтому: *не радостный, печальный.* — ***ὀνείδη:*** «позоръ», разум. неисполненіе Хр—ою долга относительно родителей.

1-ая антистрофа 1070—1081. *Къ несчастіямъ, посьщающимъ родъ Атридовъ, присоединяется ссора двухъ дочерей Аг—а. Эл—а оставлена одна; она готова пожертвовать жизнью, чтобы погубить Кл—у и Эг—а.*

1070. ***ὅτι*** и т. д. — дополнит. предл. къ φέρουσα ἀχόρευτα ὀνείδη. — ***σφίν,*** Ἀτρείδαις. — Посредствомъ μέν и δέ два предлож. сочинены, между тѣмъ какъ по смыслу первое можно подчинить второму: не смотря на то, что домъ уже въ разстройствѣ, еще двѣ сестры въ разладѣ. — ***τὰ ἐκ δόμων:*** «положеніе (Атр—овъ), насколько оно зависитъ отъ дома», *домъ* = ὁ δόμος.

1071. ***τὰ*** (acc. resp.) ***πρὸς τέκνων:*** «относительно положенія (Атр—овъ) со стороны дѣтей», т. е.: *что кас. до дѣтей, то...* — ***διπλῆ φύλοπις,*** scil. αὐτῶν (τέκνων), поэт. вм. φύλ διπλῶν (δυοῖν) — ***φιλοτασίῳ*** = φιλοτησίφ. — ***διαίτᾳ*** (-ῃ) = ὁμιλίᾳ.

1071—3: «Разладъ, раздоръ двухъ дѣтей не улаживается дружескимъ сожительствомъ», т. е. *двѣ дочери живутъ въ разладѣ.*

1074. ***πρόδοτος:*** *измѣнически покинутая* (сестрою), ср. 126. — ***μόνα*** = μόνῃ. — ***σαλεύει*** заимствовано отъ корабля, который, будучи отданъ на жертву вѣтрамъ, качается, мечется въ борьбѣ со стихіей; такъ и Эл—а, будучи оставлена одна безъ поддержки, мечется въ борьбѣ съ своимъ несчастн. положеніемъ, выдерживаетъ бурю невзгодъ.

1075 стихъ испорченъ. Вмѣсто τόν ставятъ πότμον или οἶτον (судьба, участь).

1076. ***ὅπως*** = ὡς.

1077. ***πάνδυρτος:*** *вѣчно плачущій, горюнъ,* ср. 148.

1078—9. ***οὔτε τι — τε.*** Раздѣлить: οὔτι τε — τε: *не только вовсе не —, но даже.*

1079. ***ἑτοίμα*** = ἑτοίμη. — ***βλέπειν:*** *смотрѣть на дневной, божій свѣтъ* = ζῆν, поэтич. повтореніе уже сказаннаго οὔτε.. προμηθής. — ***τὸ βλέπ.*** ср. 1030: τὸ κρῖναι.

1080. ***ἑλοῦσα*** = καθελοῦσα: *лишь бы только убрать, уничтожить, извести.* — ***διδύμαν ἐρινύν:*** *два изверга, чудовища;* конкретн. пон. про Эг—а и Кл—у.

2-ая строфа 1081—1089. *Никто благородный не желаетъ недостойной жизнью порочить свое доброе имя; ты тоже не желаешь этого, поэтому ты предпочла при случаѣ смерть неблагороднымъ поступкамъ.*

1081. τίς... βλάστοι: «кто могъ бы быть достойнымъ столь благороднаго отца?» Рѣчь идетъ объ Эл—ѣ, поэтому можно перевести: *какая дочь могла бы оказаться столь достойной благороднаго отца?* или: *могла бы быть столь благородной.*

1083. ζῶν κακῶς: *позорною жизнью.* — ***εὔκλειαν αἰσχῦναι:*** *запятнать свое доброе имя.*

1085. νώνυμος — сказуем. = ὥστε νώνυμος εἶναι.

1086. αἰῶνα κοινόν: *общую* (всѣмъ) *жизнь*, ж., которая ожидаетъ всѣхъ въ Аду, т. е. смерть; ср. русск.: «смерть есть общій удѣлъ всѣхъ». Ср. для поясненія 1079—80.

1087—8. καθοπλίσασα — слово, не идущее по своему знач. (снабжать оружіемъ, вооружать) къ общему смыслу мѣста, требуется слово съ знач. отвергать (ἀποπτύσασα). — (τὸ) ***μή*** (καλόν) при прилаг. и причастіяхъ отрицаетъ цѣлый родъ качества или дѣйствія даннаго понятія; здѣсь: «все то, что не хорошо», *низость.* — ***δύο ἐν ἑνὶ λόγῳ:*** *двѣ вещи, двойное названіе*, или: *дв. славу за-разъ.*

1089. σαφά(-ή) — за то, что не хотѣла жить и при томъ недостойною ея жизнью съ убійцами отца. — ***ἀρίστα***(-η) за то, что одна пыталась мстить за отца.

2-ая антистрофа 1090—97. *Хоръ желаетъ Эл—ѣ побѣдить своихъ враговъ и этимъ заслужить высшую награду у боговъ.*

1090. ζῴης καθύπερθεν ἐχθρῶν: о еслибъ ты превзошла враговъ! — μοι — dat. eth.

1091. χειρί = σθένει. = ***πλούτῳ*** = ὄλβῳ. — ***τοσόνδε ὄσον***, ср. 286.

1092. ὑπόχειρ вм. ὑποχείριος, противополаг. καθύπερθεν. — ***ναίεις*** — поэт. вм. εἶ.

1093—4. σὲ ἐν μ. οὐκ ἐσθλᾷ (ῇ) ***βεβῶσαν*** (= οὖσαν): *твоя участь не весела, не завидна*, ср. 1056. — ***μὲν — δὲ:*** *хотя — однако.*

1096—7. Ordo: φερομέναν(-ην) ἄριστα τῶνδε, ἃ ἔβλαστε μέγιστα νομ., τᾷ (τῇ) εὐσεβείᾳ Διός. — ***ἄριστα*** = ἀριστεῖα.

1096. τῶνδε — gen., зав. отъ ἄρ. Διός (gen. obi.).

1095—7. ἃ δὲ... εὐσεβείᾳ: *снискиваешь себѣ высшую награду за*

соблюденіе того, что составляетъ высшій законъ (исполненіе долга, какъ дочери относит. родителей).

3-ій ЭПИСОДІЙ 1098—1383.

1-ая сцена. 1098—1231. *Является Ор—ъ, чтобы, по порученію царя Строфія, передать урну. Его не узнаютъ. Эл—а проситъ его дать ей урну. Получивъ, она произноситъ надъ нею трогательную рѣчь. Ор—ъ открывается сестрѣ.*

1098—9. ὀρθά — ὀρθῶς. Anaphora, ср. 267. — ***ἔνθα χρῄζ.*** (scil. ὁδοιπορεῖν) = ταύτῃ, ὅποι χρῄζ.

1100. τί βουληθεὶς πάρει; *съ какимъ намѣреніемъ*, или: *зачѣмъ ты сюда пришелъ?*

1101. Αἴγισθον — acc., зав. отъ ἱστορῶ, prolepsis, ср. 948 и др. — ***ἔνθα***—нар. относ. вм. косвенно-вопрос. ὅπου, ср. 947, 1035. — ***ᾤκηκεν*** отъ οἰκεῖν, селиться, обознач. результатъ дѣйствія = *жить*.

1102. ἀλλά: *въ так. случаѣ.* — ***ἀζήμιος,*** scil. ἐστίν: не заслуживаетъ наказанія, т. е.: *не ошибся.*

1103. οὖν: *итакъ* (если я вѣрно пришелъ). Зам. два раза поставленное ἄν, ср. 697. — ***τοῖς ἔσω*** вм. т. ἔνδον: *живущимъ во дворцѣ.*

1104: «О нашемъ общемъ желаемомъ приходѣ», *что пришли желанные гости.* — ***ἡμῶν*** — Ор—ъ и его спутники. — Въποθεινήν заключ. двусмысленность: хоръ относитъ его къ Кл—ѣ и Эг—у, зрители же — къ хору, Ор—у (ср. 4) и Эл—ѣ. — ***κοινόπους*** — поэт. вм. κοινός.

1105. ἥδε: *вотъ она*, разум. можетъ доложить. — ***ἄγχιστος:*** *ближайшій родственникъ.* — ***χρεών,*** scil. ἐστιν.

1108—9. Ordo: οὐ δή ποτε φέροντες ἐμφανῆ τεκμήρια φήμης, ἧς (вм. ταύτης, ἥν) ἠκούσ. — ***φέροντες,*** scil. ματεύετε.

1110. τὴν σὴν κληδόνα: *извѣстіе, о [которомъ ты говоришь;* ср. 1037.

1111. Στρόφιος см. 45. — πέρι (Anastrophe) соед. съ Ὀρέστου.

1112. ὑπέρχ. με φόβος ср. 928.

1113—14. φέροντες κομίζομεν однозначущи: «неся несемъ», вм. *мы пришли съ—* = φέροντες ἥκομεν, или: *мы принесли.*

1115. τοῦτο ἐκεῖνο = τοῦτό ἐστιν ἐκεῖνο: *вотъ оно*, т. е. то (τοῦτο), что я вижу, есть именно то (ἐκεῖνο), о чемъ сообщалъ восп—ль (757).

1116. πρόχειρον — сказуем.: *передъ глазами, воочію.*

1117. τῶν Ὀρ. κακῶν — gen., завис. отъ τι.

1119. ***νυν*** показыв. выводъ изъ словъ Ор—а, = οὖν: *поэтому.* — ***δὸς εἰς χεῖρας λαβ.***, scil. τόδε τεῦχος.

1120. ***κἀκευθεν*** — перех. знач.

1123. ***δότε***, scil. αὐτῇ. — ***ἥτις ἐστί:*** *кто бы она ни была.*

1124. ***ἐν δυσμ. οὖσα*** = δυσμενὴς οὖσα. — ***ἐπαιτεῖται*** — med., ср. 993—4; σῴζεται. — *1125.* ***ἢ ὡς φίλ. τις ἢ ὡς τις πρὸς αἵμ.***, scil. ἐπαιτεῖται. — ***πρός*** с. gen.означ. происхожденіе отъ ч.; οἱ πρὸς αἵματος: *кровные родственники.* — ***φύσιν*** — acc. resp. = τὸ γένος, плеонастически; ср. 325.

1126. ***ἐμοί*** относ. какъ къ φιλτάτου, такъ и къ λοιπόν.

1127. ***ψυχῆς*** = ζῶντος. Gen. зав. отъ λοιπόν = λείψανα (1113).

1127-8. ***ὡς .. εἰσεδεξάμην;*** «съ сколь не одинаковыми надеждами я тебя отсылала и принимаю», т. е. я отсылала тебя когда-то съ твердой надеждой на то, что ты будешь со временемъ мстителемъ за смерть отца, теперь же я принимаю тебя (твой прахъ) безъ всякой надежды на что-л.

1128. ***οὐχ ὥνπερ*** = οὐχ ὑπὸ τούτων, ὑφ' ὧν.

1129. ***οὐδέν*** ср. 244. — ***ὄντα***, scil. σε.

1130. ***λαμπρόν:*** *полнаго жизни*; тоже слово въ 685.

1133. ***κλέψασα*** перев. нарѣчіемъ. Nom. при inf. (почему?). — ***φόνου*** — gen. отдѣленія при ἀνασῴσασθαι.

1134. ***ἔκεισο*** — indic. истор. вр. въ предлож. финальномъ, п. ч. зависитъ отъ предлож., выражающаго желаніе противоположное дѣйствительности, и относится къ нему, какъ apodosis къ protasis'у условнаго предлож., выражающаго недѣйствительность (Почему imperf.?). ***τῇ τόθ' ἡμέρᾳ***, когда былъ умерщвленъ отецъ.

1135. «Ты бы лежалъ (ἔκεισο), получивъ въ удѣлъ общую участь отцовской могилы», т. е. *покоился бы въ одной могилѣ съ отцомъ.*

1136. Таже мысль въ 869.

1138. ***ἐν φιλ. χερ.*** вм. dat. instr., такъ какъ Ор—ъ, какъ трупъ, былъ бы на рукахъ Эл—ы; тотъ же обор. 1141.

1139. ***πυρός*** — gen., ср. 1133: φόνου.

1143. ***τῆς... τροφῆς*** — gen., составляющій ближайшее опредѣл. къ τάλαινα, порусски лучше отдѣльн. предлож.

1144. ***τὴν*** вм. ἣν, ср. 205.

1145. ***πόνῳ γλυκεῖ:*** «съ сладкимъ трудомъ», *съ наслажденіемъ;* видъ oxymoron (фигура, въ которой два противоположныя понятія остроумно сопоставляются).

1146. ***μητρὸς*** и ***ἐμοῦ*** — gen., зав. отъ φίλος, употребл. въ дѣйств. знач.: «ты былъ другъ» = *ты любилъ.*

1147. οἱ κατ' οἶκον = οἱ οἰκέται. — Къ *ἦσαν* доп. τροφοί, а къ τροφός — *ἦ*.

1148. σοι — dat. вм. ὑπὸ σοῦ.

1149. ἐκλέλοιπε — непереходн. знач., ср. 19.

1150. θαν. σ. σ. = σὺν σοὶ θανόντι.

1151. θύελλ' ὅπως. Anastrophe. — οἴχεται = τέθνηκε, ср. 146.

1152. σοι (ср. 1148): *по твоей винѣ.* — *φροῦδος* ср. 807.

1153. ὑπὸ (ἡδονῆς) — причин. знач.

1154. μήτηρ ἀμήτωρ: «мать — не мать», т. е.: *мать, недостойная названія матери;* видъ oxymoron (ср. 1145), который составляется у греч. поэтовъ изъ им. существ. и прилаг. одного корня съ существ., которое чрезъ прибавленіе ἀ priv. или частицы δυς получаетъ противоположное значеніе. — *ἧς... προύπεμπες.* Объ этомъ 170—2.

1155. ὡς (φονούμ.): *съ обѣщаніемъ, что.*

1156. αὐτός: *самъ, самолично,* въ противоположн. къ присылаемымъ вѣстямъ; ср. 36.

1157. ὁ δαίμων ср. 999.

1158. ὧδε: *въ такомъ жалкомъ видѣ,* именно: σποδόν... ἀνωφελῆ.

1160—3. Анапестъ употр—ся въ монологѣ среди ямбическаго триметра, когда говорящій впадаетъ въ παθος.

1161. δέμας ср. 57.

1162—3: «О несчастный путь, въ который ты былъ посланъ» (Эл — ою).

1164. δῆτα — подтверждающ. част., ср. 843. — *κασίγν. κάρα:* *родной братъ;* любимое описаніе у трагиковъ чрезъ κάρα и род. п. имени лица, или, какъ здѣсь, прилагательнаго, въ обращеніяхъ, какъ выраженіе любви. Ср. русск.: «голубчикъ».

1166. τὴν μηδέν, scil. οὖσαν. Отриц. μηδέν для обобщенія понятія. ὁ μηδὲν ὤν = «всякій, кто — ничто», или: тотъ, который таковъ, такого свойства, какъ ничто = ὁ τοιοῦτος, οἷος μηδὲν εἶναι. Ср. также 1000: μηδὲν.

1168: «Я дѣлила одинаковую съ тобою участь».

1169. τάφου — gen. отъ ἀπολείπεσθαι: *б. отдѣленнымъ, лишеннымъ чего.* — *μὴ ἀπολ.* Synizesis.

1170. Мысль: смерть — конецъ всѣхъ страданій.

1171. Хоръ называетъ Эл—у по имени, чтобы Ор—ъ узналъ, кто предъ нимъ, такъ какъ у него были еще сестры. Это названіе и даетъ поводъ Ор—у къ мысли открыть себя.

1172. θνητός, scil. ἐπεφύκει.

1173. τοῦτο. Что?

1174. *ποῖ λόγων ἔλθω ἀμηχανῶν αὐτῶν* (λόγων); «къ какимъ словамъ мнѣ затрудняющемуся (въ нихъ) обратиться» (для выраженія своей мысли)? *съ чего мнѣ начать?* Колебаніе Ор—а открыть себя.

1176—1226. **Стихомиѳія**, ср. 385.

1176. *τί σ' ἔσχες ἄλγος* (ср. 897); *но что съ тобою случилось?* вслѣдствіе чего ты болѣе не можешь γλώσσης κρατεῖν. — *εἰπὼν κυρεῖς* = εἴρηκας.

1177. Ordo: ἦ τόδε σὸν εἶδός ἐστι τὸ κλεινὸν (εἶδος) Ἠλέκτρας; — *τὸ* (κλ.) — указат.: *та* (внѣшность, наружность, обликъ), какъ раньше ему описывалъ восп—ль.

1178. *τόδ' ἔστ' ἐκεῖνο* ср. 1115.

1179. *ἆρα* у трагиковъ для размѣра вм. *ἄρα*.

1180. *οὐ δή ποτε: ужъ не—ли? неужели?* выраж. недоумѣніе.— *τάδε* ср. 397: ταῦτα.

1181. *ἀθέως: безъ защиты боговъ.*

1182. Повтореніе мысли, высказанной въ 1180. — *ἦ ἐμέ.* Synizesis. — *δυσφημεῖν* = δυσφήμοις λόγοις λέγειν. — *οὗτοι ... δυσφημεῖς: зловѣщія слова, которыя ты произносишь, относятся не къ иной, но ко мнѣ.*

1183. *φεῦ τῆς* ср. 920. — *τροφῆς: жизнь*, такъ какъ опредѣл. ἀνύμφου не идетъ къ понятію «питаніе», или «образъ жизни»; а мож. б., вм. τροφῆς, слѣдуетъ читать другое слово.

1184. Повтореніе вопроса 1180, такъ какъ Ор—ъ не далъ на него отвѣта, а только восклицаніями выражаетъ свое тяжелое душевное состояніе.

1186. Словами 1185 Ор—ъ еще болѣе вводитъ въ заблужденіе сестру, которая не понимаетъ, какимъ образомъ, послѣ ея сообщенія, Ор—ъ говоритъ о своихъ страданіяхъ. — *ἐν τῷ* (=ἐν τίνι) *τῶν εἰρημ.* (gen. завис. отъ ἐν τῷ); *изъ какихъ словъ?*

1187. *ὁρῶν* зав. отъ подраз. διέγνων. — *ἐμπρέπουσαν ἄλγεσιν* — нѣкотораго рода oxymoron: «красуешься страданіями», ты *подавлена скорбями.*

1189. *βλέπειν* — inf. resp.; досл.: «можетъ-ли быть что-л. хуже этого на видъ?» *можно-ли представить что-н. хуже этого?*

1190. *ὀθούνεκα* (ср. 47) *εἰμί* зав. отъ подразум. γίγνεται ἔτ' ἐχθίω. — *τοῖς φ. σύντρ.* ср. 263.

1191. Такъ какъ Ор—ъ еще не открылъ Эл—ѣ своей личности, то онъ показываетъ видъ, что не понимаетъ значенія словъ сестры (1190). — *τοῖς τοῦ;* = τ. τίνος; scil. φονεῦσι.

1192. *εἶτα* присоединяетъ новое обстоятельство: *кромѣ того.* — *δουλεύω βίᾳ* ср. 264.

1193. *τῇδε ἀνάγκῃ*, им. τῇ τοῦ δουλεύειν βίᾳ, dat. направленія вм. вин. съ предл. εἰς, ἐπί, πρός.

1194. *ἐξισοῖ* — неперех. знач.: *не похожа на мать, ведетъ себя не какъ мать;* ср. 1154.

1195. *χερσίν* — конкр. вм. абстр.: *насиліе, дурное обращеніе.* — *λύμη βίου* = λ. τροφῆς: *лишеніе пищи,* ср. 192. Смыслъ: она дурно обращается съ тобою, или отказываетъ тебѣ въ пищѣ?

1197. *οὐδέ* = καὶ οὐ. — *οὐπαρήξων* = ὁ ἐπαρήξων.

1198. *προὐθηκας σπ.* ср. 1123.

1200. *ποτέ: наконецъ-то* (между тѣмъ какъ до сихъ поръ никто меня не пожалѣлъ).

1201. *γάρ* обосновыв. мысль: ἐποικτίρω σε.

1202. *οὐ δή ποτε* ср. 1180.

1203. *τὸ τῶνδε* = αἵδε (хоръ), ср. 261: τὰ μητρός. — *πάρα* = πάρεστιν.

1204. *πρὸς πιστὰς ἐρεῖς: то, что скажешь, скажешь при преданныхъ, надежныхъ лицахъ.*

1209. Въ оживленномъ разговорѣ стихъ триметра дѣлится между двумя лицами. Такое дѣленіе называется ἀντιλαβή. — *σέθεν* — gen., зав. отъ τάλαινα (ср. 1143): (я несчастна) *вслѣдствіе тебя,* или *безъ тебя;* слѣдующее предложеніе служитъ этому поясненіемъ.

1210. *τῆς σῆς τάφης: возможности похоронить тебя* (твой прахъ), какъ ближайшая родственница.

1211. *εὔφημα φώνει: не говори зловѣщихъ словъ,* вродѣ τάφη, такъ какъ такія слова могутъ служить дурнымъ предзнаменованіемъ для исхода предпріятія. — *πρὸς σ. γ. οὐ* вм. οὐ γὰρ πρὸς δίκης: *не основательно, напрасно.* Ср. 1065. — *πρὸς δίκης* = δικαίως.

1213. *φάτιν,* разум. θανόντ' ἀδελφόν, acc. внутр. объекта; ср. 329. — При προσφωνεῖν пропущ. доп. με, которое Ор—ъ избѣгаетъ, такъ какъ онъ еще себя не открылъ.

1214. *ἄτιμος* = ἀναξία.

1215. *τοῦτο* — урна и содержимое ею. — *σόν* = σοὶ προσῆκον.

1216. Дополн. къ этому предл. ἐμόν ἐστιν.

1217. *πλήν: а только.* — *λόγῳ: для виду, одно только имя.* — *ἀσκεῖν* — поэт., означ.: искусственнымъ образомъ что-л. приготовлять, поэтому ἠσκημένον = παρεσκευασμένον, ср. 425.

1220 и сл. ἀντιλαβή, ср. 1209. — *ὧν* — attr. = τούτων ἅ.

1221. ***ἀνήρ*** = ὁ (указ.) ἀνήρ.

1222. ***κεῖνος,*** scil. εἶ. — ***σφραγῖδα πατρός:*** *кольцо съ печатью отца.* При отправленіи Ор—а изъ дому Эл—а дала ему кольцо съ печатью отца, какъ будущій отличительный знакъ.

1224. ***φῶς*** вм. ἡμέρα, который приноситъ Эл—ѣ радость послѣ долголѣтней печали. — ***συμμαρτυρῶ,*** п. ч. день свиданія съ сестрою послѣ долгой разлуки для Ор—а тоже сам. пріятный.

1225. ***φθέγμα,*** scil. φίλτατον, вм. названія лица. — ***ἀφίκου;*** между тѣмъ какъ до сихъ поръ ко мнѣ являлись только вѣстники. — ***μήκετ' ἄλλ. πύθῃ:*** ‹ни отъ кого болѣе не разспрашивай›, такъ какъ я самъ предъ тобою.

1226. ***ἔχω σε χερσίν:*** *держу тебя въ своихъ объятіяхъ.* — ***ὡς*** с. optat. желанія ср. 126. — ***τἀ λοιπά*** = τὸ λοιπόν.

1228—9. ***μηχαναῖσι... σεσωσμένον:*** *вслѣдствіе хитрой выдумки сочтенъ былъ за умершаго, благодаря той же выдумкѣ спасенъ* (цѣлъ и невредимъ).

1230. ***ἐπί*** с. dat. обознач. причину. — ***συμφορά*** — vox media, здѣсь о счастливомъ событіи, счастл. исходѣ.

1231. ***γεγηθὸς δάκρυον,*** вм. δάκρυον ὑπὸ γήθους (или γεγηθότος) ἐκβεβλημένον.

2-й КОММЪ 1232—1287.

Радость Ореста и Электры.

Строфа 1232—1252.

1232. ***γοναὶ σωμάτων*** — поэт. plur. вм. sing.: *сынъ отца,* им. Аг—а; ср. 1068.

1234. ***ἀρτίως:*** *наконецъ-то* (послѣ долгихъ и уже безнадежныхъ ожиданій).

1235. Asyndeton въ возбужденномъ состояніи. — ***οὔς*** — plur., раз. ἐμέ. — ***ἐχρῄζετε,*** scil. ἰδεῖν.

1236. ***πάρεσμεν*** — pl. вм. sing. — ***σῖγ'*** (= σῖγα, adverb.) ***ἔχουσα:*** *молчи* и πρόσμενε конца, исхода дѣла. Schol.: σίγα, ἕως ἂν κατὰ νοῦν ἀποβῇ τὸ πᾶν.

1240. ***τὰν*** (τὴν) ***ἀεὶ ἀδμήταν*** (-ην): *вѣчнодѣвственная.*

1241. ***τόδε*** указыв. на слѣдующ.: περισσὸν ἄχθος γυναικῶν ἔνδον ἀεὶ ὄν, — презрительно о Кл—ѣ: *женщина, которая сидитъ въ домѣ, составляя напрасное бремя, бременя собою землю.*

1244. Ordo: ὅρα γε μὲν δὴ ὡς Ἄρης ἔνεστι καὶ ἐν γυναιξίν. Зам. скопленіе частицъ, выражающ. утвержденіе, увѣреніе: γέ, μέν, δή. — Ἄρης — назв. божества вм. предмета, состоящаго подъ покровительствомъ этого божества: воинственный духъ, пылъ; metonimia. — *ἐν γυν.*, разум. Кл—а.

1245. εὖ... που: *ты знаешь это по собственному опыту* (изъ поступка Кл—ы съ Аг—омъ).

1246. Восклицаніе боли, здѣсь — испуга, вызваннаго въ Эл—ѣ напоминаніемъ ей о поступкѣ Кл—ы съ отцомъ.

1247—8. ἀνέφελος: «непокрытый облакомъ», *ясный, явный, очевидный.* — ***ἐμβάλλειν:*** *напоминать.* — ***οὔποτε καταλύσιμον:*** «то, что никогда не прекращается», *безконечное.*

1249. λησόμενον — med. вм. pass. ἐπιλησθησόμενον.

1250. Соед.: κακόν, οἷον ἔφυ ἀ(ἠ)μέτερον.

1252. χρεών ср. 1105.

Антистрофа 1253—1272.

1254. Ordo: ὁ πᾶς χρόνος παρὼν πρέποι ἂν ἐμοὶ ἐννέπειν τάδε δίκᾳ (-ῃ). — πρέποι — лично, ср. 664. — ***παρών*** — сказ.: время, которое есть на лицо, перев.: *теперь.* — ***ἐμοί*** въ противопол. Ор—у.

1256. ἔσχον: *я пріобрѣла, достигла;* aor. выр. начало дѣйствія.— ***ἐλεύθερ. στόμα:*** *свобода рѣчи.*

1257. ξύμφημι съ тѣмъ, что ты должна говорить свободно. — ***σφίζου.*** O med. ср. 994. — ***τόδε,*** τὸ ἐλεύθερον στόμα, чтобы не разрушить моихъ плановъ.

1259. Ordo: μὴ βούλου μαχρὰν λέγειν, οὗ (adverb.) μὴ ἔστι καιρός. — ***μή,*** п. ч. предлож. им. условн. смысл. — ***μαχρὰν λέγειν:*** *долго,* слѣдов. *много говорить* = μαχρηγορεῖν.

1260—2. Ordo: τίς οὖν ἂν μεταβάλοιτο ὧδε σιγὰν ἀξίαν γε λόγων σοῦ πεφυνότος; — ***ἀξίαν*** — прил. вм. нарѣч.: *достойнымъ образомъ.* Перев.: *кто счелъ бы достойнымъ, примѣчнымъ смѣнить возможность говорить* (слова) *на молчаніе.* — ***μεταβάλλεσθαί τί τινος*** по аналог. съ ἀμείβεσθαί τί τινος. — ***ὧδε:*** *въ такомъ положеніи,* которое поясняется слѣдующ. предлож. ἐπεὶ ... ἐσεῖδον.

1265. τότ' εἶδες и т. д. служитъ объяснительнымъ отвѣтомъ на слова ἀφράστως и ἀέλπτως. — ***θεοί*** ср. 35. Послѣ этого стиха недостаетъ одного стиха, соотвѣтствующаго 1245 строфы.

1266. ἔτι ὑπερτέραν, scil. χάριν, извлекаемое изъ слѣдующ. χάριτος.

1267—8. ***τᾶς*** (= τῆς) ***πάρος χάριτος:*** «чѣмъ прежняя радость» о твоемъ прибытіи. — ***εἰ:*** *если дѣйствительно.* — ***ἀ(ἡ)μέτερα πρός.*** Anastrophe.

1269—70. ***τίθημι αὐτὸ δαιμόνιον:*** *я считаю это дѣломъ божескимъ* (бож—аго провидѣнія).

1271—2. ***τὰ μέν — τὰ δέ:*** *съ одной стороны —, съ другой стор.*

1272. ***δέδοικα νικωμένην*** (scil. σε): «боюсь, что ты слишкомъ подавлена», *переходишь мѣру.*

Эподъ 1273—1287.

1273—4. Ordo: ἰὼ ἐπαξιώσας ὧδε φανῆναι μοι φιλτάταν (-ην) ὁδὸν χρόνῳ μακρῷ. — ***χρ. μακρῷ:*** *послѣ долгаго времени* (разлуки). — ***φιλτάταν ὁδὸν*** — acc. spatii въ зав. отъ φανῆναι = ἐλθεῖν: «явился по драгоцѣнному пути», т. е. *ты явился драгоцѣннымъ, желаннымъ.*

1275. ***μή τί με*** — продолжается въ 1276: μὴ μ' ἀποστερήσῃς, при чемъ отрицаніе повторено вслѣдствіе перерыва предложенія, сдѣланнаго словами Ор—а: τί μὴ ποιήσω.

1277. ***ἡδονάν*** (-ήν). Acc. зав. отъ ἀποστερήσῃς. — ***τῶν σ. προσώπων.*** Gen. зав. отъ ἡδονάν. — ***μεθέσθαι*** — inf. слѣдствія = ὥστε αὐτὴν (ἡδονὰν) μεθέσθαι.

1276—7. ***μὴ... με θέσθαι:*** *не лишай меня удовольствія смотрѣть на твое лицо.*

1278. Ordo: ἥ κάρτα θυμοίμην ἂν καὶ ἄλλοις ἰδών (εἰ ἴδοιμι αὐτοὺς ἀποστεροῦντάς σε ἡδονήν). Подъ ἄλλοις разум., вѣроятно, Кл—а и Эг—ъ.

1279. ***ξυναινεῖς;*** scil. μὴ ἀποστερεῖν με и т. д. Краткость выраженія въ возбужденномъ состояніи.

1281. ***ἐγὼ οὐδ'.*** Synizesis. — Ordo: ἔκλυον αὐδάν (-ήν), ἂν (= ἣν) ἐγὼ οὐδ' ἂν ἤλπισα. — ***αὐδάν:*** «голосъ» въ смыслѣ: *вѣсть, слухъ.*

1283. ***ἔσχον ὀργάν:*** *я сдержала, подавила свое душевное волненіе.* — ***ἄναυδον... βοᾷ*** = ὥστε ἄναυδον καὶ οὐ σὺν βοᾷ (-ᾷ) εἶναι: *безмолвно и безгласно*, т. е.: *не издала ни голоса, ни крика.*

1285. ***νῦν δ' ἔχω σε*** ср. 1226.

1286. ***προυφάνης... πρόσοψιν:*** «ты явился съ в. пріятнымъ, дорогимъ лицомъ», т. е.: *ты показалъ мнѣ твое дражайшее лицо.*

1287. ***ἐγὼ οὐδ'*** ср. 1281. — ***λαθοίμαν*** (-ην), даже, еслибы не удалось наше предпріятіе.

2-ая сцена 1288—1383. Ор—ъ приглашаетъ Эл—у приступить къ дѣлу. Эл—а проситъ Аполлона о помощи.

1288. ***τὰ περισσ. τῶν λόγων*** — поэт.: «то, что лишнее изъ словъ», *лишнія слова.*

1289. Ordo: ὡς μήτηρ κακή ἐστιν.

1291. ***ἀντλεῖ*** — метафора отъ вычерпнутой жидкости. — ***ἀντλ., ἐκχ., διασπ.*** Накопленіе синонимич. словъ для болѣе сильнаго выраженія понятія разоренія, asyndeton ср. 1235. — ***τὰ δ'*** (ἐκχεῖ), какъ будто бы предшествовало τὰ μὲν (ἀντλεῖ); такъ бываетъ обыкновенно, когда предшествуетъ болѣе общая мысль (ἀντλεῖ — общее понятіе, которое поясняется частными: исчерпываетъ или *разоряетъ, мотая и разбрасывая*). — ***μάτην:*** *безцѣльно, легкомысленно.*

1292. ***γάρ*** обосновыв. (τὰ περ. т. λόγων) ἄφες. — ***χρόνου καιρόν*** = τὸ καίριον τοῦ χρόνου: *удобный моментъ*, εὐκαιρίαν τῶν μελλόντων πραχθῆναι (Schol.). — ***σοι*** — dat. eth.

1293—4. Ordo: σήμαινε δέ, ἃ и т. д. — ***ἁρμόσει*** — неперех. знач.: *подойдетъ.* — ***ὅπου...*** — косв. вопр. предл., представл. распространеніе предшествующаго относительнаго предл. — ***φανέντες ἢ κεκρυμ.*** перев. нарѣч.

1295. (ὅπου) ***γελῶντας ἐχθροὺς παύσομεν:*** (гдѣ бы) *мы могли прекратить язвительный смѣхъ, радость враговъ* (1153).

1296. ***οὕτως*** относ. къ ἐπιγνώσεται и поясняется φαιδρῷ προσ. — ***ὅπως*** съ indic. fut. безъ управляющаго имъ глагола ставится для выраженія предостереженія; въ так. случ. подразумѣвается предъ нимъ глаголъ: σκόπει, ἐπιμελοῦ и т. п.

1297. ***νῷν*** (Ор—ъ и Эл—а) ***ἐπελθόντοιν*** — gen. absol. съ условн. знач.

1298. ***ὡς ἐπὶ*** (ср. 1230) ***ἄτῃ μὴ μάτην λελεγμένῃ*** (63, 642): «какъ будто вслѣдствіе несчастія не ложно тебѣ разсказаннаго», т. е.: *какъ будто извѣстіе о несчастіи* (моей смерти) *сообщено тебѣ не ложно.*

1299. ***εὐτυχήσωμεν*** ср. 945.

1301. ***φίλον,*** scil. ἐστίν.

1302. ***καὶ τοὐμὸν ἔσται τῇδε:*** *таковъ будетъ и мой образъ дѣйствія.* — ***καί — καί*** приставляется къ обѣимъ частямъ сравненія. — ***ἐπεὶ τὰς ἡδονὰς... ἐκτησάμην*** = ἐπεὶ τὰς ἡδονάς, ἃς ἐκτησάμην, πρὸς σοῦ ἔλαβον и т. д. — ***ἐμάς*** вм. ἐξ ἐμαυτῆς.

1304. Ordo: καὶ οὐδὲ βραχὺ λυπήσασά σε δεξαίμην ἂν αὐτὴ εὑρεῖν μέγα κέρδος. — ***οὐδὲ βραχὺ*** (против. μέγα κέρδος) ***λυπήσασά σε*** —

условн. знач. = καὶ εἰ βρ. λυπήσαιμι σε: «даже еслибы пришлось хоть немного огорчить тебя», т. е.: *даже цѣною малѣйшаго огорченія, которое я могла бы тебѣ причинить.* — *δέχομαι* съ inf. = *соглашаться на что, желать, рѣшаться.*

1305—6. εὑρεῖν ср. 1061. — ***οὐ... ὑπηρετοίην,*** scil. εἰ δεξαίμην εὑρ... — ***τῷ παρόντι δαίμονι:*** «божеству, которое теперь мнѣ покровительствуетъ», *теперешнему благопріятному случаю* (ср. 999). Смыслъ: я не умѣла бы пользоваться счастливымъ случаемъ.

1307. Эл—а исполняетъ требованіе Ор—а, обращенное къ ней въ 1293. — ***τὰ ἐνθένδε*** — нар. мѣста перенесено на время: «что отсюда», т. е. *послѣ этого должно слѣдовать.*

1308. ὀθούνεκα ср. 617. — κατὰ στέγας, scil. ἐστίν.

1309. ἦν—пролептически вм. σὺ μὴ δείσῃς, ὡς (αὐτή). — ***ὡς*** съ indic. fut. послѣ отрицательн. выраженій боязни обозначаетъ опасеніе предполагаемое и потому неосновательное.

1310. κάρα — поэт. = πρόσωπον.

1311. τέ — καί: *съ одной стор.*—, *съ другой стор.* — ***εντέτηκε*** — поэт.: «расплавлена», *прилипла*, т. е. *твердо засѣла въ сердцѣ, накипѣла.* Метафора отъ расплавленнаго воска, который, будучи налитъ на предметъ, прилипаетъ къ нему.

1312. ἐσεῖδον ср. 417.

1314. ἥτις — условн. или прич. знач. — ***μιᾷ τῇδε ὁδῷ:*** *за-разъ.*— ***θαν. τε καὶ ζῶντα ἐσεῖδον.*** Zeugma, состоящая въ томъ, что отъ ἐσεῖδον по смыслу можетъ зависѣть только дополн. ζῶντα, между тѣмъ какъ къ другому дополненію θανόντα слѣдуетъ подразум. другой глаг., вродѣ ἔγνων. Ср. 72.

1315. εἴργασαι μ' ἄσκοπα: *ты сдѣлалъ непостижимое* (умеръ и ожилъ), такъ что и слѣдующее не было бы чудомъ.

1316—17. Условный періодъ возможности. Въ возбужденномъ состояніи Эл—а считаетъ возможнымъ то, что въ сущности невозможно; ср. 548. — При ***νομίζειν*** и ***πιστεύειν*** подраз. ἐμέ. — ***ὁρᾶν,*** scil. αὐτόν.

1318. ὅτε ср. 38. — ***τοιαύτην ὁδόν:*** «такого рода путемъ», т. е.: *такимъ чудеснымъ образомъ.*

1319. μόνη = μονωθεῖσά σου (εἰ μόνη ᾖ), не говоря уже о твоемъ содѣйствіи (для чего ср. 955, 980, 1029, 1043, 1045, 1078).

1320. οὐκ ἂν δυοῖν ἥμαρτον = τοῦ ἑτέρου ἂν ἔτυχον: *я достигла бы одного изъ двухъ.*

1322. Ор—ъ, услышавъ шаги извнутри дворца и, не зная, кому они принадлежатъ, для осторожности совѣтуетъ сестрѣ молчать. —

ἐπήνεσα — aor. вм. praes. (ср. 668): *совѣтую молчать*, или: *молчи, пожалуйста.* — *ἐπί* съ dat. для выраж. цѣли, вм. acc. — *ἐπ' ἐξόδῳ: къ выходу, чтобы выйти сюда.*

1323. τῶν ἔνδοθεν. Gen. part. зав. отъ τινός. Эл—а мастерски перемѣняетъ свою роль: не зная, кто долженъ выйти изъ дворца, обращается къ Ор—у и его спутникамъ, какъ къ иностранцамъ; при этомъ она выражается двусмысленно (ἀμφιβολία), такъ чтобы, въ случаѣ если Кл—а выйдетъ изъ дворца и услышитъ ея слова (οἷα...), отнесла ихъ къ урнѣ съ прахомъ, а зрители разумѣли бы готовящуюся Кл—ѣ и Эг—у гибель со стороны Ор—а.

1324. ἄλλως τε καί съ partic. causal. = praesertim cum.

1325. δόμων. Gen. separat. зав. отъ ἀπώσαιτο.

1326. πλεῖστα μῶροι ср. 367. — *τητώμενοι* = ἐστερημένοι.

1327. παρ' (с. acc. для обознач. сравненія: сравнительно съ) οὐδέν относ. къ κήδεσθε, какъ при глагол. цѣнить. — *πότερα... ἔτι: развѣ вы уже ни во что не ставите вашу жизнь, вовсе не заботитесь о...*

1328. ἐγγενής = ἔμφυτος.

1329. ὅτ' = ὅτε. — *παρά* въ мѣстн. знач.: *возлѣ, вблизи.*

1329—30. οὐ παρ'... μεγίστοις: не возлѣ самыхъ великихъ несчастій, но среди ихъ. Мѣсто испорчено.

1331. σταθμοῖσιν: «косякъ», pars. pro toto = *двери*, dat. loci, ср. 173. — *ἐκύρουν* = ἐτύγχανον.

1332. φυλάσσων—part., зав. отъ ἐκύρουν: *если бы я давно не стоялъ у дверей на стражѣ.*

1333. τὰ δρώμενα — part. praes. de conatu въ знач. существит.: «то, что вы намѣрены дѣлать», т. е.: *ваши планы, замыслы, вѣсть о вашихъ замыслахъ* = τὰ βουλεύματα, оттого и завис. отъ него gen. ὑμῶν. — *σώματα* — описаніе вм. ὑμεῖς.

1334. Повтореніе мысли, выраженной въ 1331. — *εὐλ. προθ. τῶνδε* = ηὐλαβήθην τάδε.

1338. ἀκμή, scil. ἐστιν, ср. 22. — *ἀπηλλάχθαι* въ противоположность предъидущимъ словамъ означ.: *покончить, отдѣлаться.*

1339. τὰ ἐντεῦθεν ср. τἀνθένδε 1307.

1340. ὑπάρχει съ слѣдующ. inf. или acc. c. inf. по аналогіи съ συμβαίνει и под.

1341. ὡς τεθνηκότα, scil. με, ср. 882.

1342. Ordo: μάνθανε ὧν (=ὅτι εἶ) ἐνθάδε εἷς ἀνήρ (=εἷς τις) τῶν ἐν Ἅιδου.

1344. τελουμένων — gen. absol. съ подразум. подлежащ. αὐτῶν или τῶν ἔργων, при чемъ praes. въ знач. perf.

1345. ***καλῶς*** (τὰ —), scil. ἡμῖν. — (μὴ) ***καλῶς***, scil. ἐκείνοις. «Все, что до нихъ касается, хорошо, даже и что не хорошо» (для нихъ, разум. радость Кл—ы вслѣдствіе извѣстія о смерти Ор—а, въ правдивости котораго она увѣрена, и вслѣдствіе этого ея безпечность).

1346. Вопросъ Эл—ы, обращенный къ брату, вызванъ ея подозрѣніемъ, что человѣкъ, принесшій извѣстіе о смерти Ор—а, въ то же время съ нимъ интимничаетъ и помогаетъ ему въ осуществленіи его плановъ.

1347. ***οὐδὲ ... φέρω:*** *мнѣ даже на умъ не приходитъ, не догадываюсь, не помню.*

1349—50. Ordo: οὗ χεροῖν ὑπεξεπέμφθην τὸ Φ. πέδον σῇ προμηθίᾳ.— ***πέδον*** — acc. цѣли, зав. отъ ὑπεξεπέμθην, ср. 893.

1351. ***ἥ κεῖνος οὗτος,*** scil. ἐστιν, сказ. κεῖνος, ср. 1115.

1352. ***προσηῦρον αὐτόν:*** *я нашла въ немъ.*

1354. ***ὦ φίλτ. φῶς*** ср. 1224.

1357. ***ὦ φίλτ. χεῖρες.*** Обращеніе къ рукамъ воспит—ля, такъ какъ на нихъ б. вынесенъ Эг—ъ послѣ умерщвленія отца; ср. 1348, 1350.— ***ἔχων ἥδιστον ὑπηρέτημα ποδῶν:*** *ты, ноги котораго оказали пріятнѣйшую услугу* тѣмъ, что совершили съ Эг—омъ далекій путь къ Строфію.

1359. ***ξυνών,*** scil. μοι. — ***ἔφαινες,*** scil. σεαυτόν.

1360. ***λόγοις*** и ***ἔργα*** противополагаются; подъ λόγοι разум. сообщеніе о смерти Ор—а, подъ ἔργα — фактъ, что онъ живъ и вернулся домой. — ***ἀπώλλυς*** — imperf. de conatu. — ***ἔχων*** — уступ. или противит. знач.: *между тѣмъ какъ ты имѣлъ извѣстіе* (фактъ)...

1364. ***τοὺς ἐν μέσῳ λόγους*** вм. τοὺς τῶν ἐν μ. λ., acc. зав. отъ δείξουσιν. — ***οἱ*** (τῶν) ***ἐν μ. λόγοι:*** «разсказы про событія, происшедшія въ промежуткѣ» (между моимъ удаленіемъ изъ дворца и возвращеніемъ), *что случилось, послѣ того какъ мы видѣлись въ послѣдній разъ.*

1365. ***ἴσαι*** = αἱ αὐταί, ср. 1168, 1201.

1366. ***ταῦτα*** вм. τούτους (указыв. на λόγους), которое въ сущности лишне, но повторено въ видѣ обобщающаго мѣстоим. ср. р. вслѣдствіе отдѣленія дополн. отъ сказуем. вставочнымъ предлож.; поэтому и σαφῆ вм. σαφεῖς. — ***αἳ... σαφῆ:*** «которые тебѣ ясно покажутъ...», т. е.: *въ теченіи которыхъ ты ясно узнаешь...*

1367. ***σφῷν,*** Ор—ъ и Пиладъ. — ***ἐννέπω ἐγώ.*** Synizesis. — При ***καιρός, μόνη*** и ***ἔνδον*** доп. ἐστίν.

1369. ***οὔτις ἀνδρῶν*** — изъ свиты, которая обыкновенно охраняетъ Эг—а и Кл—у.

1370—1. ***ὡς μαχούμενοι*** = ὅτι μαχεῖσθε. — ***τε—καὶ:*** *не только —,*

но и. — Зам. plur. послѣ dual. ἐφέξετον. — ***σοφώτεροι:*** *болѣе умѣлые, опытные* въ борьбѣ, но можно понимать въ смыслѣ: болѣе разумные, т. е. догадливые, въ чемъ дѣло (преимущ. Эг—ъ), между тѣмъ какъ Кл—а не обладаетъ этой способностью. — ***ἄλλοισιν,*** Эг—ъ и его свита, ***τούτοις*** и ***τούτων*** — Кл—а.

1372—3. Ordo: τόδε τὸ ἔργον οὐκέτι ἂν εἴη μακρῶν λόγων: «это дѣло болѣе не предметъ длинныхъ разговоровъ», т. е.: *намъ нечего болѣе вести длинные разговоры.* — ***ἄν — ἄν.*** Вслѣдствіе повторенія отрицанія повторено и ἄν.

1374. χωρεῖν завис. отъ подраз. χρή, которое извлекается изъ предъидущ. понятія. — ***προσκύσαντε*** — acc. вм. dat., относящ. къ ἡμῖν. — ***ἕδη θεῶν:*** *изображенія, статуи боговъ,* которыя стояли въ портикѣ (πρόπολα, пристройка передъ πύλαι, сѣни) съ передней стороны дворца, преимущ. статуя Аполлона (προστατήριος, 637), которому они и молятся.

1377. πρὸς τούτοισιν: *вмѣстѣ съ ними.* — ***πολλὰ δή*** ср. 415.

1378. ἀφ' ὧν ἔχοιμι (opt. iterat.) = ἀπὸ τούτων, ἃ ἔχ., ср. 450. — ***προίστασθαι*** — въ первонач. знач.: становиться передъ божествомъ, чтобы ему принести дары и просить его. — ***λιπαρεῖ χερί*** = ἀφθόνως.

1379. ἐξ οἵων ἔχω соотвѣтств. предыдущ. ἀφ' οἵων ἔχοιμι: *чествуя,* (чѣмъ) *какъ могу,* одною молитвою, не имѣя возможности принести тебѣ сейчасъ дара.

1380. Зам. asyndeton и синонимич. слова для обознач. убѣдительной просьбы.

1381—3. τὰ ἐπιτίμια = τοὺς μισθούς — съ иронією, вм. наказаніе. «Какою наградою боги одаряютъ людей за беззаконіе», т. е.: *какое наказаніе боги налагаютъ на людей.*

3-ій СТАСИМЪ 1384—1397.

Хоръ своею пѣснью провожаетъ идущихъ во дворецъ съ пожеланіемъ имъ успѣха. — Для Кл—ы насталъ часъ возмездія. Оно обставлено слѣдующ. образомъ: впереди шествуетъ убійство и месть (олицетворенныя въ образѣ Ареса и Эриній); за ними идетъ исполнитель убійства изъ-за мести — Ор—ъ; такъ какъ убійство должно быть совершено коварнымъ образомъ по желанію бога (37), то послѣднему указываетъ путь къ исполненію его коварство (им. Гермесъ — богъ хитростей и коварствъ).

1372—1383

Строфа 1384—1390.

1384. προνέμεται, досл.: «пасется, подвигаясь впередъ», *идетъ впередъ*. Метафора заимствована отъ скота, который, пасясь на пастбищѣ, все подвигается впередъ.

1385. δυσέριστος = δύσμαχος. — ***αἷμα*** вм. φόνος. — ***τὸ δυσέρ. αἷμα φυσῶν:*** *дышащій неодолимымъ желаніемъ убійства*, или: *неутолимой жаждой крови*, — эпитетъ Ареса.

1386. δωμ. ὑπόστεγοι = ὑπὸ δωμάτων στέγην или εἰς δώματα.

1387. μετάδρομοι съ gen. = *преслѣдуя, мстя за —*.

1388. Подъ хóнес разум. Эриніи (112), которыя сравниваются съ охотничьими собаками: какъ собаки гонятся по слѣдамъ за дичью, такъ и Эриніи преслѣдуютъ по пятамъ преступника; преслѣдованія ихъ никто не можетъ избѣжать, оттого они называются ἄφυκτοι, неизбѣжныя, неумолимыя. Названіе Эриній хóнес не заключаетъ въ себѣ оттѣнка презрѣнія. — ***ἀμμενεῖ*** = ἀναμενεῖ.

1390. τὸ ἐμὸν φρενῶν ὄνειρον, а не ἐμῶν φρενῶν, п. ч. φρενῶν ὄνειρον, представляетъ одно понятіе: сонъ, или мечты моей души, т. е.: *мои предчувствія, предсказанія* (472). — ***ὄνειρον*** — поэт. вм. ὄνειρος. — ***αἰωρούμενον*** относ. къ ἀμμενεῖ: «висящимъ въ воздухѣ», т. е.: *неисполненнымъ, но скоро сбудется* (раз. ὄνειρον).

Антистрофа 1391—1397.

1391—2. Ordo: ἀρωγὸς γὰρ δολιόπους ἐνέρων παράγεται εἴσω στέγας. — ***παράγεται εἴσω*** ср. 1337. — ***ἐνέρων***, т. е. Аг—а. — ***ἐνέρων ἀρωγός***, Ор—ъ, п. ч. онъ помогаетъ отцу въ мести. — ***δολιόπους***, п. ч. посредств. хитрости проникъ во дворецъ; ср. 1164: κοινόπους.

1393. ἀρχαιόπλουτα ср. 9.

1394. αἷμα — *орудіе убійства*, вм. μάχαιρα.

1395. ὁ Μαίας παῖς — Гермесъ, сынъ Зевса и Маи (111).

1396—7. Ordo: ἐπάγει σφε πρὸς αὐτὸ τέρμα δόλον σκότῳ κρύψας. — ***πρὸς τέρμα:*** «къ цѣли», т. е. къ исполненію возмездія, назначеннаго Зевсомъ и Аполлономъ. — ***ἀμμένει*** (ср. 1389) = ἀναβάλλεται.

3-ій КОММЪ 1398—1441.

Убіеніе Клитемнестры.

1-ая строфа 1398—1403.

1399. τελοῦσι — fut. — ***πρόσμενε*** (1236) — singul., хотя отно-

сится къ plur. γυναῖκες, такъ какъ Эл—а обращается къ предводительницѣ хора.

1400. ἦ μέν — Кл—а, имя которой нарочно умалчивается.

1401. λέβητα — урну. — *κοσμεῖ.* Урну съ прахомъ умершаго внѣ отечества украшали вѣнками и лентами и, до поставленія ея въ фамильный склепъ, выставляли на видъ. Это дѣлаетъ и Кл—а.

1402. ἦξ. πρὸς τί; вм. πρὸς τί ἦξας.

2-ая строфа 1404—1421.

1404. Сцены убійства древніе обыкновенно удаляли отъ глазъ зрителей.

1405. *φίλων,* разум. Эг—ъ.

1406. *τις,* какъ 1400 ἦ μέν.

1407. ἦκ. *ἀνήκ.* Игра словъ. — *ὥστε φρῖξαι.* Аог. выраж. начало дѣйствія: *такъ что я содрогаюсь.*

1408. *ὧν κυρεῖς* = εἶ.

1410. *ἰδού: вотъ! — μάλ' αὖ: снова.*

1411. *ἐκ* (σέθεν) = ὑπό.

1412. *γεννήσας* ср. 261: ἦ μ' ἐγ.

1413. *γενεά:* родъ Эг—а и Кл—ы.

1414. *καθαμερία* — прил. вм. нар. κατὰ ταύτην τὴν ἡμέραν.

1415. *διπλῆν,* scil. πληγήν. Такое жестокосердіе Эл—ы, дѣвушки, относительно матери объясняется ея характеромъ, сложившимся вслѣдствіе того положенія, въ какомъ ее представляетъ поэтъ. Огъ долгихъ страданій, измучившихъ ее, въ ней заглохло всякое чувство къ матери, запятнавшей свою честь преступленіемъ, позорной жизнью, отреченіемъ отъ собственныхъ дѣтей (Ор—а и Эл—ы). Она живетъ только мыслью о мести за отца.

1416. *μάλ' αὖθις* ср. 1410. — *εἰ γὰρ Αἰγίσθῳ γ' ὁμοῦ,* scil. πεπλυμένη εἶης.

1419. *τελοῦσι* (praes.)—неперех. знач. — *ἀραί* — проклятія Аг—а; ср. 111. — *οἱ... κείμενοι* — Аг—ъ.

1420—1. *τῶν κτανόντων.* Gen. зав. отъ ὑπεξαιροῦσι. Досл.: «давно убитые (Аг—ъ) тайно (т. е. неожиданно для убійцъ) отнимаютъ у убійцъ кровь (= жизнь), такъ что она опять течетъ» (какъ текла когда-то при убіеніи Аг—а), это знач.: *давно убитые проливаютъ въ свою очередь* (въ возмездіе) *кровь убійцъ неожиданно для нихъ.*

1-ая антистрофа 1422—1427.

1422. ***καὶ μήν*** ср. 78.

1423. ***θυηλή*** есть часть жертвы, которая сожигалась въ честь боговъ, жертва вообще; всякое убійство считалось жертвою Ареса. θυηλῆς—gen., зав. отъ στάζει по аналогіи съ глагол. обилія: «рука истекаетъ жертвою», т. е. съ *руки течетъ кровь жертвы.*

1424. ***κυρεῖτε*** вм. κυρεῖ. — ***πῶς κυρ.*** Ср. русск: «ну, какъ»? «ну, что»? — ***τὰ ἐν δ.*** — acc. resp. — ***καλῶς***, scil. κυροῦμεν.

1425. ***ἐθέσπισεν*** ср. 35—37.

1426. ὡς послѣ ἐκφοβοῦ ср. 1309.

1427. ***μητρῷον λῆμα*** = τὸ τῆς μητρὸς λῆμα: *крутой нравъ матери*, или: *злонравная мать.*

2-ая антистрофа 1428—1441.

Три начальныхъ стиха антистрофы исчезли, что видно изъ строфы (1404—6).

1428. ***ἐκ προδήλου*** = προδήλως.

1429 исчезъ. Содерж. его: мы готовы его принять.

1430. ***ἄψορρον***, scil. εἶσιτε. — ***εἰσορ. ποῦ*** вм. ποῦ εἰσορ., ср. 1402: πρὸς τί.

1431. ***ἐκ προαστίου***: «изъ предмѣстья города», *изъ-за города.*

1432. Послѣ γεγηθώς выпали слова, смыслъ которыхъ могъ быть: ничего дурнаго не подозрѣвая.

1433. ***ἀντίθυρον*** — пространство дома, которое находилось противъ двери, *сѣни; κατ' ἀντιθύρων:* «чрезъ сѣни», просто: *во дворецъ.*

1434. Ordo: ὡς (εὖ θῆσθε) πάλιν τάδε, εὖ θέμενοι τὰ πρίν. — ***τὰ πρίν***, разум. умерщвленіе Кл—ы, ***τάδε*** — предстоящее убіеніе Эг—а. *Чтобы вы также благополучно привели въ исполненіе предстоящее дѣло, какъ благополучно исполнили первое.*

1435. Ordo: ***νῦν ἔπειγε*** (неперех.) ***ἢ νοεῖς*** (ἐπείγειν).

1436. ***καὶ δή*** ср. 317. — ***τὰ ἐνθάδε*** — о времени: *я тутъ* (въ то время, пока ты будешь занятъ тамъ дѣломъ) *позабочусь* (объ остальномъ); ср. 1307. — ***μέλοιτο*** — med. вм. act., ср. 74.

1439—40. Ordo: συμφέροι ἂν ἐννέπειν πρὸς τὸν ἄνδρα παῦρά γε δι' ὠτὸς ὡς ἠπίως, ὡς... — ***δι' ὠτός*** (ср. 737): *на ухо*, какъ бы въ знакъ особенной искренности. — ***ὡς ἠπίως:*** «какъ будто ласково», *любезно, мнимо любезно:* — ***παῦρα ὡς ἠπίως:*** *нѣсколько мнимо любезныхъ словъ,*

противъ обыкновенія, по которому Эл—а обращалась съ Кл—й и Эг—омъ грубо. — *λαθραίος:* «тайный», скрытый отъ Эг—а, слѣдов. *тайно ему заготовленный.*

1441. *πρὸς δίκας* вм. одного δίκας (-ης). — *δίκας ἀγών: борьба, исходъ которой рѣшитъ правосудіе, справедливость* (476); такъ называется умерщвленіе Эг—а, п. ч. онъ въ немъ найдетъ свою δίκη за убіеніе Аг—а. Смыслъ: для того чтобы онъ неожиданно для себя встрѣтилъ заслуженную гибель.

ЭКСОДЪ 1442—1510.

Является Эг—ъ и покрытый трупъ Кл—ы принимаетъ за Ор—а. Открывъ его, онъ догадывается, какая участь грозитъ ему. Ор—ъ ведетъ его во дворецъ и тамъ убиваетъ.

1442. Эг—ъ, находясь въ отсутствіи, узналъ о прибытіи иностранцевъ и объ извѣстіи, ими принесенномъ; поэтому и обращается съ вопросомъ какъ знающій.

1444. *ἰππικ. ἐν ναυαγ* ср. 730.

1445. *τοι* — выразительное: *именно.* — *κρίνω* — выраженіе, заимств. изъ судебнаго языка: *разбирать, изслѣдовать, разспрашивать.* — Весь послѣдующій разговоръ Эл—ы (1448—1465) заключаетъ ироническую двусмысленность. Не говоря неправды, Эл—а искусно подобранными словами и оборотами, имѣющими двоякій смыслъ, вводитъ Эг—а въ пріятное заблужденіе, такъ что онъ, ничего не зная о происшедшемъ въ его отсутствіи, принимаетъ ея слова за выгодныя для себя; для зрителей же, знакомыхъ съ ходомъ пьесы, они имѣютъ другой смыслъ.

1448—9. *συμφορᾶς γὰρ ἂν ἔξ. εἶην,* подразум. εἰ μὴ ἐξειδείην. — *ἔξωθεν* (= ἔξω) *εἶην: я была бы чужда, равнодушна.* Слово συμφορά, сообразно двоякому знач. (ср. 1230), принимается Эг—омъ въ смыслѣ «несчастный случай» (и τῆς φιλτάτης относится имъ къ Кл—ѣ), а Эл—ою — въ общемъ знач. «участь». Въ первомъ случаѣ смыслъ предлож.: я была бы равнодушна къ несчастію в. близкой изъ моихъ, т. е. Кл—ы, которая ближе всего приходится Эл—ѣ; во второмъ: я была бы равнод. къ в. близкой или дорогой мнѣ участи моихъ, т. е. къ благополучному возвращенію Ор—а.

1450. *ποῦ δῆτα; гдѣ-же въ самомъ дѣлѣ?* или: *гдѣ, стало быть?*

1451. Слово *κατανύω* — «совершать», им. два знач.: 1) съ подразумѣв. (или прибавляем.) ὁδόν = достигать цѣли (путешествія), останавливаться, заходить куда н.; 2) κατ. τινός, по аналог. съ глаголами,

сложными съ κατά, которые сочиняются съ gen., означ., что дѣйствіе глагола простирается на лицо во вредъ ему. Въ перв. случ. φίλης προξένου, съ подраз. οὔσης, есть gen. absol. causae, и смыслъ предлож.: они во дворцѣ, благодаря любезности хозяйки (досл.: такъ какъ хоз—ка любезна); такъ понимаетъ Ор—ъ. Во втор. случ.: они достигли цѣли во вредъ, на погибель любезн. хозяйки, т. е. они покончили съ хозяйкой. Если перевести: *они воспользовались гостепріимствомъ любезной хозяйки*, то нѣсколько удерживается двусмысленность выраженія.

1452. *ἦ καί* ср. 385. — *ὡς* усилив. значеніе нарѣчія, ср. ὡς ἀληθῶς.

1453. *οὔκ,* scil. ἤγγειλαν (θανόντα), *ἀλλὰ καὶ ἐπέδειξαν,* scil. ἔργῳ, какъ противополож. къ слѣдующ. λόγῳ. Двусмысленность заключ. въ словѣ ἐπέδειξαν, къ которому Эг—ъ дополняетъ αὐτὸν θανόντα, разумѣя или урну съ прахомъ, или трупъ умершаго Ор—а, зрители же — αὐτόν — его самого. Слова οὐ λόγῳ μόνον составляютъ пояснительное повтор. οὔκ (ἤγγειλαν).

1454. *πάρεστι.* Эг—ъ приним. за безличн. = ἔξεστι. Даже ἐμφανῆ (ср. р.) можетъ б. понимаемо какъ ср. р. мн. ч., относя къ останкамъ Ор—а, и какъ муж. р. ед. ч., разумѣя Ор—а.

1455. *πάρεστι δῆτα.* Эл—а приним. за личн. глаг.: *да, онъ здѣсь.* — *ἄζηλος:* «не завидное», *не радостное*, для Эл—ы съ точки зрѣнія Эг—а, для Эг—а съ точки зрѣнія Эл—ы и зрителей. — *θέα,* scil. ἐστίν.

1456. *χαίρειν μ' εἶπας* = *ты обрадовала меня;* inf. = imper. прямой рѣчи χαῖρε. — *οὐκ εἰωθότος: противъ обыкновенія*, такъ какъ до сихъ поръ Эг—ъ не слышалъ отъ Эл—ы такихъ пріятныхъ словъ.

1457. *χαίροις ἄν* — смягчен. imperat., ср. 637.. — *τάδε: это событіе*, для Эг—а — смерть Ор—а, для Эл—ы — предстоящую участь Эг—а. — τυγχάνει ср. 46.

1458—1463. Эг—ъ, въ ложномъ сознаніи своей безопасности, разыгрываетъ роль властелина и хочетъ воспользоваться смертью Ор—а какъ средствомъ для укрѣпленія своей власти.

1458. *ἀναδεικνύναι πύλας: открыть двери* (чтобы показать) и *показать*, разум. умершаго.

1459. *Μυκηναίοισιν Ἀργείοις θ',* т. е. жителямъ города Микенъ и (вообще) страны Арголиды. — *ὁρᾶν* — inf. цѣли: *чтобы видѣли.*

1460. *ἐλπίσιν κεναῖς ἐξαίρεσθαι: лелѣять тщетныя надежды.*

1461. *ἀνδρὸς τοῦδε* (Ор—а) — gen. obi., зав. отъ ἐλπίσιν. — *νεκρόν* (scil. ὄντα) — сказуем., подлеж. αὐτόν.

1462. *στόμια δέχεσθαι:* «брать себѣ удила», *безпрекословно повиноваться, покоряться.* — *μηδὲ πρὸς βίαν: и не по принужденію.*

1463. ***προστυγχάνειν*** въ знач. простого гл. τυγχάνειν, оттого съ gen. — ***ἐμ. κολ. προστ.:*** *когда найдетъ во мнѣ карателя.* — ***φύειν φρένας*** = σωφρονεῖν: *и* (чтобы) *не ждалъ, пока я, наказавъ его противъ воли, заставлю его взяться за умъ.*

1464. ***τὰ ἀπ' ἐμοῦ:*** «что отъ меня зависитъ», т. е.: *что составляетъ мою обязанность.* Эг—ъ относитъ эти слова къ покорности Эл—ы, она же, имѣя въ виду сказанное ею въ 1436, разумѣетъ, что она дѣлаетъ то, что отъ нея зависитъ, чтобы обмануть Эг—а. — ***τῷ χρόνῳ*** ср. 1013.

1465. ***νοῦν ἔσχον*** — тоже, что выше ἔφυσα φρένας, ср. 1013. — ***συμφέρειν τινί*** — поэт. вм. συμφέρεσθαί τινι: «примыкать, присоединяться къ к.», *быть заодно съ к.*, = ὁμονοεῖν. — ***τοῖς κρείσσοσιν*** Эг—ъ относитъ къ себѣ, Эл—а думаетъ объ Ор—ѣ. — Эг—ъ принимаетъ Ор—а и Пилада за лицъ, стерегущихъ трупъ Ор—а. Въ это же время на ἐκκύκλημα (см. Введ. стр. 11) выкатывается до авансцены слугами, которые шли сзади, такъ что публика ихъ не видѣла, покрытая фигура въ лежачемъ положеніи.

1466. Эг—ъ, полагая, что предъ нимъ трупъ Ор—а, восклицаетъ, какъ въ 766 Кл—а, когда ей ложно сообщили о смерти Ор—а. — ***ἄνευ θεοῦ:*** «не безъ воли бога»; смыслъ: по волѣ божьей погибъ этотъ юноша. Но тотчасъ, испугавшись за подобное кощунство (боги якобы держатъ сторону его, незаконнаго захватителя власти Пелопидовъ), Эг—ъ, чтобы отвратить отъ себя кару боговъ, поправляется (εἰ...): *если мои слова грѣховны, то я беру ихъ назадъ.* — ***νέμεσις:*** «поводъ къ гнѣву со стор. боговъ», *грѣхъ.*

1468. ***ἀπ' ὀφθαλμῶν:*** *съ лица.*

1469. ***τοι:*** *разумѣется*, т. е. какъ требуетъ этого обычай. — ***τὸ συγγενές:*** «родственное», *родство.* Зрители при этихъ словахъ думаютъ объ отношеніяхъ Эг—а къ Кл—ѣ, онъ же разум. родственника — Ор—а. — ***θρήνων*** — съ злобною насмѣшкой. Ясно, что Эг—ъ вовсе не думаетъ оплакивать Ор—а, но ему хочется насладиться видомъ своего врага, который прежде былъ для него предметомъ страха, а теперь онъ отъ него избавился.

1470. ***βάσταζε*** ср. 905. — ***οὐκ ἐμὸν τόδε, ἀλλὰ σόν*** — двусмысленно: Эг—ъ понимаетъ: не мое дѣло, какъ лица чужого, Ор—ъ же: это твоя собственность; слѣдующіе infinitivi служатъ къ этому поясни-тельнымъ приложеніемъ.

1472. ***σὺ δὲ*** — Эл—а, п. ч. чужому вѣстнику Эг—ъ не могъ давать приказаній, а спутниковъ съ нимъ не было.

1473. ***μοι*** относ. къ χάλει.

1475. ***τίνα φοβεῖ; τίν' ἀγνοεῖς;*** ѣдкая иронія въ отвѣтъ на вопр. τί λεύσσω.

1476. ***ἀρχύστατος*** — adi. (отъ ἄρχυς, ἡ, сѣть и кор. στα, ἵστημι), «ставящій сѣти», τὰ ἀρχύστατα, какъ сущ.: «сѣти, ловушка, западня».

1477. ***πέπτωκα.*** Характеристич. черта Эг—а, который, даже при видѣ трупа своей жены, думаетъ только о себѣ и ни одного слова печали не высказываетъ о Кл—ѣ.

1477—8. Ordo: οὐκ αἰσθάνει πάλαι, οὕνεκα (= ὅτι) ἀνταυδᾷς ζῶντας ἴσα θανοῦσιν; — ***ἴσα*** — adverb. — ἀνταυδ. ζωντ. ἴσα θαν.: «разговариваешь съ живыми (со мною), какъ еслибы они были мертвы». Смыслъ: живутъ тѣ, которыхъ ты считалъ за умершихъ.

1479. ***ξυνῆκα.*** Эг—ъ угадалъ знач. словъ Ор—а. — ***οὐκ ἔσθ' ὅπως οὐκ:*** «невозможно, чтобы не», *непремѣнно, навѣрно*, ср. лат. fieri non potest, quin.

1481. ***καὶ*** — поэт. вм. καίπερ. Иронія.

1483. ***κἂν σμικρόν*** = καὶ ἐὰν (παρῇ εἰπεῖν) σμικρόν: *хоть немного, нѣсколько словъ.*

1485. Ordo: τί γὰρ κέρδος φέροι ἂν τοῦ χρόνου ὁ μέλλων θνήσκειν βροτῶν (gen. part., зав. отъ ὁ μέλλων) συμμεμιγμένων κακοῖς; *какую пользу можетъ извлечь для себя отъ отсрочки* (τοῦ χρόνου, gen. subi., зав. отъ κέρδος = прибыль, которую даетъ время) *обреченный на смерть преступникъ, который принадлежитъ къ числу людей, запятнанныхъ злодѣяніями?*

1488. ***ταφεῦσιν*** — насмѣшливо о воронахъ и собакахъ, которыя хоронятъ трупы, пожирая ихъ, и так. обр. становятся ихъ могильщиками.

1489. ***ἄποπτον*** (ἡμῶν) — въ страд. знач.: *далеко* (отъ насъ, отъ нашего взора). — Ordo: ὡς τόδε γένοιτο ἂν ἐμοὶ μόνον λυτήριον (предикативно) τῶν πάλαι κακῶν.

1491. ***χωροῖς ἄν*** ср. 637. — ***σὺν τάχει*** = ταχέως.

1492. ***ἀγών*** = ὁ ἀγών.

1496. ***τάσσε*** = ἐπίτασσε. — ***χώρει... θάνῃς*** введено, чтобы удалить отъ глазъ зрителей умерщвленіе Эг—а. — ***ἔνθα περ:*** *тамъ, гдѣ.*

1495. ***ὡς ἄν*** ср. 41.

1497. ***πᾶσα ἀνάγκη:*** *совершенно, вполнѣ необходимо;* ср. 635.

1498. ***τὰ τ' ὄντα καὶ*** (τὰ ср. 991) ***μέλλοντα κακά:*** «настоящія и предстоящія (смерть Эг—а) бѣдствія» = *всѣ бѣдствія.*

1499. ***τὰ σά***, scil. κακά. — ***ἄκρος:*** «наилучшій въ своемъ родѣ», *отличный.*

1500. ἀλλ' οὐ... ἐκόμπασας — съ колкой насмѣшкой: не отъ своего отца наслѣдовалъ ты даръ пророчества, которымъ ты похвасталъ (такъ какъ онъ не предвидѣлъ смерти, заготовленной ему нами).

1503. ἦ μὴ φύγω σε; или ты боишься, чтобы я не убѣжалъ отъ тебя? — μὲν οὖν: *напротивъ.* — ***καθ' ἡδονήν:*** «по желанію», *какъ тебѣ хочется.*

1504. τοῦτο πικρόν: *эту непріятность*, scil. τὸ θανεῖν καθ' ἡδονήν.

1505—7. Мысль: еслибы преступники подвергались смертной казни на мѣстѣ преступленія, то не было бы такъ много негодяевъ.

1506. ὅστις — послѣ plur. πᾶσι. — ***πέρα τῶν νόμων:*** *противъ законовъ.*

1507. κτείνειν — прилож. къ τήνδε δίκην: *смерть.* — ***τὸ πανοῦργον*** = οἱ πανοῦργοι, ср. 972. — ***οὐ γὰρ ἄν*** ср. 1305.

1508. πολλά, scil. κακά.

1509. ἐξῆλθες δι' ἐλευθερίας (scil. πολλῶν κακῶν, извлекаем. изъ πολλὰ παθόν) — поэт. = ἠλευθερώθης. Ср. διὰ μάχης ἰέναι.

1508—10. ὡς π. π. δ. ἐλ. μολ. ἡλ. τελεωθέν: отъ сколь многихъ бѣдствій наконецъ-то ты окончательно освободился.

1510. Подъ ὁρμή нужно разум. возмездіе за всѣ злодѣянія въ домѣ Атридовъ.

ПРИЛОЖЕНІЕ.

Размѣры лирическихъ партій трагедіи «ЭЛЕКТРА».

μονῳδία 86—126.

Размѣръ монодіи есть анапестическій диметръ. Схема его слѣдующая: ⏑ ⏑ –́, ⏑ ⏑ – | ⏑ ⏑ –́, ⏑ ⏑ –. Онъ называется dimeter anapaesticus acatalectus.—Анапесты могутъ замѣняться спондеями (– –́), когда на мѣсто двухъ краткихъ является одинъ долгій слогъ, а спондеи — дактилями (– ⏑́ ⏑). когда въ нихъ на мѣсто втораго долгаго является два краткихъ. Стихи этого рода скандуются по системамъ (σύστημα), т. е. цѣлый рядъ стиховъ скандуется какъ одинъ стихъ. Вмѣсто полнаго диметра въ системѣ встрѣчается также monometer: ⏓ –́, ⏓ –, каковымъ всегда бываетъ предпослѣдній стихъ системы, и dimeter anapaesticus catalecticus in syllabam (послѣдняя стопа состоитъ изъ одного слога) или paroemiacus *): ⏓ –́, ⏓ – | ⏓ –́, ⏓, каковымъ всегда бываетъ послѣдній стихъ системы; рѣдко paroemiaci встрѣчаются въ срединѣ системы (здѣсь: 88, 89, 105, 106).

σύστημα 86—102 = ἀντισύστημα 103—120.

86/103 – ⏓́, – –́ monom anap.

– –́, ⏑⏑ –́ | ⏓ –́, ⏓ –́ dim. anap. acatal.

– –́, – –́ | – –́, – }
– –́, – –́ | – –́, – } paroemiaci.

*) Названіе это объясняютъ тѣмъ, будто бы такой стихъ часто употреблялся въ пословицахъ и поговоркахъ (παροιμία).

	– –́, ⏑⏑ –́ | – –́⏑⏑, ⏑⏑ –́	
91/108	⏑ ⏑ –́, ⏑⏑ –́ | – –́⏑⏑, – –́	
	⏑ ⏑ –́, ⏑⏑ –́ | – –́⏑⏑, ⏑⏑ –́	
	⏑⏑ –́, – –́ | ⏑⏑ –́⏑⏑, – –́	
	⏑⏑ –́⏑⏑, – –́ | ⏑⏑ –́, ⏑⏑ –́	
	⏑⏑ –́, ⏑ ⏑ –́ | – –́⏑⏑, – –́⏑⏑	dim. anap. acatal.
96/113	– –́⏑⏑, ⏑⏑ –́ | – –́, ⏑ ⏑ –́	
	– –́, – –́ | ⏑⏑ –́, ⏑ ⏑ –́	
	– –́⏑⏑, ⏑⏑ –́⏑⏑ | – –́, ⏑ ⏑ –́	
	⏑⏑ –́, ⏑ ⏑ –́ | ⏑⏑ –́, ⏑ ⏑ –́	
	– –́⏑⏑, – –́ | – –́, ⏑⏑ –́	
101/118	– –́⏑⏑, – –́	monom. anap.
	– –́, – –́ | ⏑ ⏑ –́, ⏑	paroemiacus.

ΚΟΜΜΑΤΙΚΗ ΠΑΡΟΔΟΣ 121—250.

στροφὴ α′ 121—136 = ἀντιστροφὴ α′ 137—152.

121/137	–́ –, –́ – | –́ ⏑ ⏑ | –	tetram. dactyl. catal.
	–́ –, –́ – | –́ ⏑ ⏑ | –	
	– –, –́ ⏑ ⏑ – ⏑ – | – –	glyconeus *) cum ecbasi. (въ антистрофѣ: – –, –́ ⏑ ⏑ –, –́ ⏑ ⏑ –, ⏓, dim. choriambicus hypercatalectus cum basi).

---

*) Гликонейскій стихъ, получившій свое названіе по имени его изобрѣтателя, неизвѣстнаго поэта Гликона, состоитъ изъ хоріямба (–́ ⏑ ⏑ –), ямба (⏑ –) или пиррихія (⏑ ⏑) и базиса (basis, стопа трохаическая (– ⏑) или спондаическая (– –) въ началѣ стиха); слѣдов. схема его слѣдующ.: – ⏒, –́ ⏑ ⏑ – ⏑ ⏓. Видоизмѣняется онъ слѣдующ. образомъ: 1) въ концѣ стиха можетъ отсутствовать ямбъ или пиррихій (– ⏒, – ⏑ ⏑ –); 2) въ концѣ стиха можетъ появляться спондей, который на этомъ мѣстѣ называется ecbasis (– ⏒, –́ ⏑ ⏑ –, ⏑ ⏓ | – –); 3) впереди базиса можетъ стоять краткій или долгій слогъ, называемый anacrusis (⏑, – ⏒ | – ⏑ ⏑ – ⏑ ⏓).

– ⏑ ⏑ | – ⏑ ⏑ | – ⏑ ⏑ | – ⏑ ⏑ }
– ⏑ ⏑ | – ⏑ ⏑ | – ⏑ ⏑ | – ⏑ ⏑ } tetram. dactyl. acatal.

126/142 ⏑ –, ⏑ ⏓ | ⏑ ⏔, ⏑ – | ⏑ ⏔, ⏑ – trim. iamb. acatal.

⏑, – – | – ⏑, – ⏑ | – – { vers. ithyphallicus [1]) (= tripodia trochaica) cum anacrusi et basi.

130—3/146—9 – ⏑ ⏑ | – – | – – trim. dactyl.

– ⏑ ⏑ | – ⏑ ⏑ | – ⏑ ⏑ | – ⏑ ⏑ tetram. dactyl.

– –, – – | – ⏑ ⏑ | – ⏑ ⏑ | – ⏑ ⏑ | – ⏑ ⏑ { tetram. dactyl. съ двойн. баз.

⏒ –, ⏑ – | ⏑ –, – dim. iamb. catal.

⏒ –, ⏑ – | – tripod. iamb. catal.

στροφὴ β′ 153—172 = ἀντιστροφὴ β′ 173—192.

153/173 – –, – – | – –, ⏑ vers. paroem.

⏑ ⏔, ⏑ – | ⏑ – trip. iamb.

155—6/175—6 ⏒ ⏔, ⏑ – ‖ – ⏑, – ⏑ | – – mon. iamb. + ithyphall.

– – | – ⏑⏑ | – ⏓ | – ⏓ | – ⏑ ⏑ | – ⏒ hexam. dactyl.

⏒ –, ⏑ – | ⏑ –, – dim. iamb. catal.

160—1/179—80 – ⏔, ⏑ – | – – trip. iamb.

– ⏑ ⏑ | – ⏑ ⏑ | – ⏑ ⏑ | – ⏑ ⏑ tetram. dactyl.

– ⏔, ⏑ ⏓ | ⏑ –, ⏑ ⏓ | ⏑ –, – }
– ⏔, ⏑ ⏒ | ⏑ ⏓, ⏑ – | ⏑ –, ⏒ } trim. iamb. catal.

⏑ ⏓, ⏑ – ‖ – ⏑, – ⏑ | – – mon. iamb. + ithyphall.

166—170/187—190 – ⏑ ⏑ | – ⏑ ⏑ | – ⏑ ⏑ | – ⏑ ⏑ tetram. dactyl.

⏑, – – | – ⏑ – creticus [2]) cum anacrusi et basi.

⏑, – – | – ⏑, – ⏑ | – ⏒ ithyphall. cum anacrusi et basi.

---

[1]) Такъ назывался у древнихъ стихъ, состоящій изъ трехъ трохеевъ, п. ч. онъ часто употреблялся какъ припѣвъ въ гимнахъ, пѣвшихся на праздникѣ Вакха, преимущественно во время шествія процессіи съ фаллусомъ (φάλλος, ἰθύφαλλος).

[2]) Получилъ свое названіе отъ народа Критянъ, употреблявшихъ охотно размѣръ этого вида.

στροφὴ γ′ 193—212 = ἀντιστροφὴ γ′ 213—232.

193 / 213	– ⏑ ⏓, – ⏑ | – ⏑ ⏓, –	paroem.
	– ⏑ ⏓, – ⏑ ⏓ | – ⏑ ⏓, – ⏑ ⏓	dim. anap.
	⏑ ⏑ ⏑, – ⏑ ⏓ | – ⏑ ⏓, – ⏑ ⏓	
	⏑ ⏑ ⏑, – ⏑ ⏓ | – ⏑ ⏓, –	paroem.
198 / 218	⏑ ⏑ ⏑, ⏑ ⏑ ⏑ | ⏑ ⏑ ⏑, – ⏑ ⏓	dim. anap.
	– ⏑ ⏓, – ⏑ ⏓ | – ⏑ ⏓, – ⏑ ⏓	
	– ⏑ ⏓, ⏓ ⏑ ⏓ | ⏑ ⏑ ⏑, ⏑ ⏑ ⏓	
	⏓ ⏑, – ⏑ | – –	ithyphall.
	– ⏑ ⏓, – ⏑ ⏓ | – ⏒, – ⏒	dim. anap.
	– ⏑ ⏓, – ⏑ ⏓ | – ⏑ ⏓, –	paroem.
203 / 223	– ⏑ ⏓, – ⏑ ⏓ | – ⏑ ⏓, – ⏑ ⏓	dim. anap.
	– ⏑ ⏓, – ⏑ ⏓	mon. anap.
	– ⏒ ⏒ ⏑ –	dochmius *)
	⏑ ⏑ ⏑, ⏓ ⏑ ⏓ | ⏑ ⏑ ⏑, ⏓ ⏑ ⏓	dim. anap.
	– ⏒, ⏑ – | ⏓ ⏑ –	dipod. iamb. + creticus.
208 / 228	⏒ ⏑, – ⏑ | ⏓ ⏑, ⏒	dim. troch. catal.
209—10 / 229—30	⏒ ⏒, ⏑ ⏒ | ⏑ ⏓, ⏑ ⏑	dim. iamb. acatal.
	⏓ ⏑ ⏑ | ⏓ ⏑ ⏑ | ⏓ ⏑ ⏑ | ⏓ ⏑ ⏑	tetram. dactyl.
	⏑ ⏑ ⏓, ⏑ – | ⏑ ⏓, ⏑	dim. iamb. catal.

ἐπῳδός 233—250.

233—5	– ⏑ ⏓, – ⏑ ⏓ | – ⏑ ⏓, –	dim. anap. catal.
236—7	– ⏑ ⏑ | ⏓ ⏑ ⏑ | ⏓ ⏑ ⏑ | ⏓ ⏑ ⏑	tetram. dactyl.
239—40 / 241—42	– ⏒, – ⏑ ⏓ | – ⏑ ⏓, – ⏑ ⏓	dim. anap.
	– ⏑ ⏓, – ⏑ ⏓ | – ⏑ ⏓, ⏑ ⏑ ⏓	

*) Получилъ свое названіе отъ прил. δόχμιος, кривой, п. ч., по мнѣнію древнихъ метриковъ, въ немъ происходитъ перемѣна ритмическаго хода. Схема его: ⏑ ⏓ ⏓ ⏑ –. Онъ имѣетъ в. много видоизмѣненій вслѣдствіе того, что вмѣсто долгаго слога могутъ стоять два краткихъ, а вмѣсто двухъ краткихъ — одинъ долгій. Этотъ размѣръ употребляется по преимуществу для выраженія страстнаго взрыва чувствъ.

	– ⏑́⏑ –́ ⏑ –	dochm.
	– ⏑́⏑ –́ ⏑ – | – ⏑́⏑ –́ ⏑ –	dim. dochm.
245—6	–́ ⏑, – ⏑ | –	trip. iamb. catal.
	– – | –́ ⏑ ⏑ –, ⏑ –	glycon.
	– –́, ⏑ – | –	trip. iamb. catal.
	⏑, – – | –́ ⏑, – ⏑ | – –	ithyphall. cum anacrusi et basi.

ΣΤΑΣΙΜΟΝ α′ 472—515.

στροφή 472—487 = ἀντιστροφή 488—503.

472/488	– –, –́ ⏑ ⏑ – | –́ ⏑ ⏑ –, –	dim. choriambicus hypercatalectus[1]) cum basi.
	– –, –́ ⏑ ⏑ –, ⏑ –	glycon.
	–́ ⏑, – ⏑ | –́ ⏑	ithyphall.
	⏑ –́, ⏑ – | ⏑ ⏑́⏑, ⏑ – | ⏑ –́, ⏑ –	trim. iamb. acatal.
	⏑ –́, ⏑ – ‖ –́ ⏑, – ⏑ | –́ ⏑, –	mon. iamb. + dim. troch. catal.
479/495	⏑ –́, ⏑ – | ⏑ ⏓	tripod. iamb.
	–́ ⏑ ⏑ | –́ ⏑, – ⏓	versus logaoedicus[2])
	–́ ⏑, – ⏑ | –́ ⏑, ⏒	dim. troch. catal.
482—5/498—500	– –́, ⏑ – | – –́, ⏑ – | ⏒ ‖ – –, –́ ⏑ ⏒	dim. iamb. hypercatal. + creticus cum basi.
	–, –́ ⏑ ⏑, –́ ⏑, – ⏒ | –́ ⏑ –, – –	logaoed. cum anacrusi + creticus cum ecbasi.

ἐπῳδός 504—515.

504—6, 508—12, 514—15	⏒ ⏑́⏑, ⏑ – | – ⏓	trip. iamb.
507/513	–́ ⏑ –	creticus.

---

[1]) Такъ называется стихъ, имѣющій въ концѣ остатокъ или излишекъ стопы.

[2]) Логаэдическимъ называется стихъ, въ которомъ за однимъ или за рядомъ дактилей (– ⏑ ⏑) слѣдуетъ рядъ трохеевъ. Названіе свое получилъ отъ λόγος и ἀοιδή, п. ч. размѣръ дактилическій болѣе удобенъ для ἀοιδῆ, а трохаическій для λόγῳ.

ΚΟΜΜΟΣ α′ 823—870.

στροφὴ α′ 823—835 = ἀντιστροφὴ α′ 836—848.

823/826	– ⏖́, ⏑ – | –́ ⏑ ⏑ –	mon. iamb. + choriambus *)
	–́ ⏑ ⏑ – | –́ ⏑ ⏑ – | –́ ⏑ ⏑ – | –	trim. choriamb. hypercatal.
826/839	–, –́ ⏑ ⏑ –, –	mon. choriamb. hypercatal. cum anacrusi.
827/840	⏑ ⏑ –́ –	ionicus a minore
	= 826.	
839/842	–	восклицаніе.
	= 826.	
	= 827.	
	–, –́ ⏑ ⏑ – | –́ ⏑ ⏑ –	dim. choriamb. cum anacrusi.
	–́ ⏑ ⏑ – | –́ ⏑ ⏑ – | –́ ⏑ ⏑ – | –́ ⏑ ⏑ –	tetram. choriamb.
835/848	–́ ⏑ ⏑ –, – –	mon. choriamb. cum ecbasi.

στροφὴ β′ 849—859 = ἀντιστροφὴ β′ 860—870.

849/860	–́ ⏑ – | –́ ⏑, – ⏑, –	creticus + tripod. troch. catal.
	– –́, –́ – | –́ ⏖, –́ –	dim. anapaest. acatal.
	– –́, –́ – | –́ –, –́ –	= 850.
	– –́, –́ – | –́ –, –	dim. anap. catal.
864	–́ ⏑ ⏑ –, – –	mon. choriamb. cum ecbasi, но 853: –́ ⏑ ⏑ – ⏑ – glycon.
854/865	–́ ⏑ – | –́ ⏑ ⏓	dim. creticus
	⏑ ⏖́ –́ ⏑ –	dochm.
	⏑ –́	iamb.
	⏑ –́, ⏑ – | ⏑ –́ ‖ ⏑ ⏑ –́, ⏑ ⏑ –	tripod. iamb. + monom. anapaest.
	–́ ⏑ ⏑, –́ ⏑, – –	logaoed.

---

*) Названіе стопы choriambus (χορίαμβος) произошло отъ внѣшняго ея вида: она кажется состоящей изъ хорея (– ⏑) и ямба (⏑ –).

ΣΤΑΣΙΜΟΝ β′ 1058—1097.

στροφὴ α′ 1058—1069 = ἀντιστροφὴ α′ 1070—1081.

1058 / 1070 ⏑ ˘, ⏑ – ‖ ˘ ⏑ ⏑, ˘ ⏑, – ⏑, – dipod. iamb. + logaoed.

˘ ⏑ ⏑, ˘ ⏑, – ⏑, –
˘ ⏑ ⏑, ˘ ⏑, – ⏑, –
˘ ⏑ ⏑, ˘ ⏑, – ⏑, – } logaoed.

˘ ⏑ ⏑, ˘ ⏑ ⏑, ˘ ⏑, – ⏑ logaoed.

1063 / 1075 – –, ˘ ⏑ ⏑ –, ⏑ –
– –, ˘ ⏑ ⏑ –, ⏑ – } glycon.

– ⏑, ˘ ⏑ ⏑ –, – pherecrateus *)

˘ ⏑ ⏑, ˘ ⏑, – ⏑, –
˘ ⏑ ⏑, ˘ ⏑, – ⏑, –
1068 / 1080 ˘ ⏑ ⏑, ˘ ⏑, – ⏑, – } logaoed.
˘ ⏑ ⏑, ˘ ⏑ ⏑, ˘ ⏑, – –

στροφὴ β′ 1082—1089 = ἀντιστροφὴ β′ 1090—1097.

1082 / 1090 – –, ˘ ⏑ ⏑ –, – pherecrat.

˘ ⏑, – – | ˘ ⏑, – – | ˘ ⏑, – trim. troch. catal.

˘ ⏑ ⏑ –, – – mon. choriamb. cum ecbasi.

⏑ ⏑, ˘ ⏑ – | ˘ ⏑ – ‖ ˘ ⏑, – ⏑ | – – dim. cretic. cum anacr. + ithyphall.

⏑ ˘, ⏑ ⏒ | ⏑ ˘, ⏑ – | ⏑ ⏑̆, ⏑ – | ⏑ ⏑̆, ⏑ – tetram. iamb.

1089 / 1097 ⏑ ˘, ⏑ – ‖ ˘ ⏑, – ⏑ | – – dipod. iamb. + ithyphall.

1160 — 1162.

– ˘, – mon. anap. catal.

– ˘ ⏑, – ˘ | – – tripod. anap.

– ˘, ⏑ ⏑ ˘ | – –, – dim. anap. catal.

---

*) Это есть monometer choriambicus hypercatalectus (˘ ⏑ ⏑ – ⏑) cum basi. Названъ по имени поэта Ферекрата.

КОММОΣ β′ 1232—1287.

στροφή 1232—1252 = ἀντιστροφή 1253—1272.

1232/1253 ⏑ ˊ, ⏑ – dipod. iamb.

⏑ ˊ ˊ ⏑ – | ⏑ ˊ ˊ ⏑ ⏑ dim. dochm.

⏑ ⏜ ˊ ⏑ – dochm.

1235—6/1256—7 trimetri iambici

⏑ ˊ ⏑ bacchius *)

1238/1259 trim. iamb.

1239 –, – –, ˊ ⏑ – creticus cum basi et anacr. 1260: ⏑ ˊ ˊ ⏑ – dochm.

⏑ ˊ, ⏑ – | ⏑ ⏑ trip. iamb.

⏑ ⏜ ˊ ⏑ – | ⏑ ˊ ˊ ⏑ – dim. dochm.

⏑ ˊ, ⏑ – | ⏑ ˊ, ⏑ dim. iamb. catal.

⏑ ˊ – | ⏑ ˊ – dim. bacchiacus.

1244—5/1265 trim. iamb.

⏑ ⏜, ⏑ – | ⏑ – trip. iamb.

⏑ ⏜ ⏜ ⏑ ⏑ ⏑ | – ⏜ ⏜ ⏑ ⏑ ⏑ dim. dochm.

ˊ ⏑ ⏑ ⏑ | ˊ ⏑ ⏑ ⏑ | ˊ ⏑ ⏑ ⏑ trim. cret.

– ⏜ ˊ ⏑ ⏑ dochm.

1251—2/1271—2 trim. iamb.

ἐπῳδός 1273—1287.

1273 ⏑ ˊ, ⏑ – | ⏑ ˊ ˊ ⏑ – mon. iamb. + dochm.

⏜ ⏑, – ⏑ | ˊ –, ⏑ ⏑ | ˊ ⏑, – – trim. troch.

ˊ ⏑ ⏑ | ⏜ ˊ ⏑ ⏑ ‖ ˊ ⏑, – dim. dactyl. + mon. iamb. catal.

1276—7 ⏑ ˊ, ⏑ – | ˊ –, ⏑ – | ⏑ ˊ, ⏑ trim. iamb. catal.

1278 trim. iamb. acatal.

1279—80 ⏑ ˊ – | ⏑ ˊ – dim. bacchiacus.

ˊ ⏑ ⏑, ˊ ⏑ ⏑, ˊ ⏑, – ⏑, – ⏑, – ⏑ logaoed.

. . . . . ˊ ⏑ – ⏑ стихъ неполный.

1283—5 ⏑ ˊ, ⏑ – | ⏑ ˊ, ⏑ – | ⏑ ˊ ⏑ trim. iamb. catal.

ˊ ⏑, – ⏑ | ˊ ⏑, – ⏑ dim. troch.

ˊ ⏑, – ⏑ | ˊ ⏑, – ⏑ | – – pentapod. troch.

*) Отъ bacchus — вслѣдствіе употребленія этой стопы въ вакхическихъ гимнахъ.

ΣΤΑΣΙΜΟΝ γ′ 1384—1397.

στροφή 1384 — 1390 = ἀντιστροφή 1391 — 1397.

1384/1391 ⏑́⏑ ⏑ – | ⏑́⏑ ⏑ – dim. cret.

⏑ ⏑́⏑ –́ ⏑ – | ⏑ –́ –́ ⏑ – dim. dochm.
trim. iamb.

⏑ ⏑́⏑ –́ ⏑ – | ⏑ –́ –́ ⏑ – dim. dochm.

⏑ –́ –́ ⏑ ⏓ dochm.

1389/1396 – –́, ⏑ – | ⏑ –́, ⏑ – dim. iamb.
trim. iamb.

ΚΟΜΜΟΣ γ′ 1398—1441.

1404 ⏓ –́, ⏑ – | ⏑ – trip. iamb. (въ антистрофѣ соотвѣтствующаго стиха нѣтъ).

1407/1428 –, –́ ⏑ – | –́ ⏑ – ‖ –́ ⏑, – ⏑, – ⏑ dim. cret. cum anacr. + ithyphall.

1413/1433 –́ ⏑ ⏑, –́ ⏑ ⏑, –́ ⏑, – ⏑, – ⏑ logaoed.

1414/1334 idem.

1419/1439 ⏑, –́ ⏑ – | –́ ⏑ – | –́ ⏑ – | –́ ⏑ – tetr. cret. cum anacr.

1421/1441 ⏑ –́, – – | ⏑ –́, ⏑ – | ⏑ dim. iamb. hypercatal.

1508 — 1510.

– –́ | ⏑ ⏑ – | – –́ | ⏑ ⏑ ⏓ }
⏑ ⏑ –́ | ⏑ ⏑ – | ⏑ ⏑ –́ | – – } dim. anap.

– –́ | – – | ⏑ ⏑ –́ | ⏑ paroem.